JOAB

din långsiktiga partner

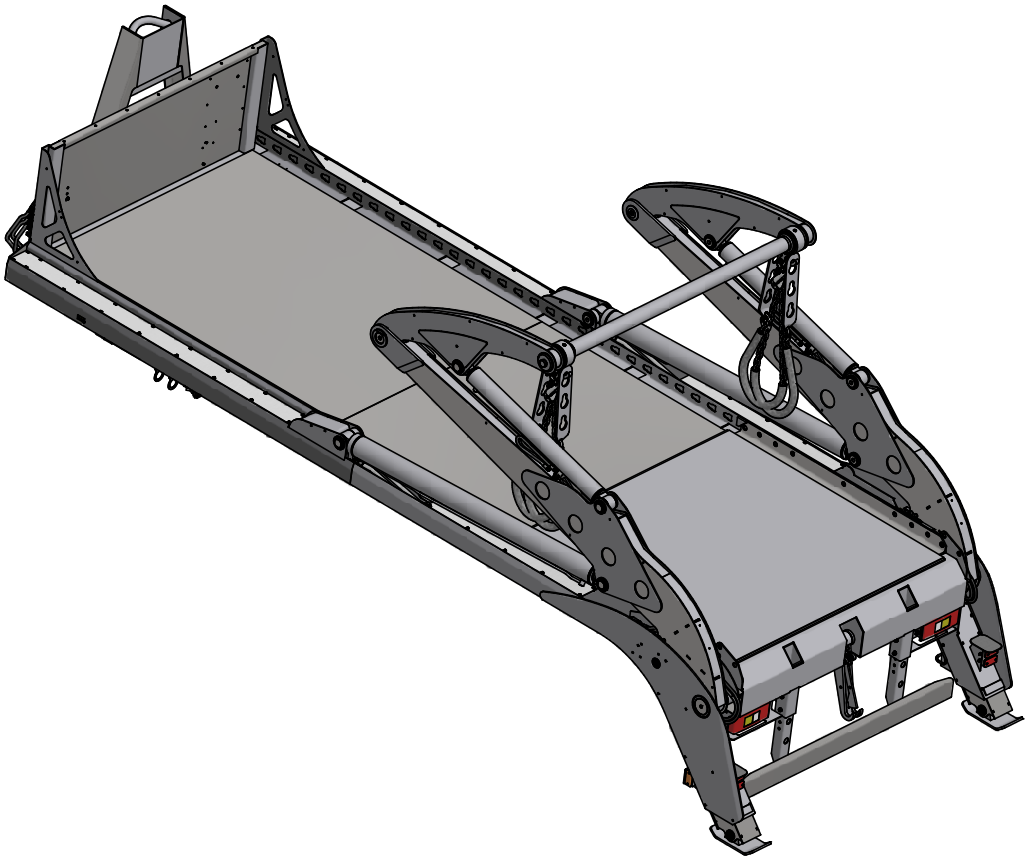

RESERVDELSKATOLOG FÖR LIFTDUMPER VL 18 LVL VL 18 U LVL

13149 Utg 2. 2012-12-04 KL

www.joab.se

JOAB Försäljnings AB
Östergärde Industriområde
417 29 Göteborg

Telefon:
031-705 06 00

Telefax:
031-705 06 09

E-post:
info@joab.se

JOAB	Innehåll **Översikt/owerview**	TEKNISKA DOKUMENT

Datum	Godkänd	Utfärdare	Utgåva	Blad	Nr
2012-12-04		KL	2	1	**00:01**

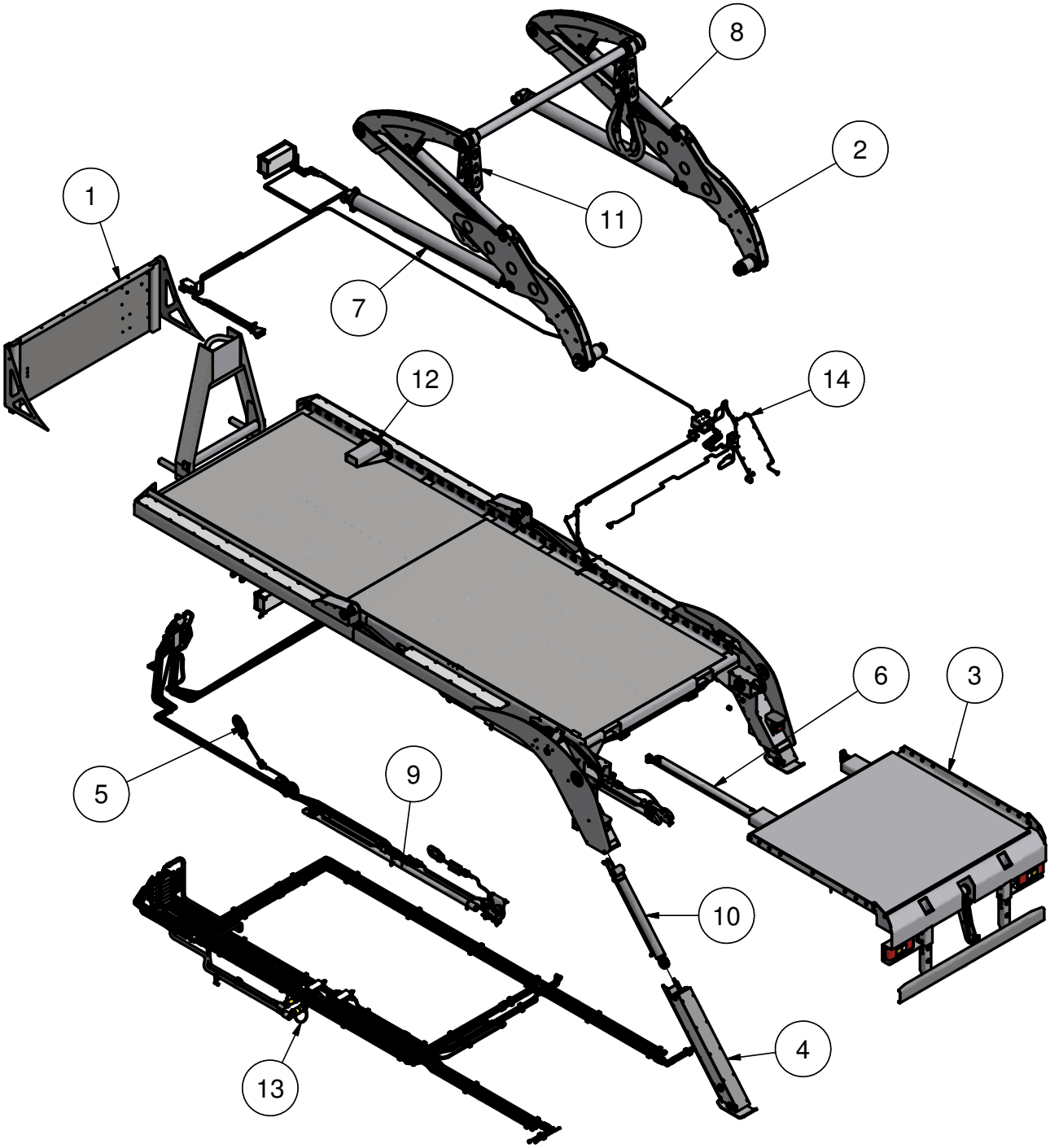

www.joab.se

JOAB Försäljnings AB
Östergärde Industriområde
SE-41729 Göteborg
Sweden

Telefon
+46 31 705 06 00

Telefax
+46 31 705 06 09
+46 31 705 06 36

E-post
info@joab.se

Pos Pos	Ant Qty	Art. nr Part. nr	Benämning Description	Avsnitt Chapter
1			Framstam/Front section	1
2			Häv och vikarmar/Lift and support arms	2
3			Utskjut/Platform extension	3
4			Stödben/Support leg	4
5			Lastsäkring/Load securing	5
6			Utskjutscylinder/Extension cylinder	6
7			Hävarmscylinder/Lift arm cylinder	7
8			Vikarmscylinder/Support arm cylinder	8
9			Lastsäkringscylinder/Load secure cylinder	9
10			Stödbenscylinder/Support leg cylinder	10
11			Lyftplattor/Lift plate	11
12			Utrustning stomme/Equipment body	12
13			Hydraulsystem/Hydraulic system	13
14			Elkablage/Electrical wiring	14

JOAB	Innehåll **VL 18 LVL** **Framstam/Front section**			TEKNISKA DOKUMENT	
Datum 2012-12-04	Godkänd	Utfärdare KL	Utgåva 2	Blad 3	Nr **01:01**

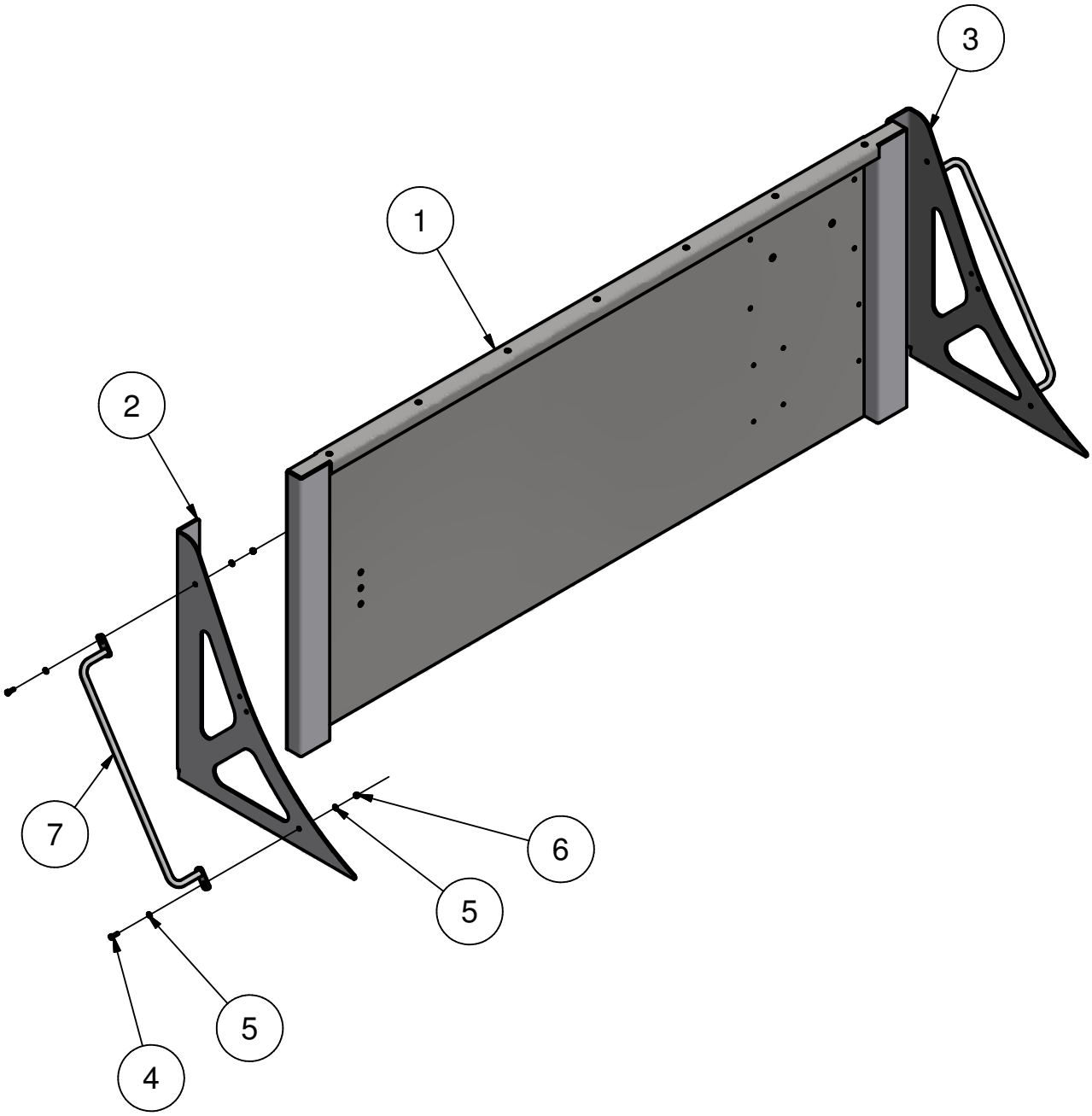

www.joab.se

JOAB Försäljnings AB
Östergärde Industriområde
SE-41729 Göteborg
Sweden

Telefon
+46 31 705 06 00

Telefax
+46 31 705 06 09
+46 31 705 06 36

E-post
info@joab.se

JOAB	Innehåll **VL 18 LVL** **Framstam/Front section**			TEKNISKA DOKUMENT	
Datum 2012-12-04	Godkänd	Utfärdare KL	Utgåva 2	Blad 4	Nr **01:02**

Pos Pos	Ant Qty	Art. nr Part. nr	Benämning Description	Anmärkning Remark
1	1	1004088	Framstam komplett/Front section complete	H=810
2	1	1010594	Plåt/Plate	Vänster/Left
3	1	1010595	Plåt/Plate	Höger/Right
4	4	2825	Skruv/Screw	
5	8	3385	Bricka/Washer	
6	4	2934	Låsmutter/Locking nut	
7	2	1000903	Handtag/Handle	

www.joab.se

JOAB Försäljnings AB
Östergärde Industriområde
SE-41729 Göteborg
Sweden

Telefon
+46 31 705 06 00

Telefax
+46 31 705 06 09
+46 31 705 06 36

E-post
info@joab.se

JOAB	Innehåll **VL 18 LVL** **Häv-och vikarm/Lift- and support arm**			TEKNISKA DOKUMENT	
Datum 2012-12-04	Godkänd	Utfärdare KL	Utgåva 2	Blad 5	Nr **02:01**

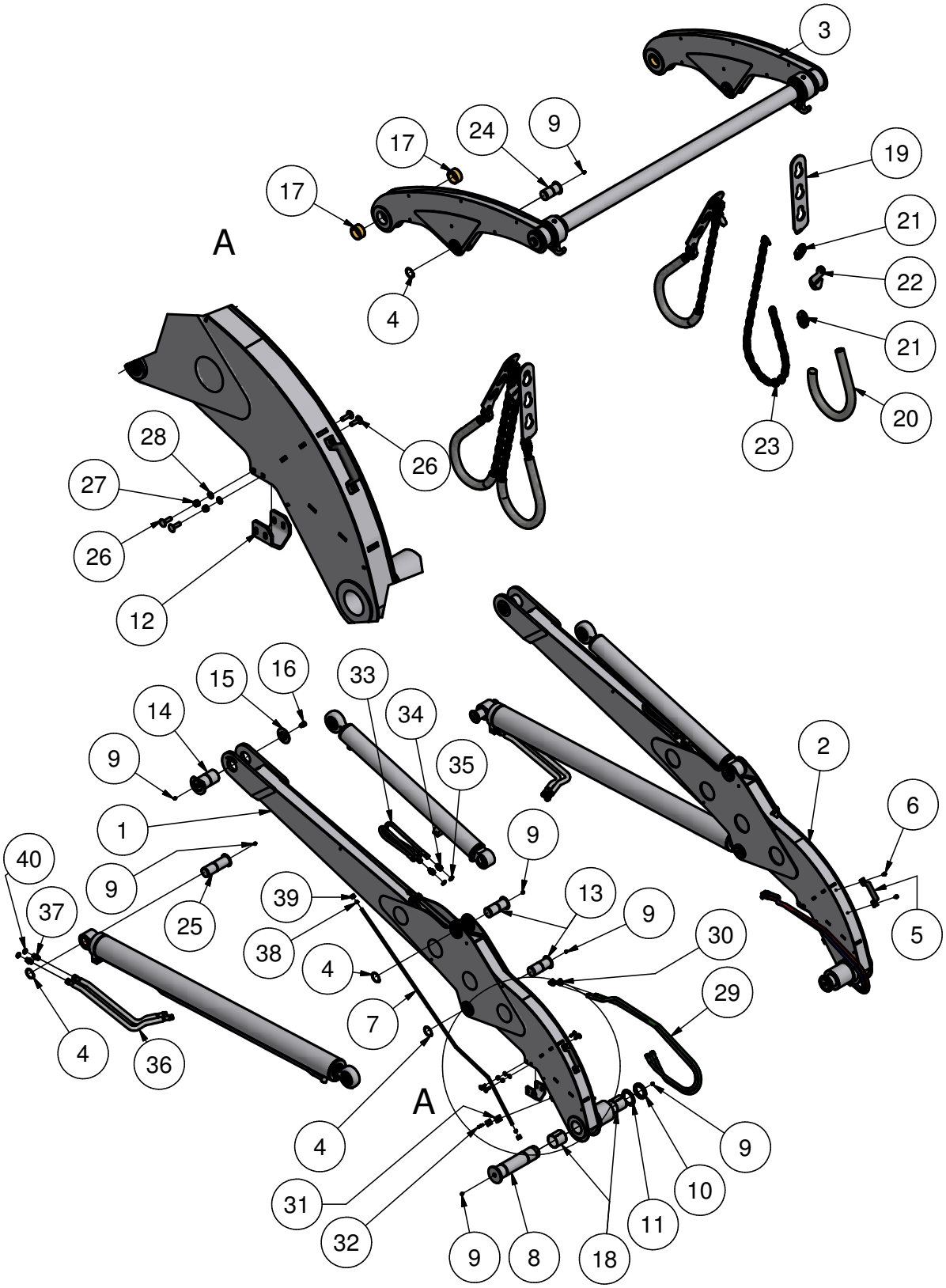

www.joab.se

JOAB Försäljnings AB
Östergärde Industriområde
SE-41729 Göteborg
Sweden

Telefon
+46 31 705 06 00

Telefax
+46 31 705 06 09
+46 31 705 06 36

E-post
info@joab.se

Pos Pos	Ant Qty	Art. nr Part. nr	Benämning Description	Anmärkning Remark
1	1	1006154	Hävarm vänster/Lift arm left	18 T
2	1	1006155	Hävarm höger/Lift arm right	18 T
3	1	-	Vikarm m bom/Support arm with Cross bar	Se nästa sida
4	8	4727	Segersäkring/Seeger circlip	
5	2	1007886	Handtag/Handlebar	
6	4	2853	Skruv/Screw	
7	4	1001451	Hydraulrör/Hydraulic pipe	
8	2	501436	Axel/Axle	
9	x	3332	Smörjnippel/Lubricant nipple	
10	2	3515	Kronmutter/Locking nut	
11	2	1618	Låsbricka/Locking washer	
12	2	1011968	Plåtstöd/Support	
13	4	501217	Axel/Axle	
14	2	501501	Axel/Axle	
15	2	3483	Bricka/Washer	
16	2	1539	Skruv/Screw	
17	2	7146	Bussning/Bushing	
18	2	7019	Bussning/Bushing	
19	4	-	Lyftplatta/Lift plate	Se Kapitel 11
20	4	1617	Kättingskydd/Chain protection	
21	8	3297	Kopplingslänk/Coupling	
22	4	2652	Förkortningskrok/Shortening claw	
23	4	1078	Kätting/Chain	
24	2	501232	Axel/Axle	
25	2	501320	Axel/Axle	
26	8	2518	Skruv/Screw	
27	8	2936	Låsmutter/Locking nut	
28	8	2948	Bricka/Washer	
29	4	1003898	Slang/Hose	
30	8	1004181	Vinkelkoppling/Coupling	
31	8	4702	Rörklämma/Tube clamp	
32	16	4140	Skruv/Screw	
33	4	1001592	Slang/Hose	
34	4	1150	Adapter/Coupling	
35	8	3405	Tredobricka/Sealing	1/2”
36	4	7053	Slang/Hose	
37	4	1684	Adapter/Coupling	
38	8	3429	Skärring/Ring	D12LS
39	8	3082	Skärringsmutter/Nut	M12L
40	4	3406	Tredobricka/Sealing	3/4”

JOAB Försäljnings AB
Östergärde Industriområde
SE-41729 Göteborg
Sweden

Telefon
+46 31 705 06 00

Telefax
+46 31 705 06 09
+46 31 705 06 36

E-post
info@joab.se

JOAB	Innehåll **VL 18 LVL** **Häv-ochvikarm/Lift-and support arm**			TEKNISKA DOKUMENT	
Datum 2012-12-04	Godkänd	Utfärdare KL	Utgåva 2	Blad 7	Nr **02:03**

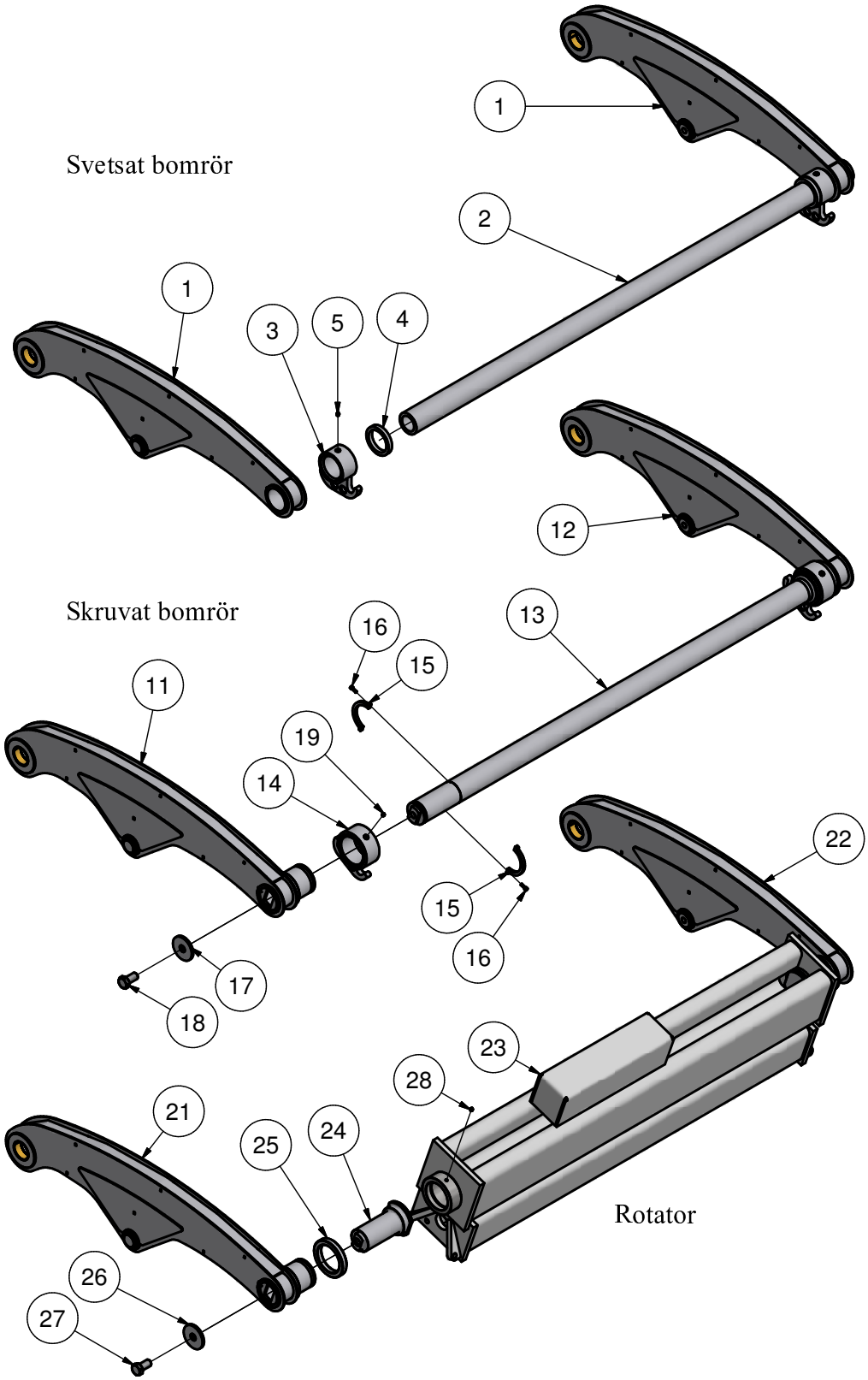

www.joab.se

JOAB Försäljnings AB
Östergärde Industriområde
SE-41729 Göteborg
Sweden

Telefon
+46 31 705 06 00

Telefax
+46 31 705 06 09
+46 31 705 06 36

E-post
info@joab.se

Pos Pos	Ant Qty	Art. nr Part. nr	Benämning Description	Anmärkning Remark
1	2	1006751	Vikarm/Support arm	Svetsad Bomrör
2	x	3493-3	Bomrör/Cross bar	2500mm
	x	3493-1	Bomrör/Cross bar	2550mm
	x	3493-4	Bomrör/Cross bar	2600mm
3	2	3524	Kättingsfäste/Chain bracket	
4	2	3486	Låsring/Locking ring	
5	2	3332	Smörjnippel/Lubricant nipple	
11	1	1007193	Vikarm/Support arm	Vänster/Left
12	1	1007194	Vikarm/Support arm	Höger/Right
13	x	1007199	Bomrör/Cross bar	2500mm
	x	1007198	Bomrör/Cross bar	2550mm
	x	1007197	Bomrör/Cross bar	2600mm
14	2	1007207	Kättingsfäste/Chain bracket	
15	2	1007206	Låsring/Locking ring	
16	4	6380	Skruv/Screw	
17	2	1007204	Låsplatta/Locking plate	
18	2	1007259	Skruv/Screw	
19	2	3332	Smörjnippel/Lubricant nipple	
21	1	1007193	Vikarm/Support arm	Vänster/Left
22	1	1007194	Vikarm/Support arm	Höger/Right
23	1	1010540	Rotator/Rotator	2550-2600 mm
24	2	1010552	Axel/Axle	
25	2	1010557	Bricka/Washer	
26	2	1007204	Låsplatta/Locking plate	
27	2	1007259	Skruv/Screw	
28	2	3332	Smörjnippel/Lubricant nipple	

JOAB	Innehåll **VL 18 LVL** **Utskjut/Plattform extension**			TEKNISKA DOKUMENT	
Datum 2012-12-04	Godkänd	Utfärdare KL	Utgåva 2	Blad 9	Nr **03:01**

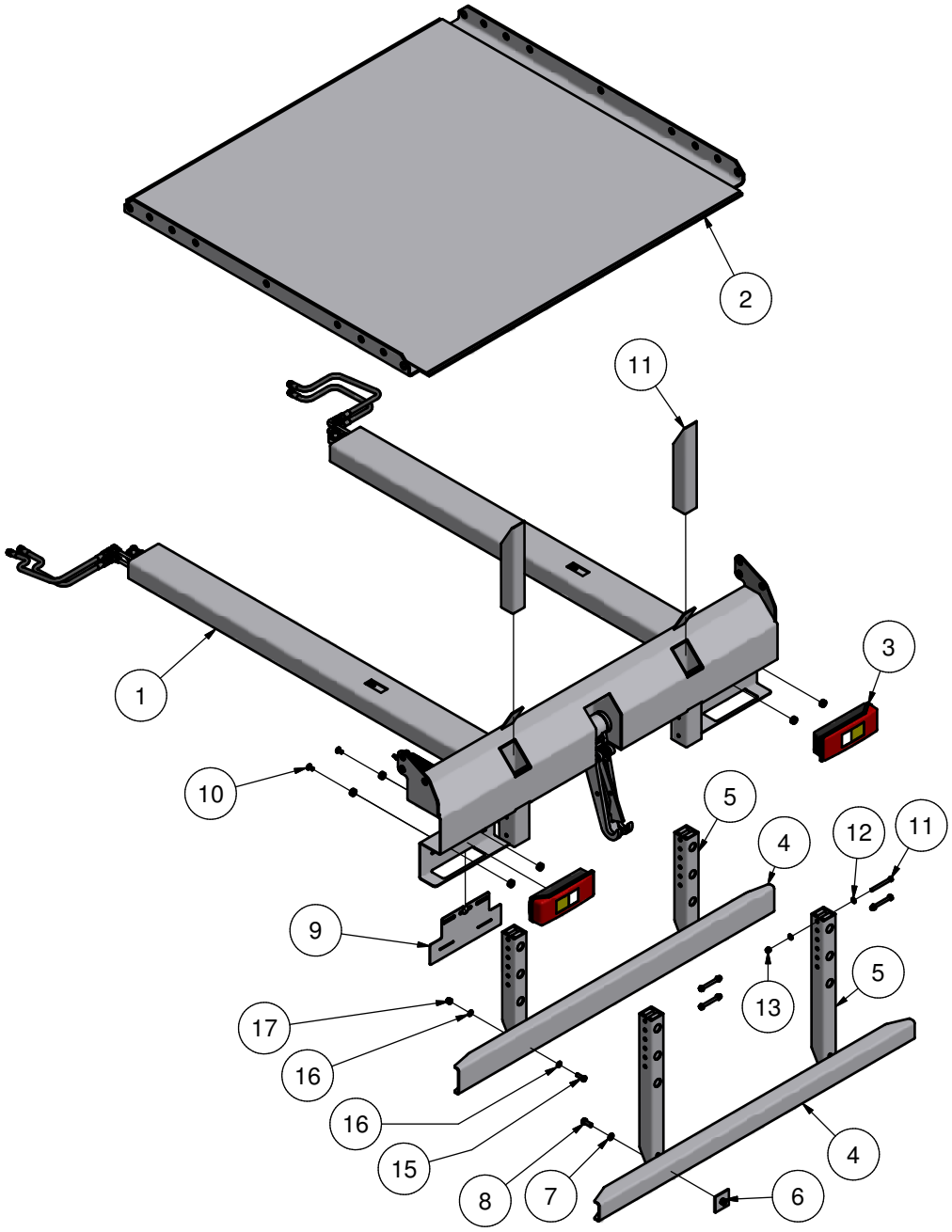

www.joab.se

JOAB Försäljnings AB
Östergärde Industriområde
SE-41729 Göteborg
Sweden

Telefon
+46 31 705 06 00

Telefax
+46 31 705 06 09
+46 31 705 06 36

E-post
info@joab.se

JOAB	Innehåll **VL 18 LVL** **Utskjut/Plattform extension**			TEKNISKA DOKUMENT	
Datum 2012-12-04	Godkänd	Utfärdare KL	Utgåva 2	Blad 10	Nr **03:02**

Pos Pos	Ant Qty	Art. nr Part. nr	Benämning Description	Anmärkning Remark
1	1	1010416	Utskjut komplett/Platform extension complete	2500mm
	1	1000297	Utskjut komplett/Platform extension complete	2550mm
	1	1000298	Utskjut komplett/Platform extension complete	2600mm
2	1	1007237	Flakbotten utskjut/Body floor platform ext.	2500mm
	1	1007236	Flakbotten utskjut/Body floor platform ext.	2550mm
	1	1007235	Flakbotten utskjut/Body floor platform ext.	2600mm
	1	1008877	Flakbotten utskjut/Body floor platform ext.	2500mm Hardox
	1	1008876	Flakbotten utskjut/Body floor platform ext.	2550mm Hardox
	1	1008875	Flakbotten utskjut/Body floor platform ext.	2600mm Hardox
3	1	1001493	Baklampa/Tail light	Vänster/Left
	1	1001494	Baklampa/Tail light	Höger/Right
4	1	1008743	Skyddsbalk/Underrun protection girder	H=142mm
	1	1008793	Skyddsbalk/Underrun protection girder	H=102mm
5	1	1004830	Vertikalbalk/Vertical girder	H=600mm
	1	1005399	Vertikalbalk/Vertical girder	H=850mm
6	2	1967	Skruvplatta/Anchor plate	
7	2	2951	Bricka/Washer	
8	2	2909	Skruv/Screw	
9	2	1000014	Plåt/Plate	
10	1	1010355	Fästsats baklampa/Fastening set tail light	
11	4	2884	Skruv/Screw	
12	8	2949	Bricka/Washer	
13	4	2937	Låsmutter/Locking nut	
14	2	501557	Containerstopp/Container stop	
15	4	6420	Skruv/Screw	
16	4	2950	Bricka/Washer	
17	4	2938	Låsmutter/Locking nut	

www.joab.se

JOAB Försäljnings AB
Östergärde Industriområde
SE-41729 Göteborg
Sweden

Telefon
+46 31 705 06 00

Telefax
+46 31 705 06 09
+46 31 705 06 36

E-post
info@joab.se

JOAB	Innehåll **VL 18 LVL** **Utskjut/Plattform extension**			TEKNISKA DOKUMENT	
Datum 2012-12-04	Godkänd	Utfärdare KL	Utgåva 2	Blad 9	Nr **03:03**

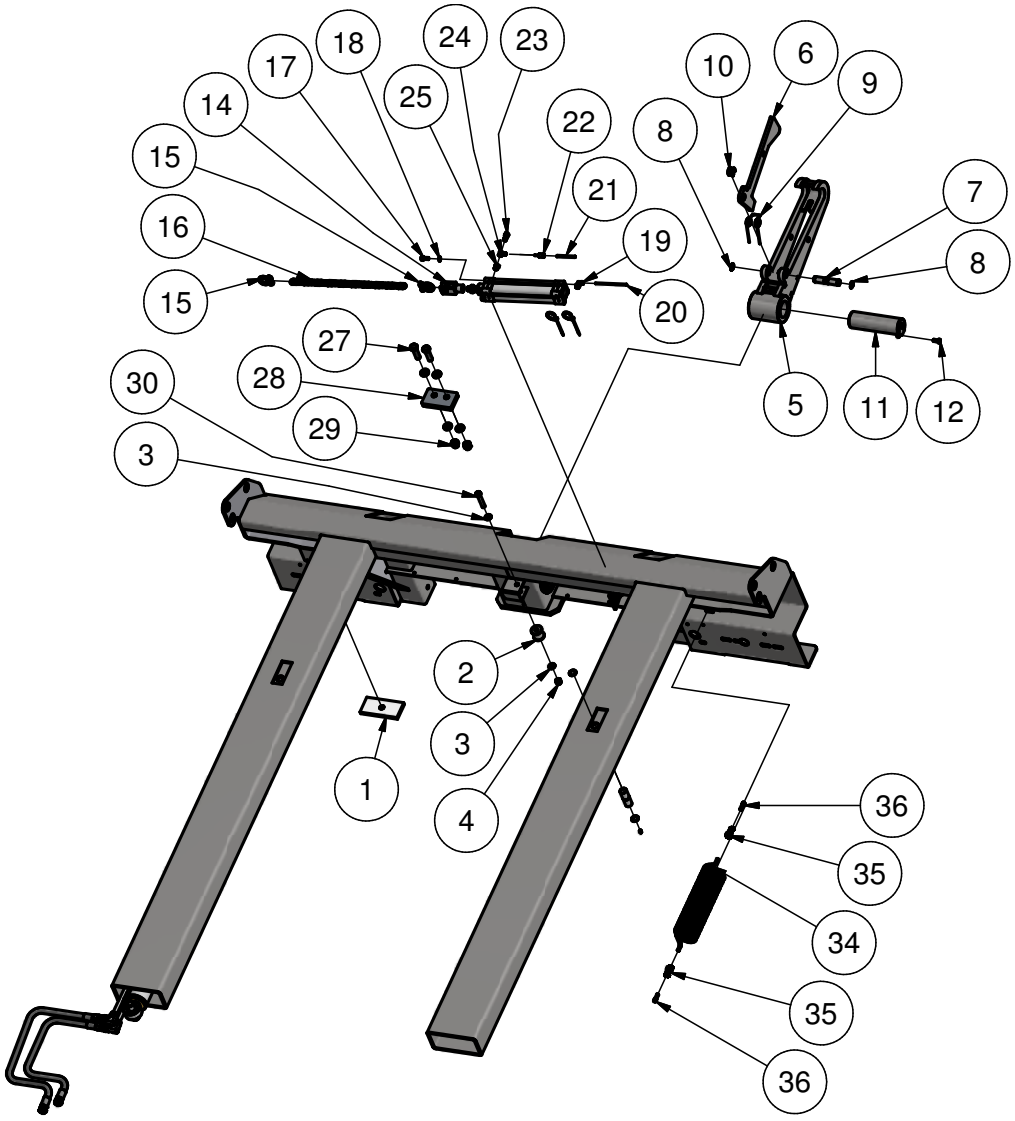

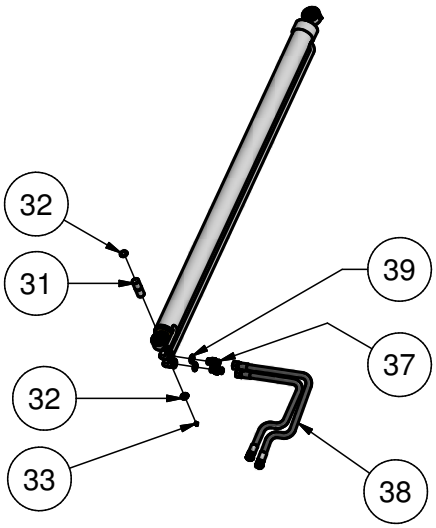

www.joab.se

JOAB Försäljnings AB
Östergärde Industriområde
SE-41729 Göteborg
Sweden

Telefon
+46 31 705 06 00

Telefax
+46 31 705 06 09
+46 31 705 06 36

E-post
info@joab.se

JOAB	Innehåll **VL 18 LVL** **Utskjut/Plattform extension**			TEKNISKA DOKUMENT	
Datum 2012-12-04	Godkänd	Utfärdare KL	Utgåva 2	Blad 10	Nr **03:04**

Pos Pos	Ant Qty	Art. nr Part. nr	Benämning Description	Anmärkning Remark
1	4	501410	Glidplatta/Glide plate	
2	1	1000301	Rulle/Pulley	
3	2	2949	Bricka/Washer	
4	1	2937	Låsmutter/Locking nut	
5	1	501110-1	Tippkrok krokdel/Tip hook	
6	1	501301	Tippkrok spärrdel/Tip hook locking plate	
7	1	501307	Axel/Axle	
8	2	4998	Segersäkring/Seeger circlip	
9	1	501493	Vridfjäder/Torsion spring	
10	2	501494	Spårryttare/Circlips	
11	1	3534	Axel/Axle	
12	1	2839	Skruv/Screw	
13	1	3473	Pneum.cylinder/Pneum.cylinder	
14	1	1374	Gaffelöra/Clevis	
15	2	1424	Lyrschackel/Jew harp	
16	1	1081	Kätting/Chain	
17	4	2922	Skruv/Screw	
18	4	2943	Bricka/Washer	
19	1	3846	Luftnippel/Air nipple	
20	x	2483	Luftslang/Air tube	4mm
21	x	1007972	Luftslang/Air tube	6mm
22	1	2778	Luftnippel/Air nipple	6-4
23	1	3847	Luftnippel stryp-back/Air damping nipple	
24	1	2799	Luftnippel banjo/Air banjo fitting	
25	1	2768	Luftnippel/Air nipple	1/4”-1/8”
26	4	2951	Bricka/Washer	
27	2	2905	Skruv/Screw	
28	1	1009478	Plåt/Plate	
29	2	2939	Låsmutter/Locking nut	
30	1	6417	Skruv/Screw	
31	4	1628	Axel/Axle	
32	8	4740	Segersäkring/Seeger circlip	
33	4	4750	Smörjnippel/Lubricant nipple	
34	1	2582	Spiralslang/Spiral air tube	
35	2	2787	Skottgenomgång/Bulkhead fitting	
36	2	1004	Luftnippel/Air nipple	8-4
37	4	1155	Adapter/Adapter	
38	4	4602	Slang/Hose	
39	4	3405	Tredotätning/Sealing	

JOAB Försäljnings AB
Östergärde Industriområde
SE-41729 Göteborg
Sweden

Telefon
+46 31 705 06 00

Telefax
+46 31 705 06 09
+46 31 705 06 36

E-post
info@joab.se

JOAB	Innehåll **VL 18 LVL** **Stödben/Support leg**			TEKNISKA DOKUMENT	
Datum 2012-12-04	Godkänd	Utfärdare KL	Utgåva 2	Blad 11	Nr **04:01**

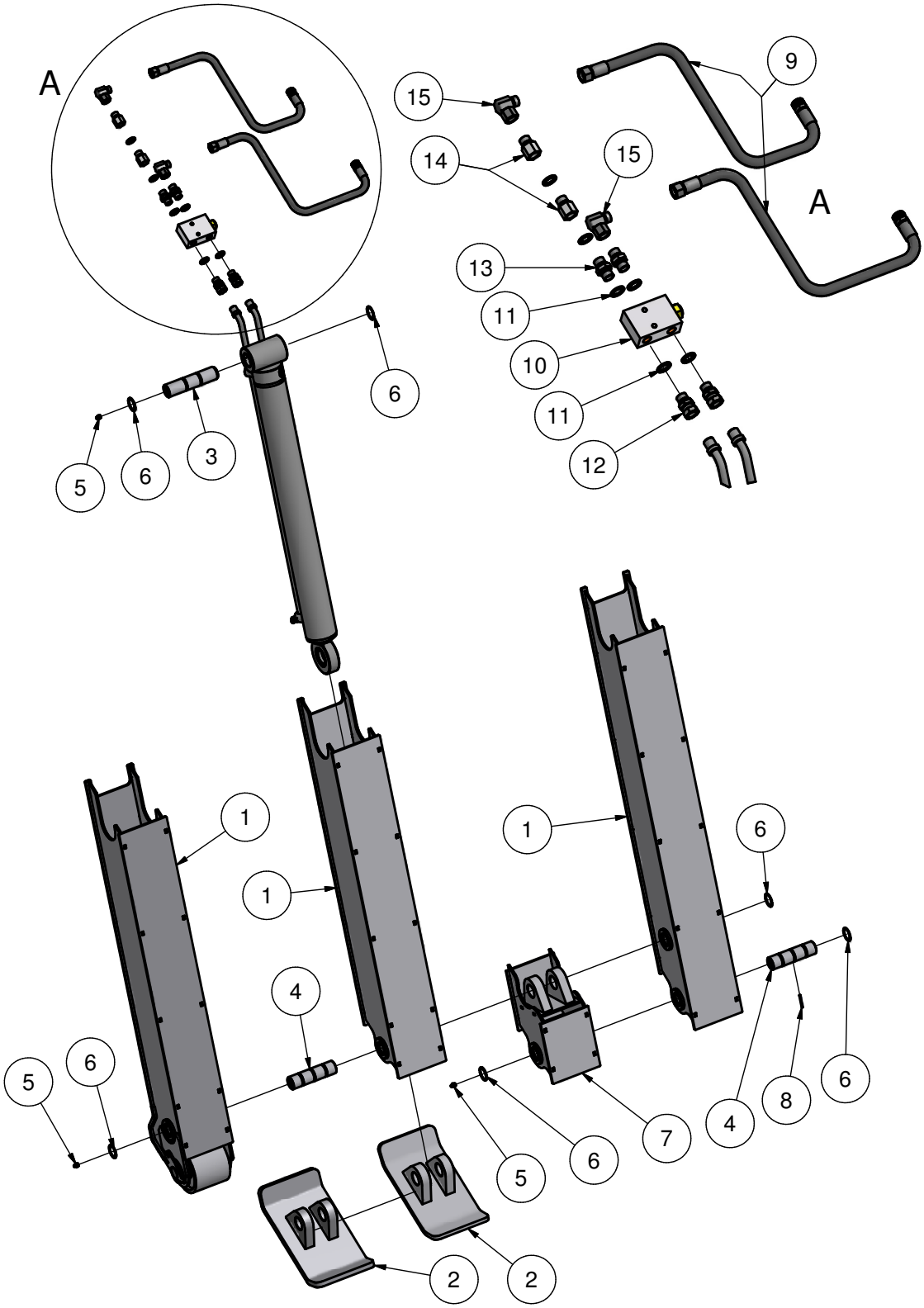

www.joab.se

JOAB Försäljnings AB
Östergärde Industriområde
SE-41729 Göteborg
Sweden

Telefon
+46 31 705 06 00

Telefax
+46 31 705 06 09
+46 31 705 06 36

E-post
info@joab.se

Pos Pos	Ant Qty	Art. nr Part. nr	Benämning Description	Anmärkning Remark
1	1	501040	Stödben/Support leg	Kort/Short
	1	1011607	Stödben/Support leg	STD/Normal
	1	501041	Stödben/Support leg	Rulle/Roller
2	1	501270	Stödfot/Support foot	12mm
	1	1004903	Stödfot/Support foot	16mm
3	1	501276	Axel/Axle	
4	x	501407	Axel/Axle	
5	x	3332	Smörjnippel/Lubricant nipple	
6	x	3523	Segersäkring/Seeger circlip	
7	1	1000235	Stödbensförlängning/Support leg extension	
8	1	2483	Luftslang/Air tube	
9	2	4602	Slang/Hose	
10	1	4692	Pilotstyrd backventil/Check valve	
11	6	3405	Tredotätning/Sealing	
12	2	1688	Adapter/Adapter	
13	2	1155	Adapter/Adapter	
14	2	1147	Adapter/Adapter	
15	2	2633	Hydraulkoppling/Hydr.fitting	

JOAB Försäljnings AB
Östergärde Industriområde
SE-41729 Göteborg
Sweden

Telefon
+46 31 705 06 00

Telefax
+46 31 705 06 09
+46 31 705 06 36

E-post
info@joab.se

JOAB	Innehåll **VL 18 LVL** **Lastsäkring/Load securing**			TEKNISKA DOKUMENT	
Datum 2012-12-04	Godkänd	Utfärdare KL	Utgåva 2	Blad 13	Nr **05:01**

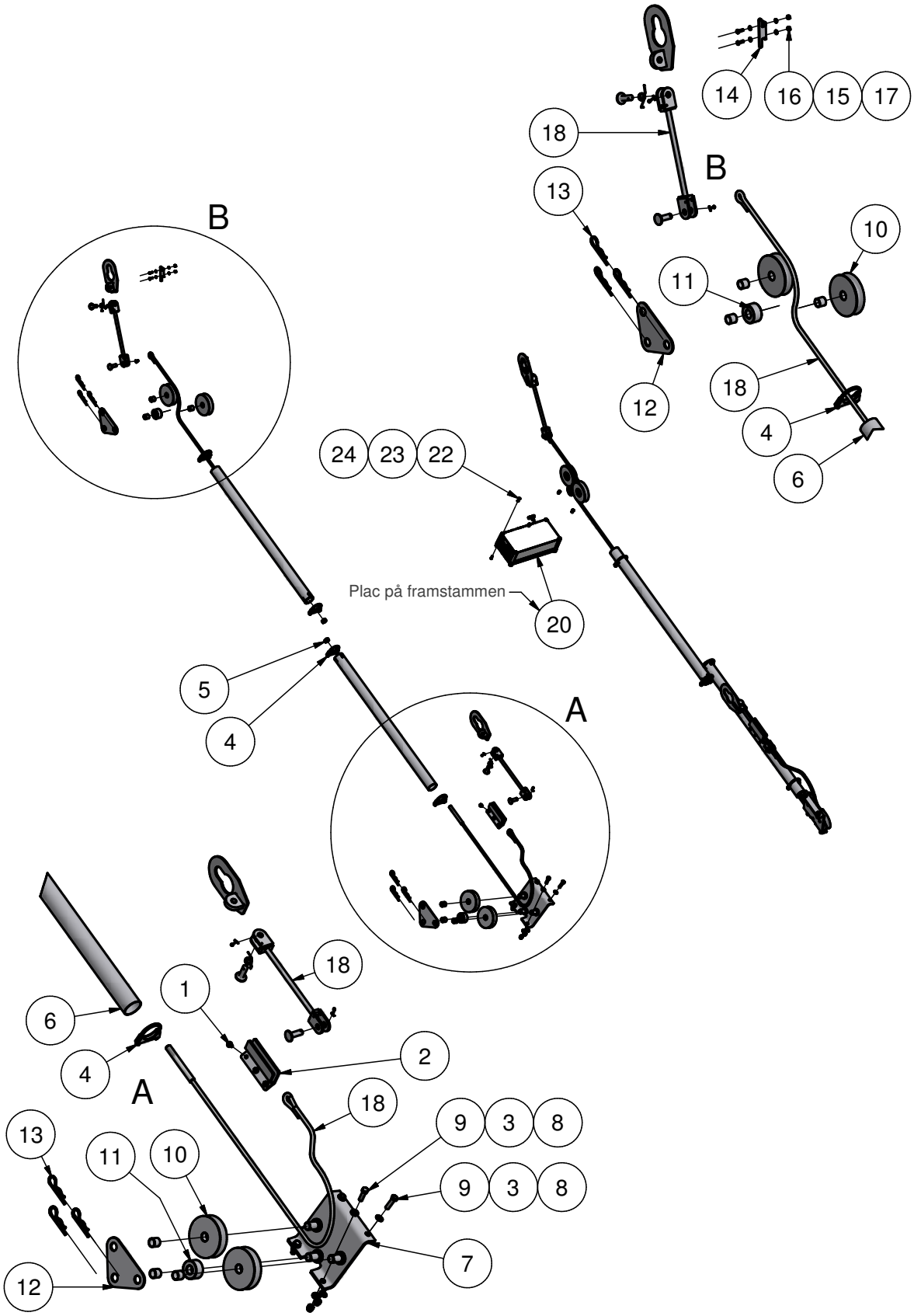

www.joab.se

JOAB Försäljnings AB
Östergärde Industriområde
SE-41729 Göteborg
Sweden

Telefon
+46 31 705 06 00

Telefax
+46 31 705 06 09
+46 31 705 06 36

E-post
info@joab.se

Pos Pos	Ant Qty	Art. nr Part. nr	Benämning Description	Anmärkning Remark
1	x	2853	Skruv/Screw	Bakre/Rear sec.
2	2	1007113	Durkplåt/ Plate	Bakre/Rear sec.
3	16	2949	Bricka/Washer	Bakre/Rear sec.
4	8	1000706	Rörklämma/Tube clamp	
5	4	1003828	Mutter/Nut	
6	4	1002220	Rör/Pipe	
7	2	1007251	Brytblockfäste/Corner block bracket	Bakre/Rear sec.
8	8	2937	Låsmutter/Locking nut	Bakre/Rear sec.
9	8	2560	Skruv/Screw	Bakre/Rear sec.
10	8	501480	Brytblock komplett/Corner block complete	
11	4	501478	Rulle komplett/Wheel complete	
12	4	501483	Plåt/Plate	
13	12	1822	Låssprint/Locking pin	
14	2	1004180	Krok/Hook	Främre/Front sec.
15	4	2825	Skruv/Screw	
16	4	2934	Mutter/Nut	
17	8	3385	Bricka/Washer	
18	4	1000565	Lastsäkring Komplett/Load securing complete	
19	1		Hydraulik/Hydraulics	
20	1	1005674	Magnetventilbox/Pneum.valve box	12 vent/valves
	1	1005673	Magnetventilbox/Pneum.valve box	4 vent/valves
21	-	-	-	
22	4	1806	Mutter/Nut	12 vent/valves
	4	2838	Mutter/Nut	4 vent/valves
23	4	2953	Bricka/Washer	12 vent/valves
	4	2952	Bricka/Washer	4 vent/valves
24	4	1009013	Skruv/Screw	12 vent/valves
	4	2821	Skruv/Screw	4 vent/valves

JOAB Försäljnings AB
Östergärde Industriområde
SE-41729 Göteborg
Sweden

Telefon
+46 31 705 06 00

Telefax
+46 31 705 06 09
+46 31 705 06 36

E-post
info@joab.se

JOAB	Innehåll **VL 18 LVL** **Lastsäkring/Load securing**			TEKNISKA DOKUMENT	
Datum 2012-12-04	Godkänd	Utfärdare KL	Utgåva 2	Blad 15	Nr **05:03**

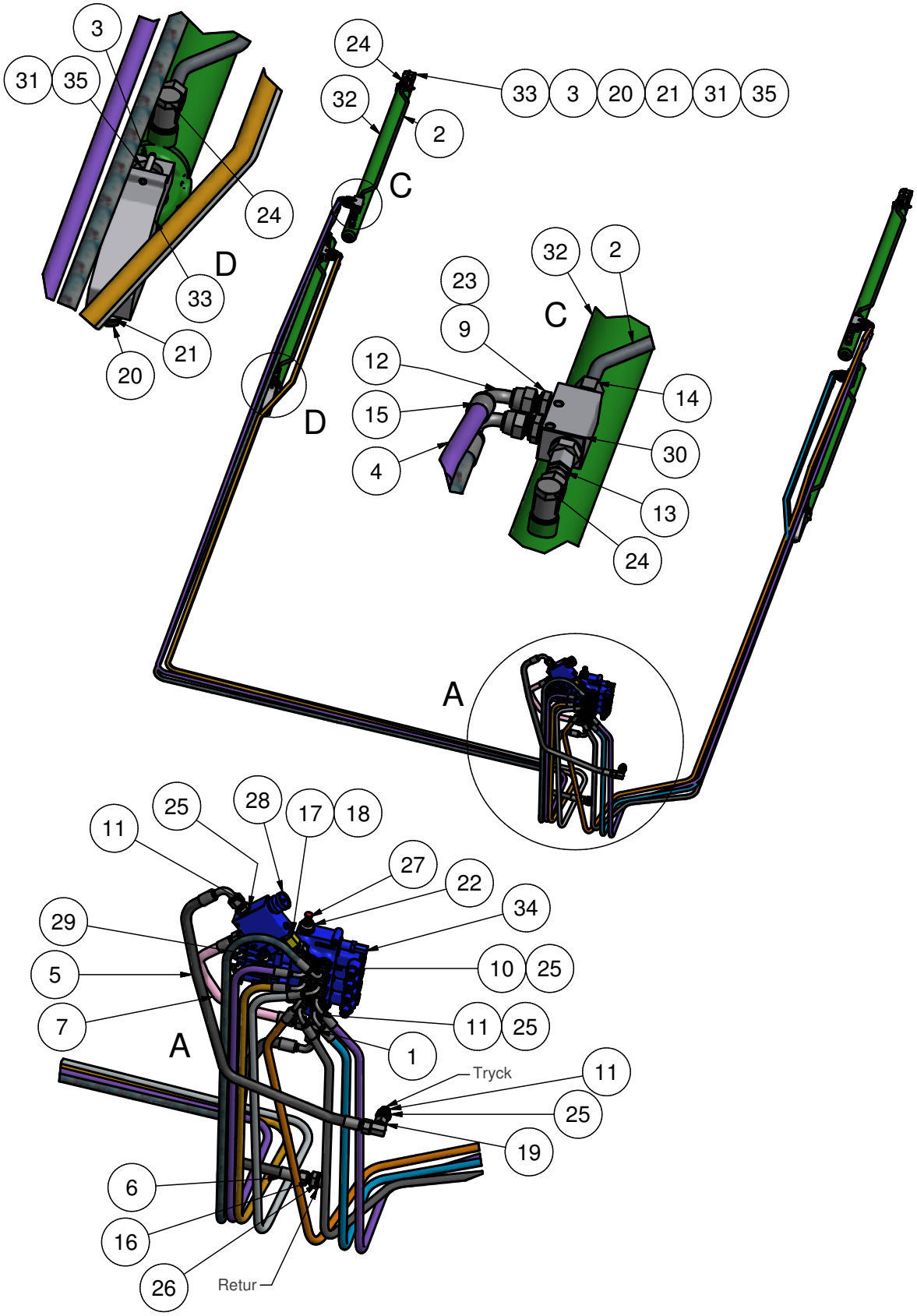

www.joab.se

JOAB Försäljnings AB
Östergärde Industriområde
SE-41729 Göteborg
Sweden

Telefon
+46 31 705 06 00

Telefax
+46 31 705 06 09
+46 31 705 06 36

E-post
info@joab.se

Pos Pos	Ant Qty	Art. nr Part. nr	Benämning Description	Anmärkning Remark
1	1	1001872	Adapter/Adapter	
2	4	1003196	Hydraulrör/Hydraulic pipe	
3	4	1003776	Rörpinne/Locking pin	
4	x	1004278	Hydraulslang/Hydraulic hose	3/8”
5	1	1012130	Slang/Hose	
6	1	1012132	Slang/Hose	
7	1	1012192	Slang/Hose	
8	-	-	-	
9	8	1149	Adapter/Adapter	3/8”-1/4”
10	8	1150	Adapter/Adapter	3/8”-1/2”
11	14	1155	Adapter/Adapter	1/2”-1/2”
12	x	1215	Presskoppling/Hose coupling	
13	4	1222	Hydraulkoppling/Hydr.fitting	GE
14	4	1224	Hydraulkoppling/Hydr.fitting	EVGE
15	x	1231	Presshylsa/Sleeve	
16	1	1684	Adapter/Adapter	1/2”-3/4”
17	1	1750	Hydraulkoppling/Hydr.fitting	EVGE
18	1	1763	Hydraulkoppling/Hydr.fitting	
19	1	2633	Adapter/Adapter	
20	12	1002343	Skruv/Screw	
21	12	2950	Bricka/Washer	
22	1	3016	Hydraulkoppling/Hydr.fitting	
23	8	3039	Tredotätning/Sealing	1/4”
24	8	3080	Hydraulkoppling/Hydr.fitting	
25	12	3405	Tredotätning/Sealing	1/2”
26	1	3406	Tredotätning/Sealing	3/4”
27	1	4044	Mätnippel/Pressure gauge nipple	
28	1	4209	Flödesdelare/Flow divider	
29	8	4629	Luftnippel/Air nipple	
30	4	4698	Pilotbackventil/Checkvalve	
31	4	4750	Smörjnippel/Lubricant nipple	
32	4	501016	Lastsäkringscylinder/Load securing cylinder	
33	4	501514	Cylinderfäste/Cylinder bracket	
34	1	5832-1	Manöverventil/Hand valve	2 sekt/2 sect. valve
	1	5834-1	Manöverventil/Hand valve	4 sekt/4 sect. valve
35	4	80702-4	Axel/Axle	12 vent/valves

JOAB Försäljnings AB
Östergärde Industriområde
SE-41729 Göteborg
Sweden

Telefon
+46 31 705 06 00

Telefax
+46 31 705 06 09
+46 31 705 06 36

E-post
info@joab.se

JOAB	Innehåll **VL 18 LVL** **Utskjutcylinder/Platform extension cylinder. 63/40/1300**			TEKNISKA DOKUMENT	
Datum 2012-12-04	Godkänd	Utfärdare KL	Utgåva 2	Blad 17	Nr **06:01**

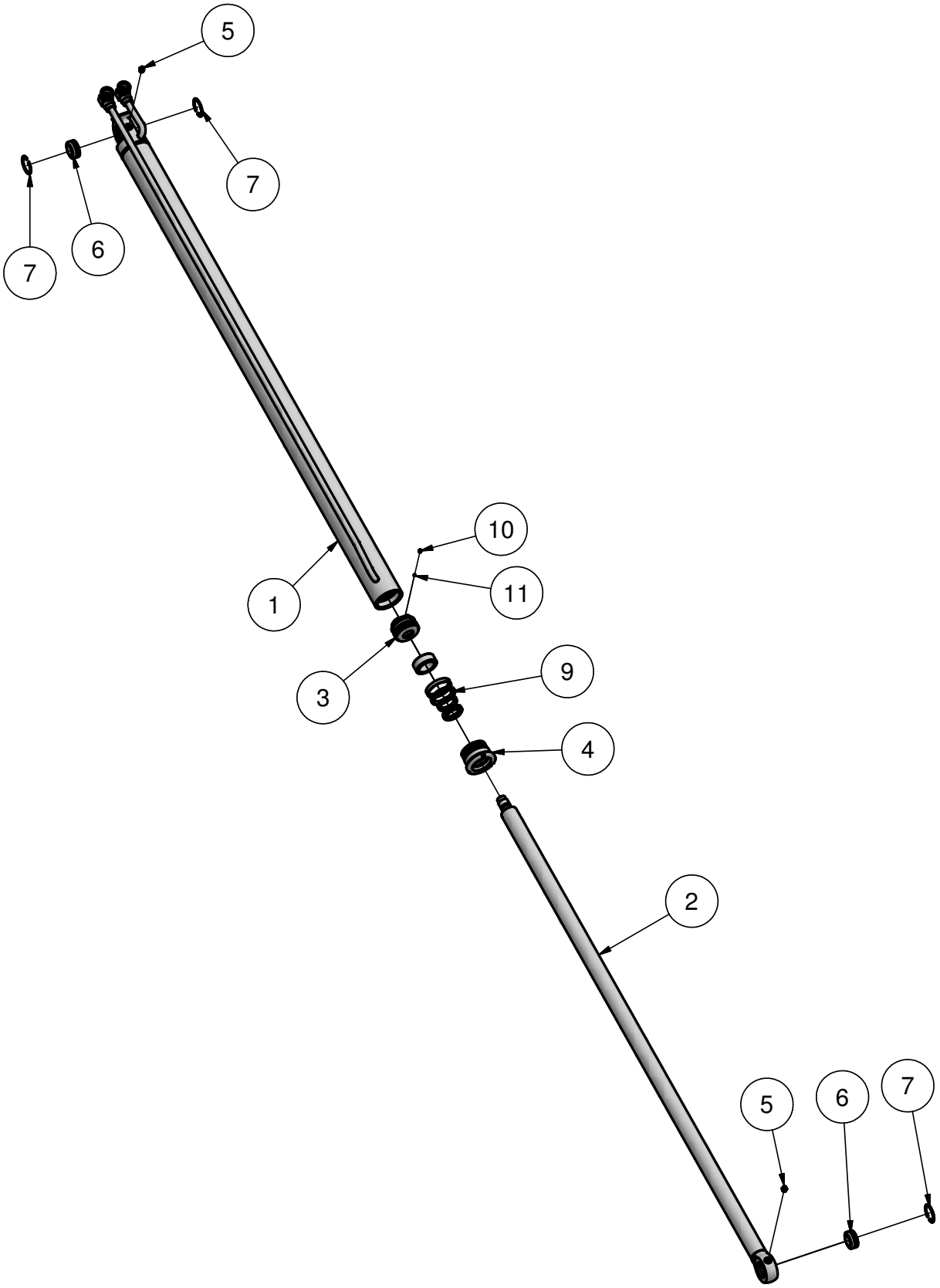

www.joab.se

JOAB Försäljnings AB
Östergärde Industriområde
SE-41729 Göteborg
Sweden

Telefon
+46 31 705 06 00

Telefax
+46 31 705 06 09
+46 31 705 06 36

E-post
info@joab.se

Pos Pos	Ant Qty	Art. nr Part. nr	Benämning Description	Anmärkning Remark
	1	1006059	Utskjutscylinder kompl/Platform ext. cyl. complete	
1	1		Cylinderrör/Cylindertube	
2	1		Kolvstång/Piston rod	
3	1		Kolv/Piston	
4	1		Styrningsblock/Piston rod guide	
5	2		Smörjnippel/Lubricant nipple	
6	2		Ledlager/Bearing	
7	3		Segersäkring/Seeger circlip	
8	-		-	
9	1		Packningssats/Seal set complete	
10	1		Låsskruv/Screw	
11	1		Låskula/Ball	

JOAB Försäljnings AB
Östergärde Industriområde
SE-41729 Göteborg
Sweden

Telefon
+46 31 705 06 00

Telefax
+46 31 705 06 09
+46 31 705 06 36

E-post
info@joab.se

JOAB	Innehåll **VL 18 LVL Hävarmscylinder/Lift arm cylinder. 140/63/1920**			TEKNISKA DOKUMENT	
Datum 2012-12-04	Godkänd	Utfärdare KL	Utgåva 2	Blad 19	Nr **07:01**

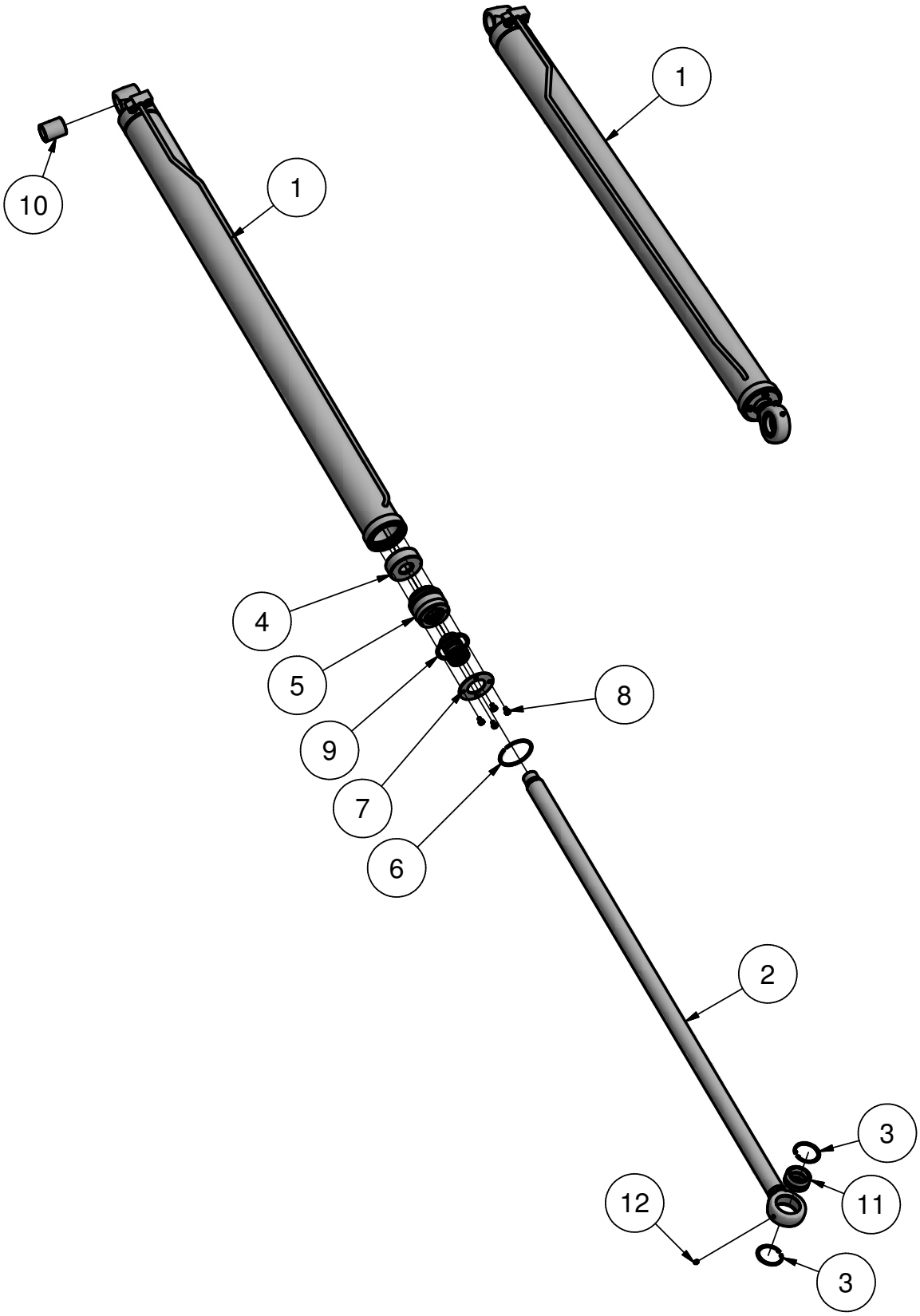

www.joab.se

JOAB Försäljnings AB
Östergärde Industriområde
SE-41729 Göteborg
Sweden

Telefon
+46 31 705 06 00

Telefax
+46 31 705 06 09
+46 31 705 06 36

E-post
info@joab.se

JOAB	Innehåll **VL 18 LVL Hävarmscylinder/Lift arm cylinder. 140/63/1920**			TEKNISKA DOKUMENT	
Datum 2012-12-04	Godkänd	Utfärdare KL	Utgåva 2	Blad 20	Nr **07:02**

Pos Pos	Ant Qty	Art. nr Part. nr	Benämning Description	Anmärkning Remark
	1	1006053	Hävarmscyl. kompl/Lift arm cylinder compl.	Vänster/Left
	1	1006054	Hävarmscyl. kompl/Lift arm cylinder compl.	Höger/Right
1	1		Cylinderrör vänster/Cylinder tube left	Vänster/Left
	1		Cylinderrör höger/Cylinder tube right	Höger/Right
2	1		Kolvstång komplett/Piston rod complete	
3	2		Segersäkring/Seeger circlip	
4	1		Kolv/Piston	
5	1		Styrningsblock/Piston rod guide	
6	1		Låsring/Ring	
7	1		Plåt/Plate	
8	4		Skruv/Screw	
9	1		Packningssats/Seal set complete	
10	1		Bussning/Bushing	
11	1		Ledlager/Bearing	
12	1		Smörjnippel/Lubricant nipple	

JOAB Försäljnings AB
Östergärde Industriområde
SE-41729 Göteborg
Sweden

Telefon
+46 31 705 06 00

Telefax
+46 31 705 06 09
+46 31 705 06 36

E-post
info@joab.se

JOAB	Innehåll **VL 18 LVL** **Vikarmcylinder/Support arm cylinder. 100/63/1080**			TEKNISKA DOKUMENT	
Datum 2012-12-04	Godkänd	Utfärdare KL	Utgåva 2	Blad 21	Nr **08:01**

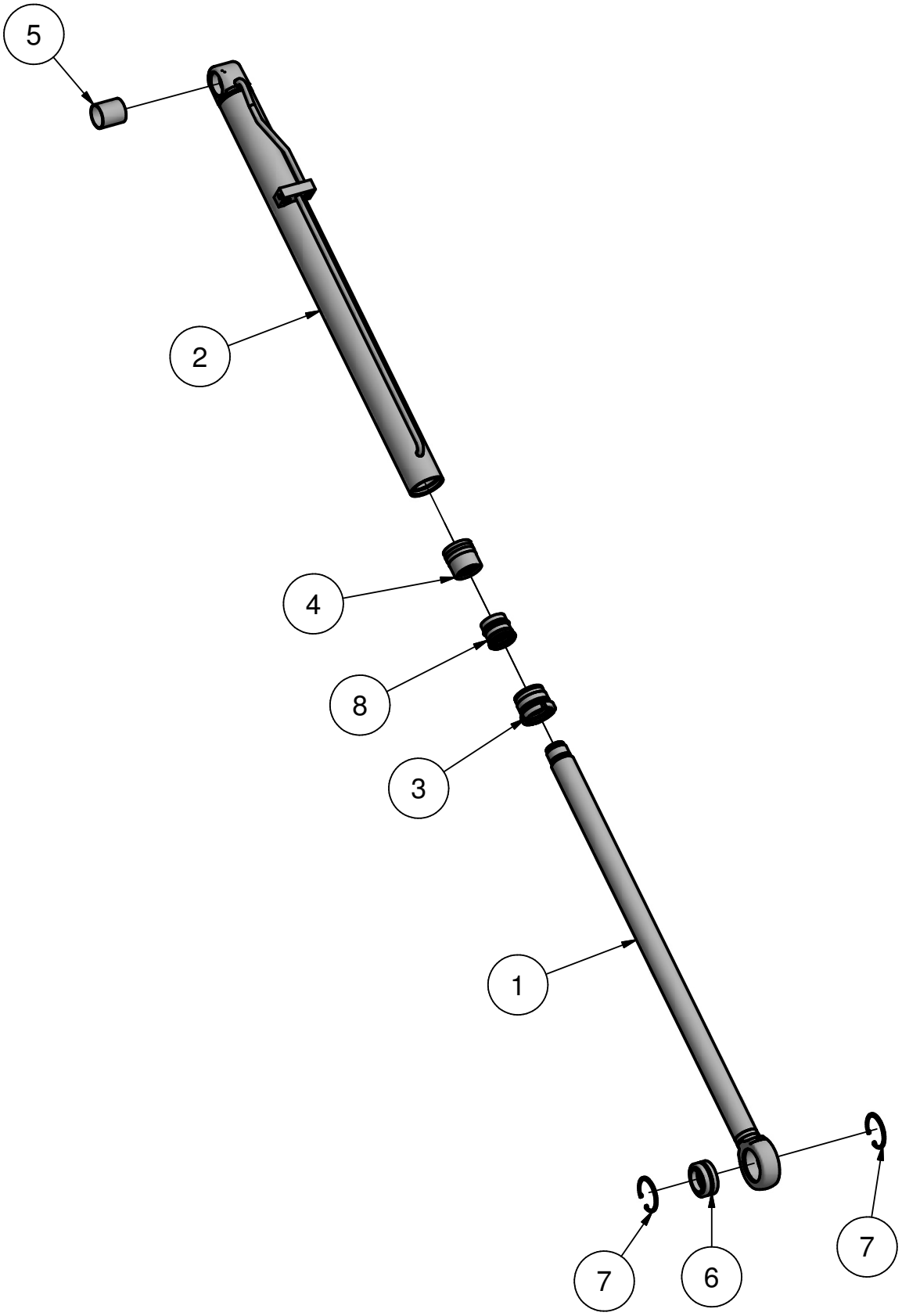

www.joab.se

JOAB Försäljnings AB
Östergärde Industriområde
SE-41729 Göteborg
Sweden

Telefon
+46 31 705 06 00

Telefax
+46 31 705 06 09
+46 31 705 06 36

E-post
info@joab.se

JOAB	Innehåll **VL 18 LVL Vikarmcylinder/Support arm cylinder. 100/63/1080**			TEKNISKA DOKUMENT	
Datum 2012-12-04	Godkänd	Utfärdare KL	Utgåva 2	Blad 22	Nr **08:02**

Pos Pos	Ant Qty	Art. nr Part. nr	Benämning Description	Anmärkning Remark
	1	1006056	Vikarmscyl.kompl/Support arm cyl. compl.	
1	1		Kolvstång komplett/Piston rod compl.	
2	1		Cylinderrör/Cylinder tube	
3	1		Styrningsblock/Piston rod guide	
4	1		Kolv/Piston	
5	1		Bussning/Bushing	
6	1		Ledlager/Bearing	
7	2		Segersäkring/Seeger circlip	
8	1		Packningssats/Seal set complete	

www.joab.se

JOAB Försäljnings AB
Östergärde Industriområde
SE-41729 Göteborg
Sweden

Telefon
+46 31 705 06 00

Telefax
+46 31 705 06 09
+46 31 705 06 36

E-post
info@joab.se

JOAB	Innehåll **VL 18 LVL** **Lastsäkringscylinder/Load sec. cylinder. 50/25/1000**			TEKNISKA DOKUMENT	
Datum 2012-12-04	Godkänd	Utfärdare KL	Utgåva 2	Blad 23	Nr **09:01**

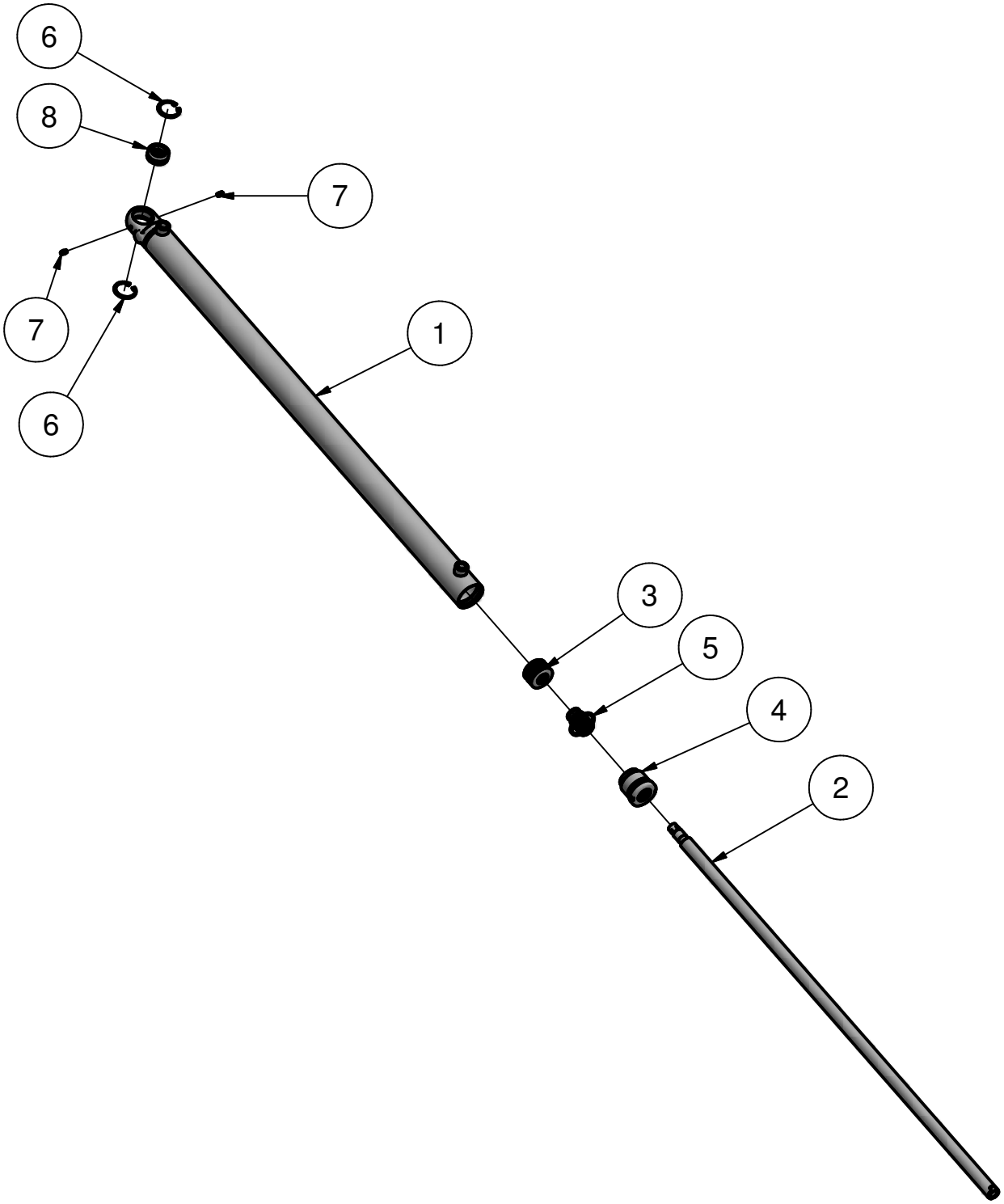

www.joab.se

JOAB Försäljnings AB
Östergärde Industriområde
SE-41729 Göteborg
Sweden

Telefon
+46 31 705 06 00

Telefax
+46 31 705 06 09
+46 31 705 06 36

E-post
info@joab.se

Pos Pos	Ant Qty	Art. nr Part. nr	Benämning Description	Anmärkning Remark
	1	501016	Lastsäkringscyl. kompl/Load sec.cyl. compl	
1	1		Cylinderrör/Cylinder tube	
2	1	1000702	Kolvstång komplett/Piston rod complete	
3	1	1000703	Kolv/Piston	
4	1	1000701	Styrningsblock/Piston rod guide	
5	1	1000704	Packningssats/Seal set complete	
6	2	1000699	Segersäkring/Seeger circlip	
7	2	4750	Smörjnippel/Lubricant nipple	
8	1	1000700	Ledlager/Bearing	

JOAB Försäljnings AB
Östergärde Industriområde
SE-41729 Göteborg
Sweden

Telefon
+46 31 705 06 00

Telefax
+46 31 705 06 09
+46 31 705 06 36

E-post
info@joab.se

JOAB	Innehåll **VL 18 LVL** **Stödbenscylinder/Support leg cylinder. 80/63/750**			TEKNISKA DOKUMENT	
Datum 2012-12-04	Godkänd	Utfärdare KL	Utgåva 2	Blad 25	Nr **10:01**

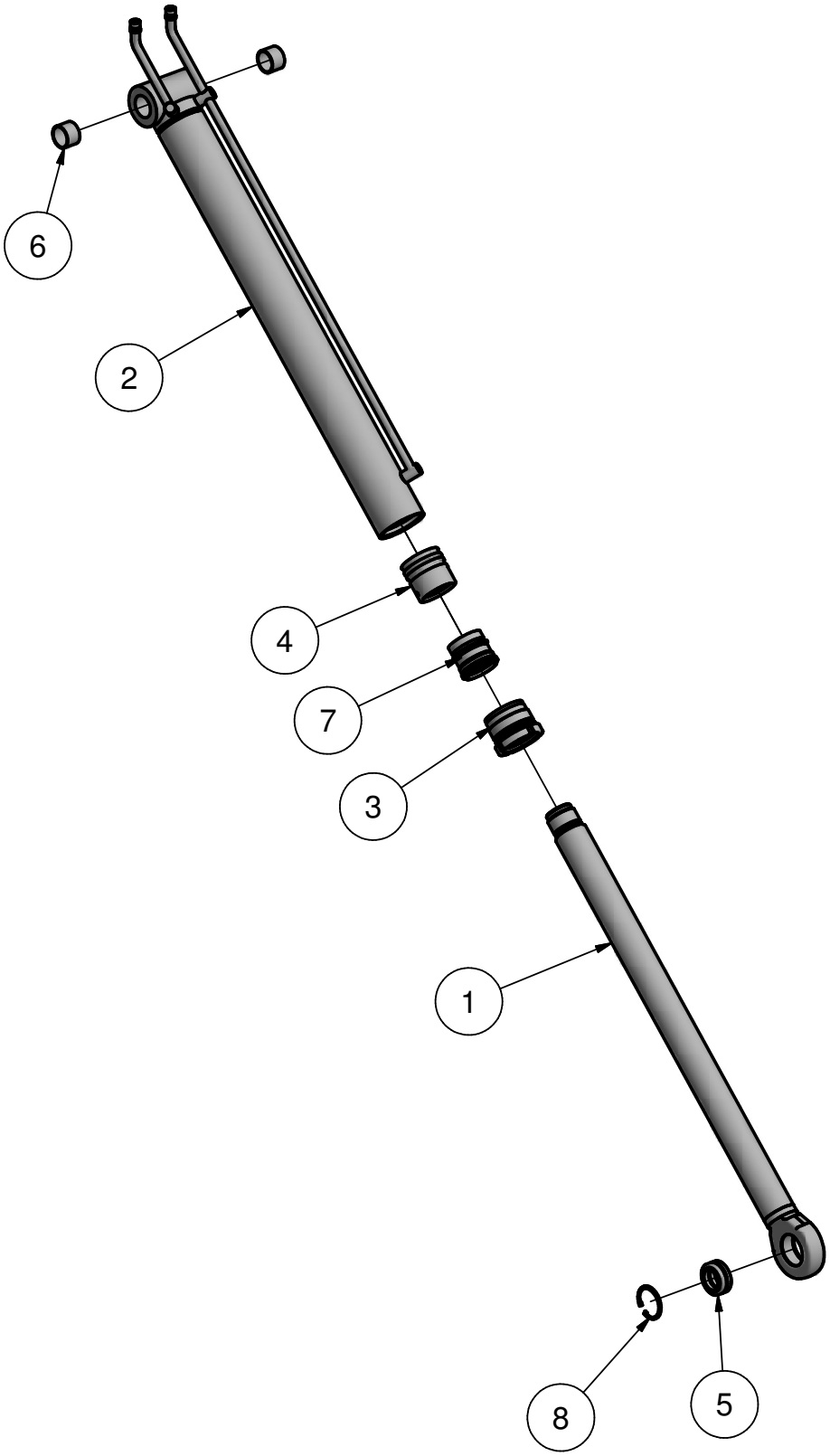

www.joab.se

JOAB Försäljnings AB
Östergärde Industriområde
SE-41729 Göteborg
Sweden

Telefon
+46 31 705 06 00

Telefax
+46 31 705 06 09
+46 31 705 06 36

E-post
info@joab.se

JOAB	Innehåll **VL 18 LVL Stödbenscylinder/Support leg cylinder. 80/63/750**			TEKNISKA DOKUMENT	
Datum 2012-12-04	Godkänd	Utfärdare KL	Utgåva 2	Blad 26	Nr **10:02**

Pos Pos	Ant Qty	Art. nr Part. nr	Benämning Description	Anmärkning Remark
	1	1006057	Stödbenscyl.kompl/Support leg cyl.complete	
1	1		Kolvstång komplett/Piston rod complete	
2	1		Cylinderrör/Cylindertube	
3	1		Styrningsblock/Piston rod guide	
4	1		Kolv/Piston	
5	1		Ledlager/Bearing	
6	2		Bussning/Bushing	
7	1		Packningssats/Seal set complete	
8	1		Segersäkring/Seeger circlip	

JOAB Försäljnings AB
Östergärde Industriområde
SE-41729 Göteborg
Sweden

Telefon
+46 31 705 06 00

Telefax
+46 31 705 06 09
+46 31 705 06 36

E-post
info@joab.se

JOAB	Innehåll **VL 18 LVL** **Lyftplatta/Lift plate**			TEKNISKA DOKUMENT	
Datum 2012-12-04	Godkänd	Utfärdare KL	Utgåva 2	Blad 27	Nr **11:01**

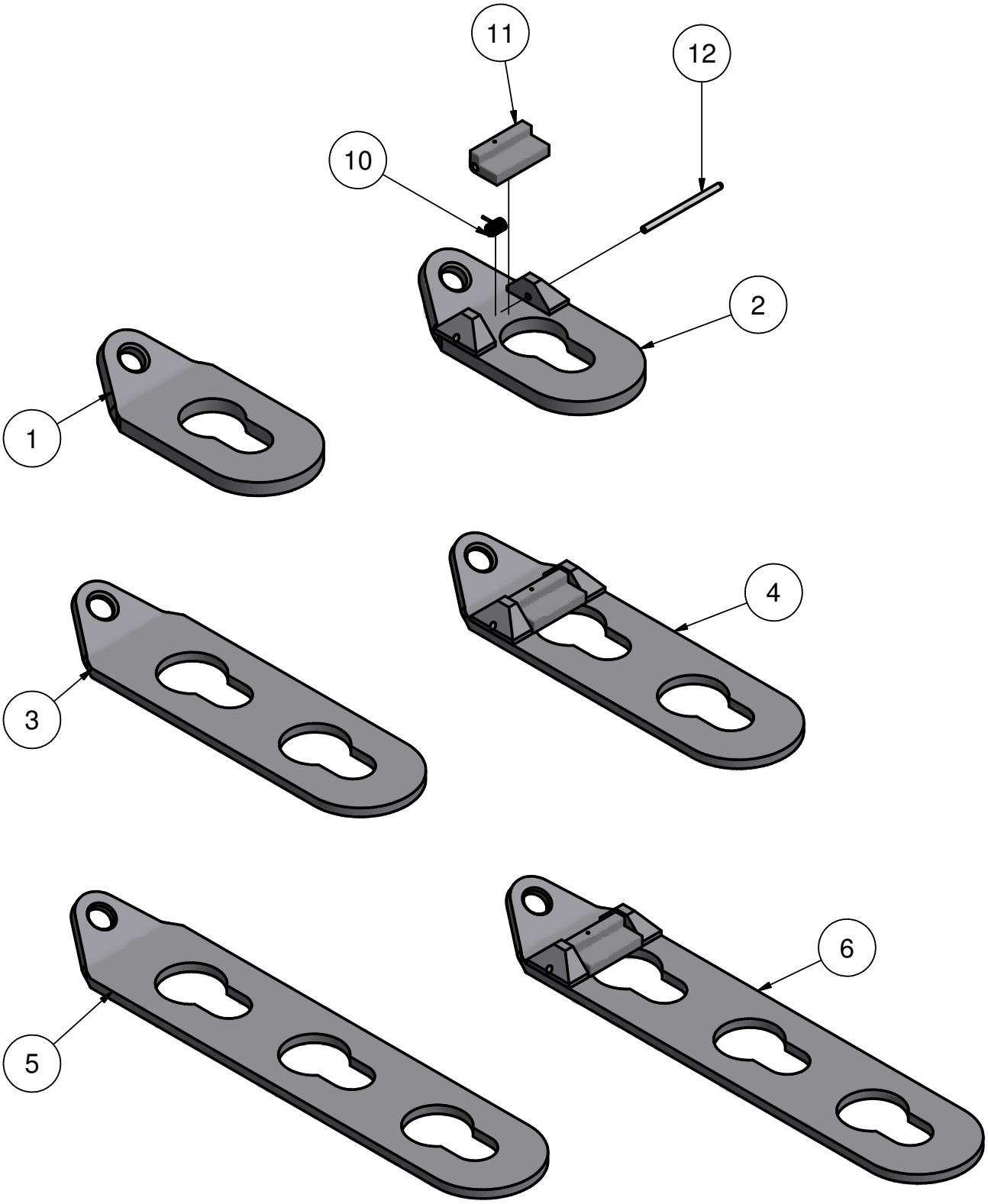

www.joab.se

JOAB Försäljnings AB
Östergärde Industriområde
SE-41729 Göteborg
Sweden

Telefon
+46 31 705 06 00

Telefax
+46 31 705 06 09
+46 31 705 06 36

E-post
info@joab.se

JOAB	Innehåll **VL 18 LVL** **Lyftplatta/Lift plate**			TEKNISKA DOKUMENT	
Datum 2012-12-04	Godkänd	Utfärdare KL	Utgåva 2	Blad 28	Nr **11:02**

Pos Pos	Ant Qty	Art. nr Part. nr	Benämning Description	Anmärkning Remark
1	x	1964	Lyftplatta/Lift plate	T=15
2	x	1964L	Lyftplatta låsning/Lift plate with locking	T=15
3	x	1000446	Lyftplatta/Lift plate	T=10
4	x	1000859	Lyftplatta låsning/Lift plate with locking	T=10
5	x	501430	Lyftplatta/Lift plate	T=10
6	x	1000858	Lyftplatta låsning/Lift plate with locking	T=10
10	1	4481	Vridfjäder/Torsion spring	
11	1	1934	Låsplatta/Locking plate	
12	1	1002351	Rörpinne/Locking pin	

JOAB Försäljnings AB
Östergärde Industriområde
SE-41729 Göteborg
Sweden

Telefon
+46 31 705 06 00

Telefax
+46 31 705 06 09
+46 31 705 06 36

E-post
info@joab.se

JOAB	Innehåll **VL 18 LVL** **Utrustning stomme/Equipment body**			TEKNISKA DOKUMENT	
Datum 2012-12-04	Godkänd	Utfärdare KL	Utgåva 2	Blad 29	Nr **12:01**

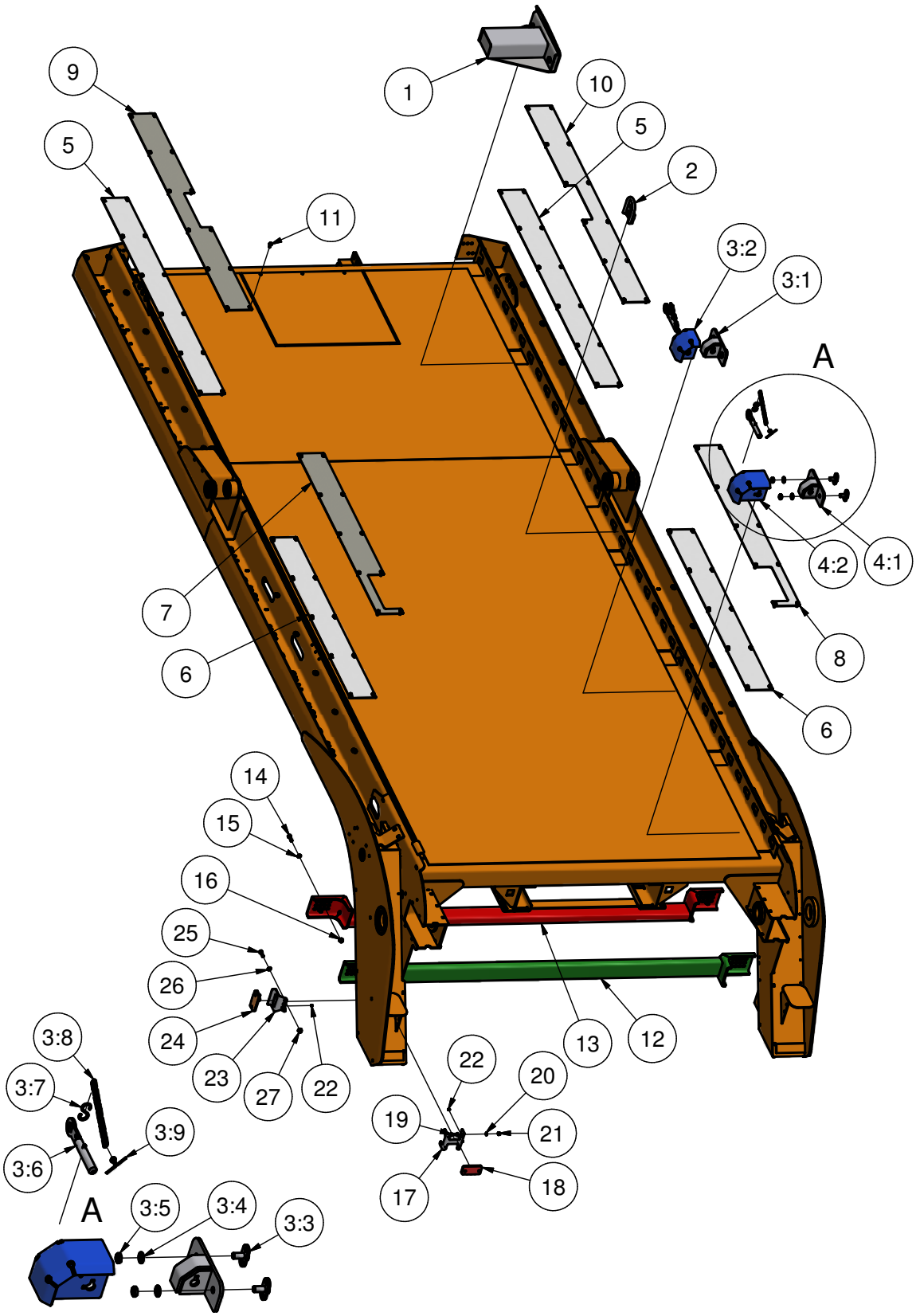

www.joab.se

JOAB Försäljnings AB
Östergärde Industriområde
SE-41729 Göteborg
Sweden

Telefon
+46 31 705 06 00

Telefax
+46 31 705 06 09
+46 31 705 06 36

E-post
info@joab.se

Pos Pos	Ant Qty	Art. nr Part. nr	Benämning Description	Anmärkning Remark
1	x	1000093	Lastförstängning/Stopping device (load)	
2	x	501503	Surrningsögla/Fixing device (load)	
3	x	1006253	Sidostöd komplett/Lateral support complete (load)	115/140
3:1	1	1006259	Fast del/Fixed part	
3:2	1	1006260	Ställbar del/Adjustable part	115/140
3:3	2	501509	Låsning/Lock bolt	
3:4	2	2951	Bricka/Washer	
3:5	2	501508	Mutter/Nut	
3:6	1	1006280	Låsaxel/Locking pin	
3:7	1	1000786	S-krok/S-shaped hook	
3:8	1	1614-9	Kätting/Chain	
3:9	1	3031	Saxpinne/Split pin	
4	x	1006281	Sidostöd komplett/Lateral support complete (load)	140/190
4:1	1	1006259	Fast del/Fixed part	
4:2	1	1006765	Ställbar del/Adjustable part	140/190
5	2	501546-2-L	Durkplåt Fram utan lasth/Checkered plate front	L=Liftbottenlängd
6	2	501547-2	Durkplåt Bak utan lasth/Checkered plate rear	
7	1	501547-1	Durkplåt VB m lasth/Checkered plate rear left	
8	1	501547	Durkplåt HB m lasth/ Checkered plate rear right	
9	1	501546-1-L	Durkplåt VF m lasth/Checkered plate front left	L=Liftbottenlängd
10	1	501546-L	Durkplåt HF m lasth/ Checkered plate front right	L=Liftbottenlängd
11	x	2853	Skruv/Screw	
12	1	1003851	Mellanbalk/Crossbar	
13	1	1006043	Mellanbalk/Crossbar	
14	8	1003508	Skruv/Screw	
15	8	2948	Bricka/Washer	
16	8	1003509	Mutter/Nut	
17	2	1007148	Plåt/Plate	
18	2	1005432	Breddmarkeringsljus/Width indicator lamp	Röd/Red
19	4	2840	Skruv/Screw	
20	8	2943	Bricka/Washer	
21	4	2935	Mutter/Nut	
22	8	1238	Mutter/Nut	
23	2	1007497	Plåt/Plate	
24	2	6092	Sidomarkeringsljus/Side lamp	Orange/Orange
25	4	1003508	Skruv/Screw	
26	4	2948	Bricka/Washer	
27	4	1003509	Mutter/Nut	

JOAB	Innehåll **VL 18 LVL** **Slangar/Hoses**			TEKNISKA DOKUMENT	
Datum 2012-12-04	Godkänd	Utfärdare KL	Utgåva 2	Blad 31	Nr **13:01**

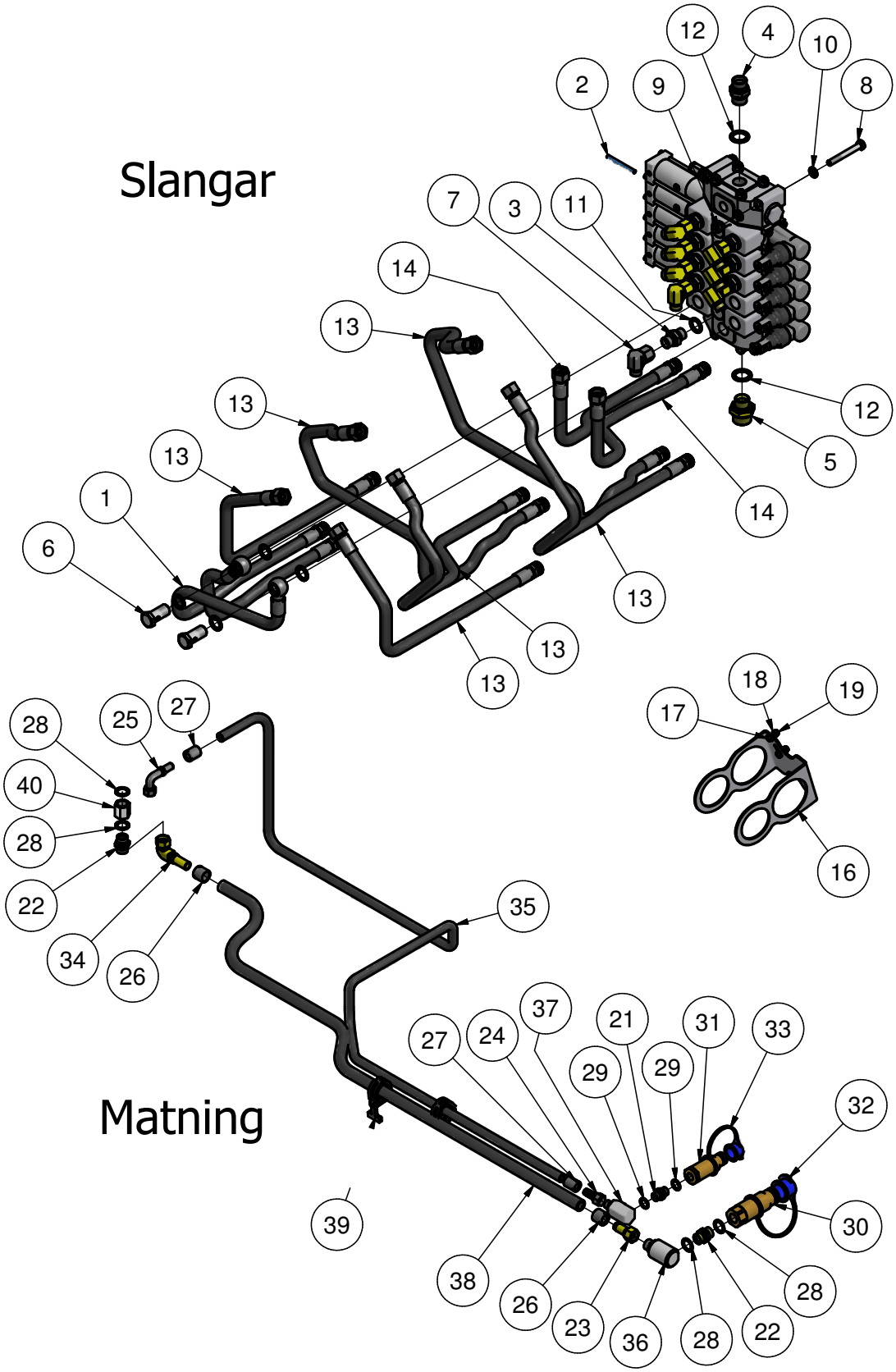

www.joab.se

JOAB Försäljnings AB
Östergärde Industriområde
SE-41729 Göteborg
Sweden

Telefon
+46 31 705 06 00

Telefax
+46 31 705 06 09
+46 31 705 06 36

E-post
info@joab.se

JOAB	Innehåll **VL 18 LVL** **Slangar/Hoses**			TEKNISKA DOKUMENT	
Datum 2012-12-04	Godkänd	Utfärdare KL	Utgåva 2	Blad 32	Nr **13:02**

Pos Pos	Ant Qty	Art. nr Part. nr	Benämning Description	Anmärkning Remark
1	2	1002606	Slang/Hose	
2	x	1007972	Luftslang/Air tube	
3	8	1155	Adapter/Adapter	1/2”-1/2”
4	1	1162	Adapter/Adapter	3/4”-3/4”
5	1	1692	Adapter/Adapter	1”-3/4”
6	2	1882	Banjobult/Banjo fitting (bolt)	
7	8	2633	Adapter/Adapter	1/2”-90°
8	3	2912	Skruv/Screw	
9	3	2936	Låsmutter/Locking nut	
10	6	2948	Bricka/Washer	
11	12	3405	Tredotätning/Sealing	1/2”
12	2	3406	Tredotätning/Sealing	3/4”
13	6	4601	Slang/Hose	
14	2	4621	Slang/Hose	
16	1	1001629	Slangupphängning/Hose suspension	
17	2	1008916	Skruv/Screw	
18	4	2956	Bricka/Washer	
19	2	2934	Låsmutter/Locking nut	
21	1	1162	Adapter/Adapter	3/4”-3/4”
22	1	1169	Adapter/Adapter	1”-1”
23	1	1214	Presskoppling/Hose coupling	1”
24	1	1213	Presskoppling/Hose coupling	3/4”
25	1	1225	Presskoppling/Hose coupling	3/4”-90°
26	2	1237	Presshylsa/Sleeve	1”
27	2	1240	Presshylsa/Sleeve	3/4”
28	4	3044	Tredotätning/Sealing	1”
29	2	3406	Tredotätning/Sealing	3/4”
30	1	4832	Snabbkoppling/Quick coupling	1”
31	1	4831	Snabbkoppling/Quick coupling	3/4”
32	1	4836	Dammskydd/Dust cap	1”
33	1	4835	Dammskydd/Dust cap	3/4
34	1	1007861	Presskoppling/Hose coupling	1”-90°
35	1	4266	Slang/Hose	3/4” L=var
36	1	1007581	Svivelkoppling/Swivel connection	1”
37	1	1007580	Svivelkoppling/Swivel connection	3/4”
38	1	4261	Slang/Hose	1” L=var
39	6	1307	Fästrem/Strap	
40	1	1273	Adapter/Adapter	1”

JOAB Försäljnings AB
Östergärde Industriområde
SE-41729 Göteborg
Sweden

Telefon
+46 31 705 06 00

Telefax
+46 31 705 06 09
+46 31 705 06 36

E-post
info@joab.se

JOAB	Innehåll **VL 18 LVL** **Manöverventil/Hand valve**			TEKNISKA DOKUMENT	
Datum 2012-12-04	Godkänd	Utfärdare KL	Utgåva 2	Blad 33	Nr **13:03**

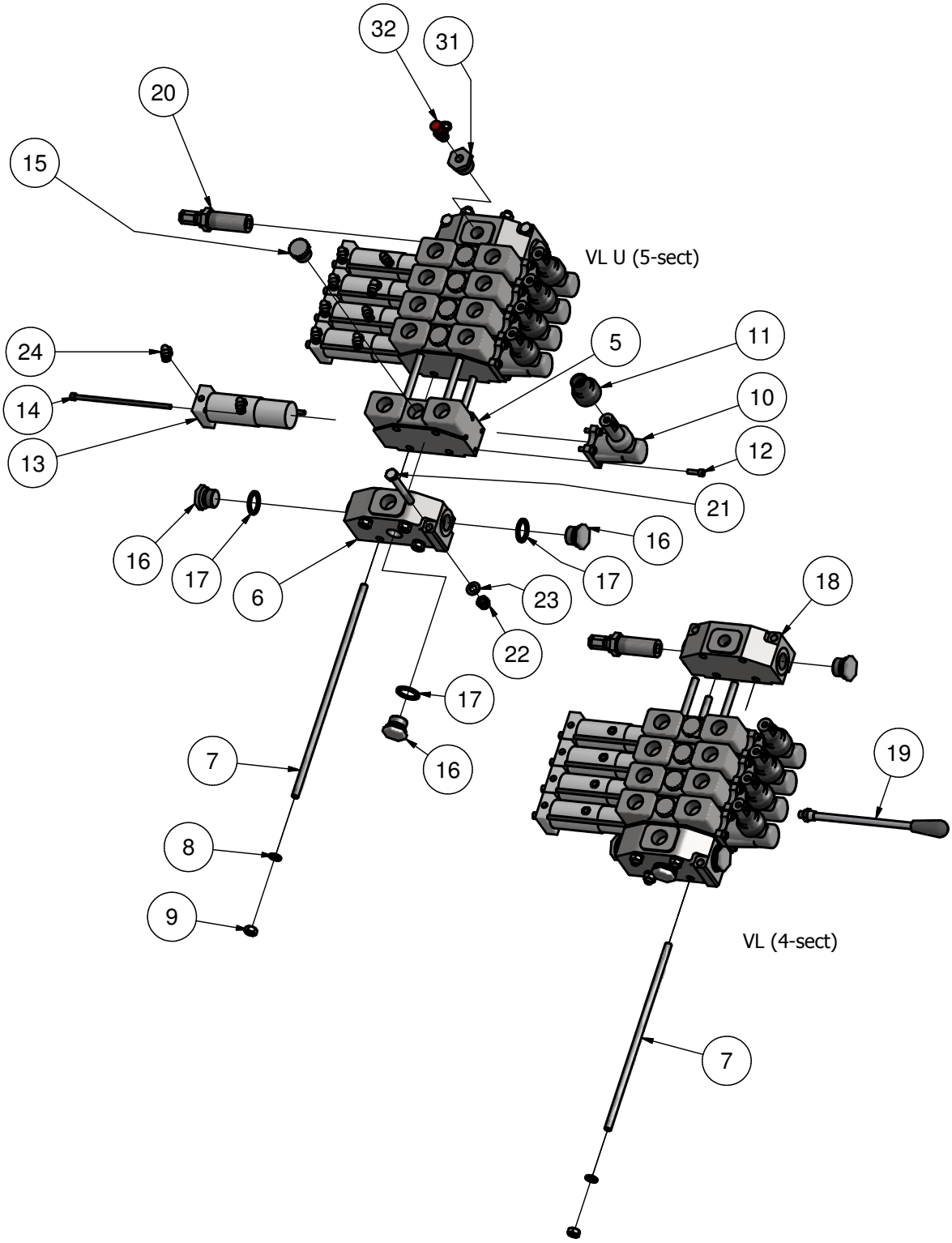

www.joab.se

JOAB Försäljnings AB
Östergärde Industriområde
SE-41729 Göteborg
Sweden

Telefon
+46 31 705 06 00

Telefax
+46 31 705 06 09
+46 31 705 06 36

E-post
info@joab.se

JOAB	Innehåll **VL 18 LVL** **Manöverventil/Hand valve**			TEKNISKA DOKUMENT	
Datum 2012-12-04	Godkänd	Utfärdare KL	Utgåva 2	Blad 34	Nr **13:04**

Pos Pos	Ant Qty	Art. nr Part. nr	Benämning Description	Anmärkning Remark
-	1	1001861	Manöverventil kompl/Pneum. hand valve complete	DDDD
	1	1001862	Manöverventil kompl/Pneum. hand valve complete	DDDDD
	1	1001863	Manöverventil kompl/Pneum. hand valve complete	EDDDD
	1	1003581	Manöverventil kompl/Pneum. hand valve complete	EDDDDD
	1	1004319	Manuell manöverv. kompl/Manual hand valve complete	DDDDD
5	x	5819	Dubbelarb. sektion/Working section dubble direction	= D
	x	5821	Enkelarb.sektion/Working section single direction	= E
	x	5816	Packningssats sektion/Seal kit section	
6	1	5818	Retursektion/Outlet section	
7	4	5823	Dragstång ventil/Tie rod	4 sections
	4	5824	Dragstång ventil/Tie rod	5 sections
	4	5825	Dragstång ventil/Tie rod	6 sections
8	8	7513048	Bricka/Washer	
9	8	2843	Mutter/Nut	
10	x	5810	Spakfäste/Lever attachment	
11	x	5810-1	Gummidamask/Damask (rubber)	
12	x	4076	Skruv/Screw	
13	x	5812	Pneum.cylinder/Pneum.cylinder	
14	x	5812-2	Skruv/Screw	
15	x	1005680	Plugg/Plug	1/2”
16	x	2961	Plugg/Plug	3/4”
17	x	3406	Tredotätning/Sealing	3/4”
18	1	5817	Trycksektion/Inlet section	
19	x	5813	Spak/Lever	
20	1	5828	Huvudöverströmningsventil/Main relief valve (pressure)	
21	3	2912	Skruv/Screw	
22	3	2936	Låsmutter/Locking nut	
23	3	2948	Bricka/Washer	
24	x	4629	Luftnippel/Air nipple	
25	-	-	-	
26	-	-	-	
27	-	-	-	
28	-	-	-	
29	-	-	-	
30	-	-	-	
31	1	4043	Adapter/Adapter	
32	1	4044	Mätnippel/Pressure gauge nipple	

JOAB Försäljnings AB
Östergärde Industriområde
SE-41729 Göteborg
Sweden

Telefon
+46 31 705 06 00

Telefax
+46 31 705 06 09
+46 31 705 06 36

E-post
info@joab.se

JOAB	Innehåll **VL 18 LVL** **Rördragning/Piping**			TEKNISKA DOKUMENT	
Datum 2012-12-04	Godkänd	Utfärdare KL	Utgåva 2	Blad 35	Nr **13:05**

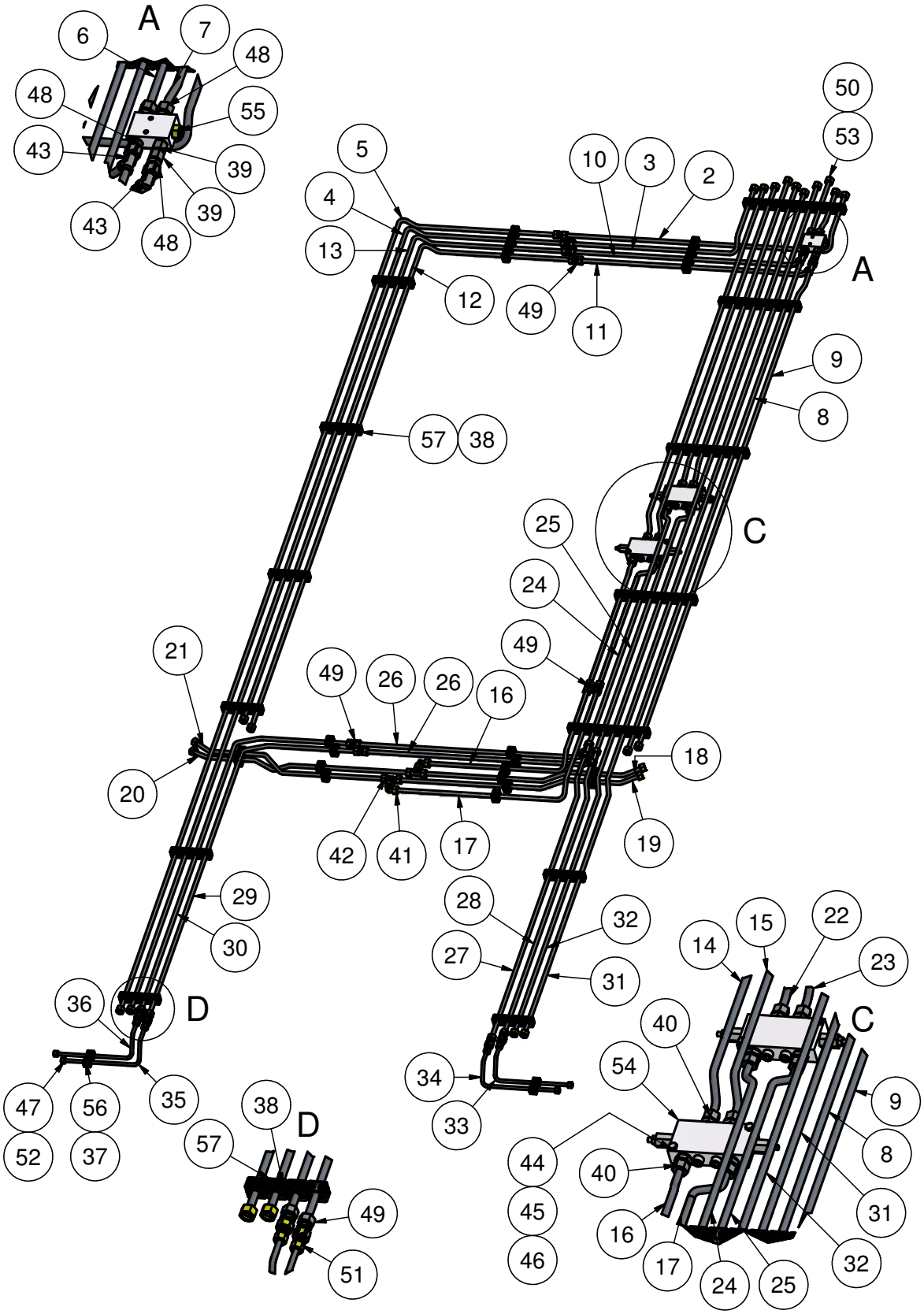

www.joab.se

JOAB Försäljnings AB
Östergärde Industriområde
SE-41729 Göteborg
Sweden

Telefon
+46 31 705 06 00

Telefax
+46 31 705 06 09
+46 31 705 06 36

E-post
info@joab.se

Pos Pos	Ant Qty	Art. nr Part. nr	Benämning Description	Anmärkning Remark
1	-	-	-	
2	1	1000955	Hydraulrör/Hydraulic pipe	
3	1	1000956	Hydraulrör/Hydraulic pipe	
4	1	1000957	Hydraulrör/Hydraulic pipe	
5	1	1000958	Hydraulrör/Hydraulic pipe	
6	1	1000959	Hydraulrör/Hydraulic pipe	endast/only VL U
7	1	1000960	Hydraulrör/Hydraulic pipe	endast/only VL U
8	1	1000961	Hydraulrör/Hydraulic pipe	endast/only VL U
9	1	1000962	Hydraulrör/Hydraulic pipe	endast/only VL U
10	1	1000963	Hydraulrör/Hydraulic pipe	endast/only VL U
11	1	1000964	Hydraulrör/Hydraulic pipe	endast/only VL U
12	1	1000965	Hydraulrör/Hydraulic pipe	endast/only VL U
13	1	1000966	Hydraulrör/Hydraulic pipe	endast/only VL U
14	1	1000967	Hydraulrör/Hydraulic pipe	
15	1	1000968	Hydraulrör/Hydraulic pipe	
16	2	1000969	Hydraulrör/Hydraulic pipe	
17	2	1000970	Hydraulrör/Hydraulic pipe	
18	1	1000971	Hydraulrör/Hydraulic pipe	
19	1	1000972	Hydraulrör/Hydraulic pipe	
20	1	1000973	Hydraulrör/Hydraulic pipe	
21	1	1000974	Hydraulrör/Hydraulic pipe	
22	1	1000975	Hydraulrör/Hydraulic pipe	
23	1	1000976	Hydraulrör/Hydraulic pipe	
24	1	1000977	Hydraulrör/Hydraulic pipe	
25	1	1000978	Hydraulrör/Hydraulic pipe	
26	2	1000979	Hydraulrör/Hydraulic pipe	
27	1	1000980	Hydraulrör/Hydraulic pipe	
28	1	1000981	Hydraulrör/Hydraulic pipe	
29	1	1000982	Hydraulrör/Hydraulic pipe	
30	1	1000983	Hydraulrör/Hydraulic pipe	
31	1	1000984	Hydraulrör/Hydraulic pipe	
32	1	1000985	Hydraulrör/Hydraulic pipe	
33	1	1003201	Hydraulrör/Hydraulic pipe	
34	1	1003202	Hydraulrör/Hydraulic pipe	
35	1	1003203	Hydraulrör/Hydraulic pipe	
36	1	1003204	Hydraulrör/Hydraulic pipe	
37	x	1008916	Skruv/Screw	M6x20
38	x	1011438	Skruv/Screw	M6x25
39	2	1156	Adapter/Adapter	1/2”
40	8	1764	Hydraulkoppling/Hydraulic fitting	
41	2	1765	Hydraulkoppling/Hydraulic fitting	
42	4	1767	Hydraulkoppling/Hydraulic fitting	
43	2	1770	Hydraulkoppling/Hydraulic fitting	endast/only VL U
44	4	2864	Skruv/Screw	
45	4	2936	Låsmutter/Locking nut	
46	4	2948	Bricka/Washer	
47	4	3082	Skärringsmutter/Nut	M 12 L
48	4	3111	Hydraulkoppling/Hydraulic fitting	GE
49	12	3112	Hydraulkoppling/Hydraulic fitting	G
50	22	3115	Skärring/Ring	D 16 S
51	4	3116	Hydraulkoppling/Hydraulic fitting	KOR
52	4	3429	Skärring/Ring	D 12 LS
53	22	3851	Skärringsmutter/Nut	M 16 S
54	2	4517	Lasthållningsventil/Over center valve	
55	1	4692	Pilotstyrd backventil/Check valve	endast/only VL U
56	x	4702	Rörklamma/Tube clamp	12
57	x	4703	Rörklamma/Tube clamp	16

JOAB Försäljnings AB
Östergärde Industriområde
SE-41729 Göteborg
Sweden

Telefon
+46 31 705 06 00

Telefax
+46 31 705 06 09
+46 31 705 06 36

E-post
info@joab.se

JOAB	Innehåll **VL 18 LVL** **Elkablage/Electrical wiring**			TEKNISKA DOKUMENT	
Datum 2012-12-04	Godkänd	Utfärdare KL	Utgåva 2	Blad 37	Nr **14:01**

El och Luftkablage pos 6			
El handske	Luftanslutn	Placering	Art nr
VBG 14	CEJN	Sida	1006138
VBG 14	CEJN	Bak	1007584
VBG 14	DuoMatic	Sida	1010632
VBG 14	DuoMatic	Bak	1010633
VBG 17	CEJN	Sida	1006137
VBG 17	CEJN	Bak	1010634
VBG 17	DuoMatic	Sida	1010635
VBG 17	DuoMatic	Bak	1010636
24-p Hart.	CEJN	Sida	1006136
24-p Hart.	CEJN	Bak	1010372

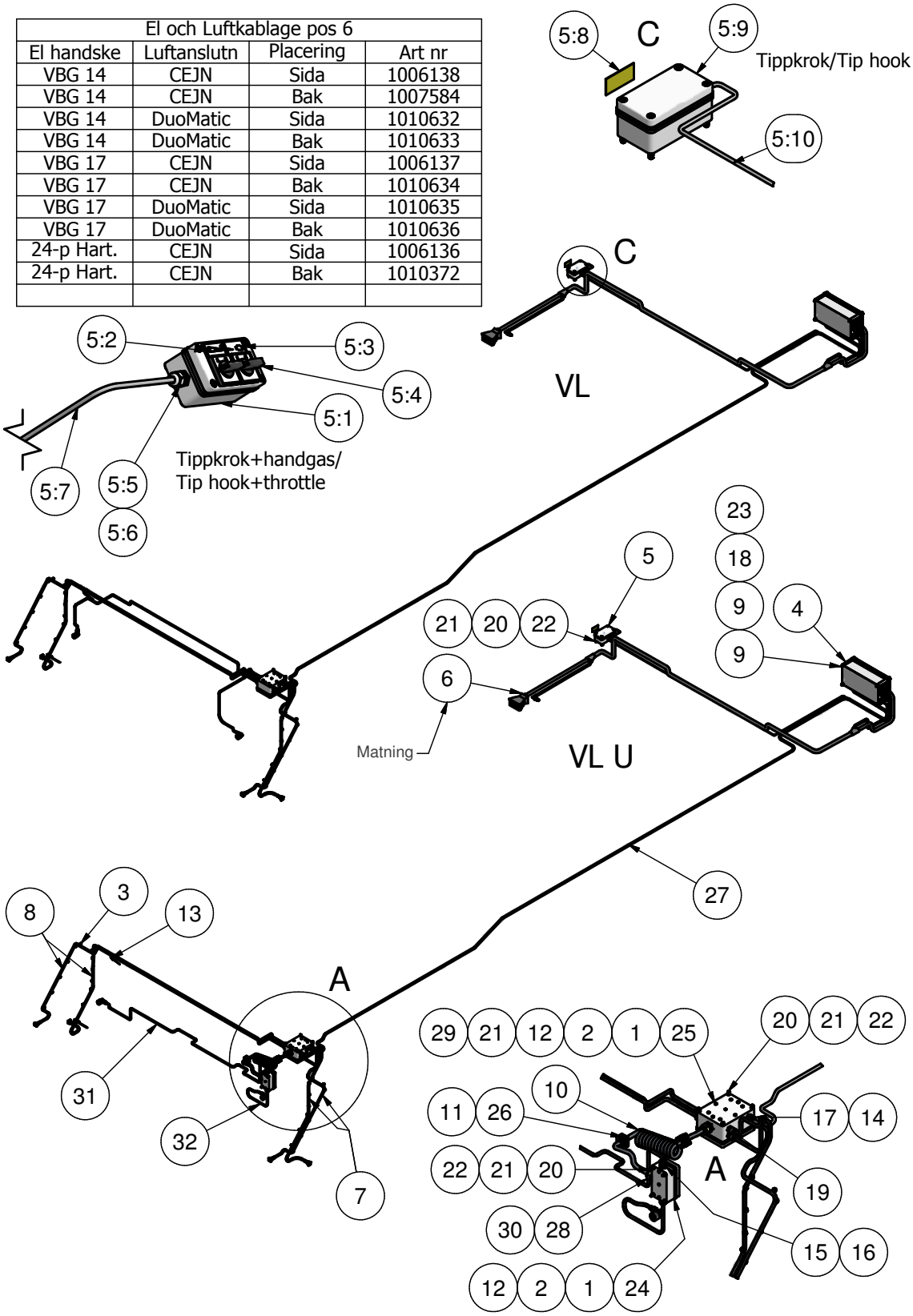

www.joab.se

JOAB Försäljnings AB
Östergärde Industriområde
SE-41729 Göteborg
Sweden

Telefon
+46 31 705 06 00

Telefax
+46 31 705 06 09
+46 31 705 06 36

E-post
info@joab.se

Pos Pos	Ant Qty	Art. nr Part. nr	Benämning Description	Anmärkning Remark
1	2	1000026	Jordbleck/Ground contact (common)	
2	2	1003592	Skruv/Screw	
3	x	1003593	Bandfäste/Strap tie (plastic)	
4	1	1005642	Magnetventilbox/Solenoid valve box	12 valves
	1	1004783	Magnetventilbox/Solenoid valve box	5 valves
5	1	1005643	Elbox tippkroksvred/Tip hook manouver box	
	1	1010776	Elbox handg+tippkr.svred/Tip hook+throttle man.box	
5:1	1	4207	Apparatlåda/Box	
5:2	1	1005650	Skylt Tippkrok/Sign Tip hook	
5:3	1	1005651	Skylt Handgas/Sign Throttle	
5:4	x	4493	Vred (gruppströmställare)/Switch	
5:5	1	1516	Förskruvning/Screw cap	PG 11
5:6	1	1517	Kontramutter/Nut	PG 11
5:7	x	1002735	Kabel/Cable	7x0,75
5:8	1	13732	Skylt Tippkrok/Sign Tip hook	
5:9	1	4207	Apparatlåda/Box	
5:10	1	2574	Kabel/Cable	3x0,75
6	1	x	El-luft matning/Electricity and air supply	Se tabell/See table
7	2	1008799	Kablage pos-sidomark/Cable width-side lamps	1,5 m
8	2	1008800	Kablage pos-sidomark/Cable width-side lamps	3 m
9	4	1009013	Skruv/Screw	
10	1	1011381	Spiralkabel/Cable (helical)	
11	4	1011438	Skruv/Screw	
12	2	1085	Kopplingsplint/Terminal block	
13	x	1305	Buntband/Strap (plastic)	
14	1	1435	Kontramutter/Nut	PG 16
15	2	1516	Förskruvning/Screw cap	PG 11
16	2	1517	Kontramutter/Nut	PG 11
17	1	1519	Förskruvning/Screw cap	PG 16
18	4	1806	Mutter/Nut	
19	4	1866	Förskruvning/Screw cap	ADR
20	x	2821	Skruv/Screw	
21	x	2838	Mutter/Nut	
22	x	2952	Bricka/Washer	
23	4	2953	Bricka/Washer	
24	1	4207	Apparatlåda/Box	endast/only VL U
25	1	4232	Apparatlåda/Box	
26	4	4703	Rörklamma/Tube clamp	
27	x	5472	Kabel/Cable	8x1,5+2,5
28	2	6012	Förskruvning/Screw cap	FM25PG
29	1	6755	Kopplingsplint/Terminal block	
30	2	6758	Kontramutter/Nut	KM25PG
31	1	7151	Kablage baklampa/Wiring tail lights	Vänster/Left
32	1	7152	Kablage baklampa/Wiring tail lights	Höger/Right

JOAB Försäljnings AB
Östergärde Industriområde
SE-41729 Göteborg
Sweden

Telefon
+46 31 705 06 00

Telefax
+46 31 705 06 09
+46 31 705 06 36

E-post
info@joab.se