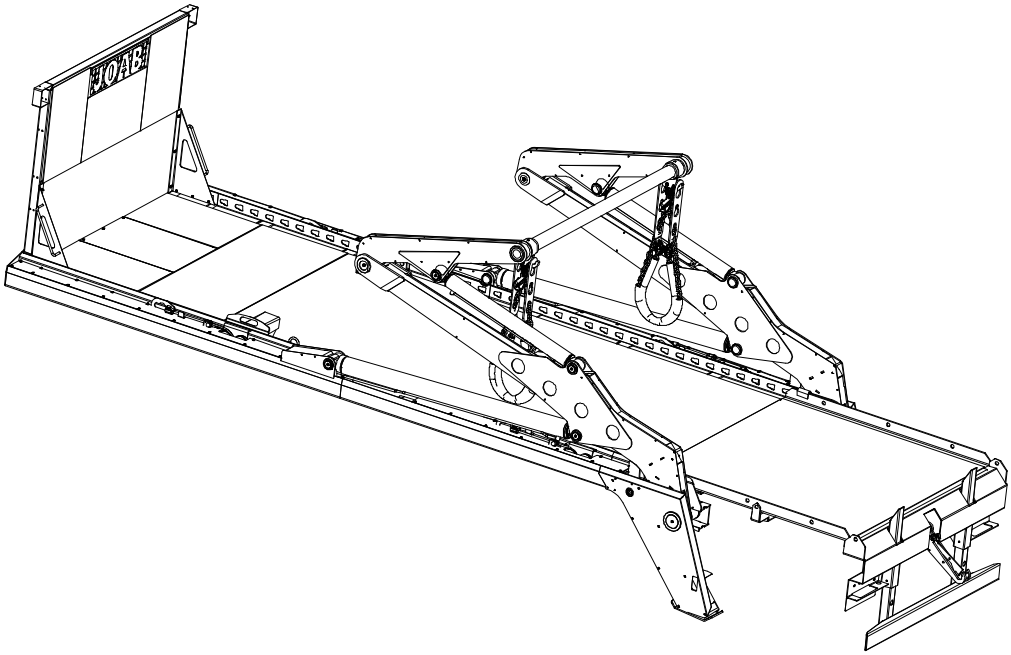

VL 10-14
Reservdelar
Spare parts

JOAB	Innehåll **VL 10-14** **Översikt/Over wiev**			RESERVDELS- KATALOG SPARE PARTS	
Datum 2005-06-15	Godkänd	Utfärdare Roland Landkvist	Utgåva 1	Grupp 7	Kapitel **00:01**

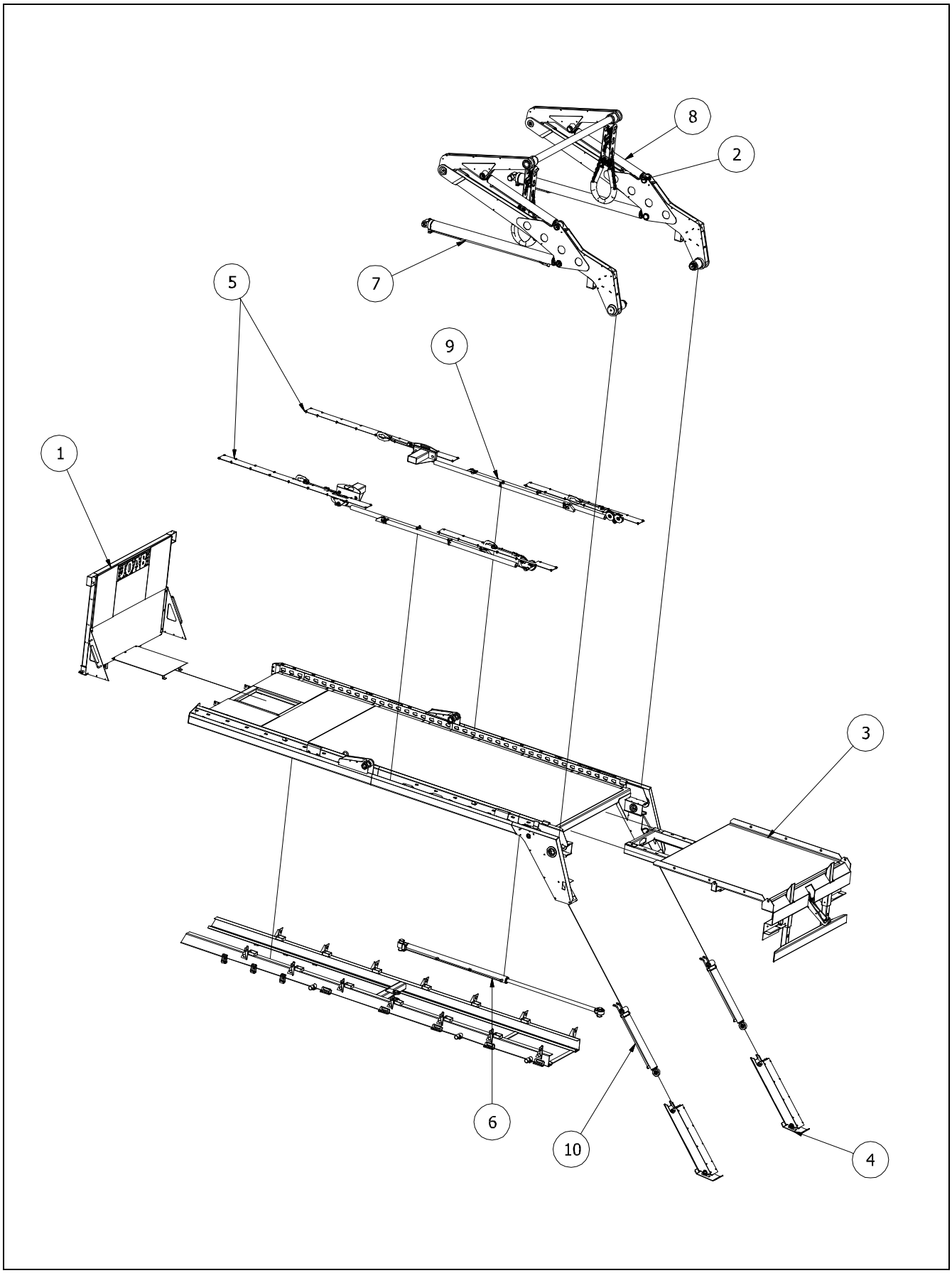

Pos Pos	Ant. qty	Art. Nr Part nr	Benämning Description	Avsnitt Chapter
1			Framstam/Front section	1
2			Häv och vikarmar/Lift and support arms	2
3			Utskjut/Platform extension	3
4			Stödben/Support leg	4
5			Lastsäkring/Load secure	5
6			Utskjutscylinder/Extension cylinder	6
7			Hävarmscylinder/Lift arm cylinder	7
8			Vikarmscylinder/Support arm cylinder	8
9			Lastsäkringscylinder/Load secure cylinder	9
10			Stödbenscylinder/Support leg cylinder	10
			Hydraulsystem/Hydraulic system	11

JOAB	Innehåll **VL 10-14** **Framstam/Front section**			RESERVDELS- KATALOG SPARE PARTS	
Datum 2005-06-21	Godkänd	Utfärdare Roland Landkvist	Utgåva 1	Grupp 7	Kapitel **01:01**

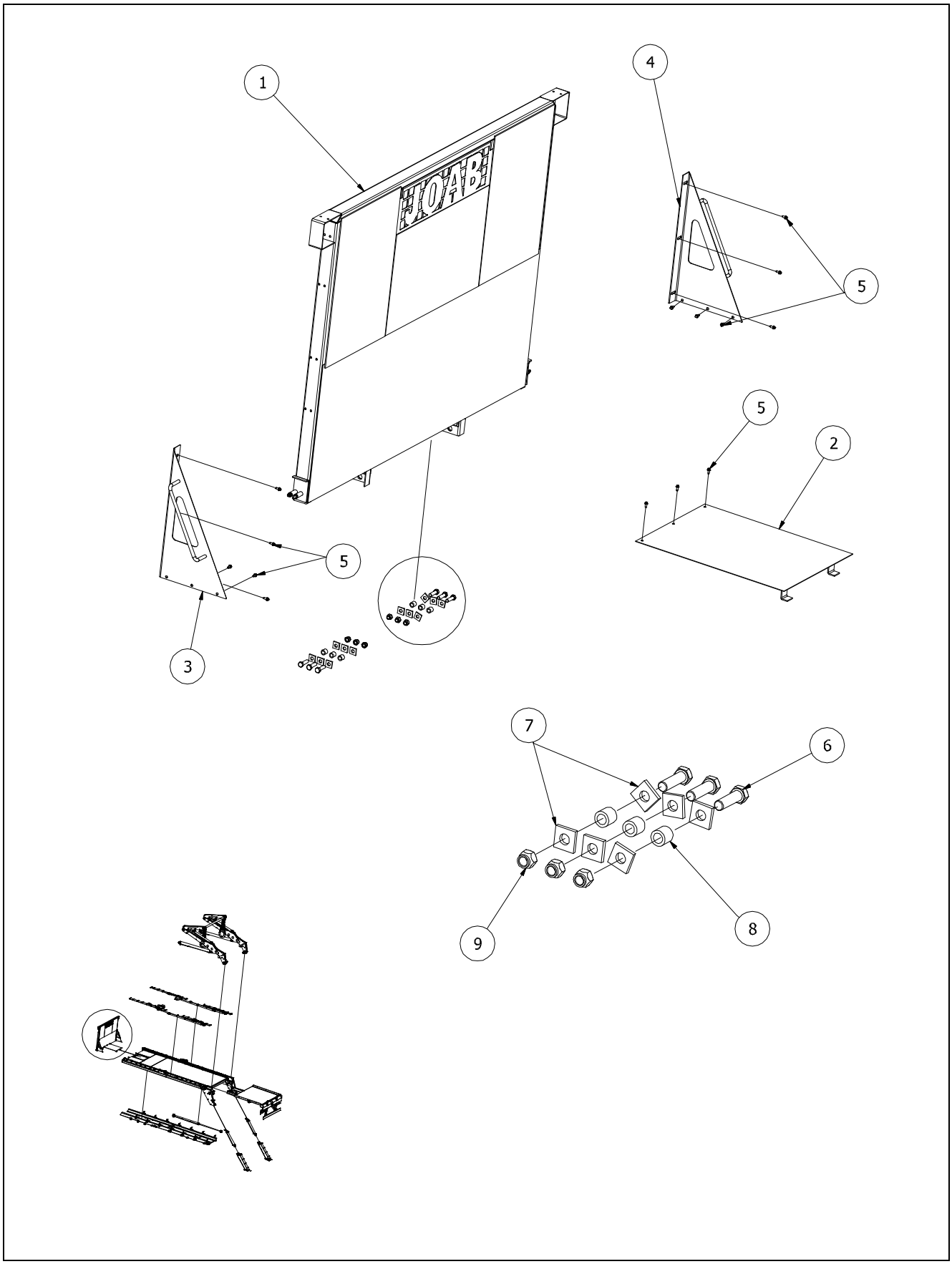

Pos Pos	Ant. qty	Art. Nr Part nr	Benämning Description	Anmärkning Remarksr
1	1	1000544	Framstam komplett/Front section complete	
2	1	501614	Flakplåtslucka/Body floor door	
3	1	1000207	Plåt/Plate	
4	1	1000206	Plåt/Plate	
5	15	2853	Skruv/Screw	
6	6	2905	Bult/Bolt	
7	12	1988	Bricka/Washer	
8	6	7165	Rör/Pipe	
9	6	2939	Låsmutter/Locking nut	

JOAB	Innehåll **VL 10-14** **Häv- och vikarm//Lift arm and support arm**			RESERVDELS-KATALOG SPARE PARTS	
Datum 2005-06-21	Godkänd	Utfärdare Roland Landkvist	Utgåva 1	Grupp 7	Kapitel **02:01**

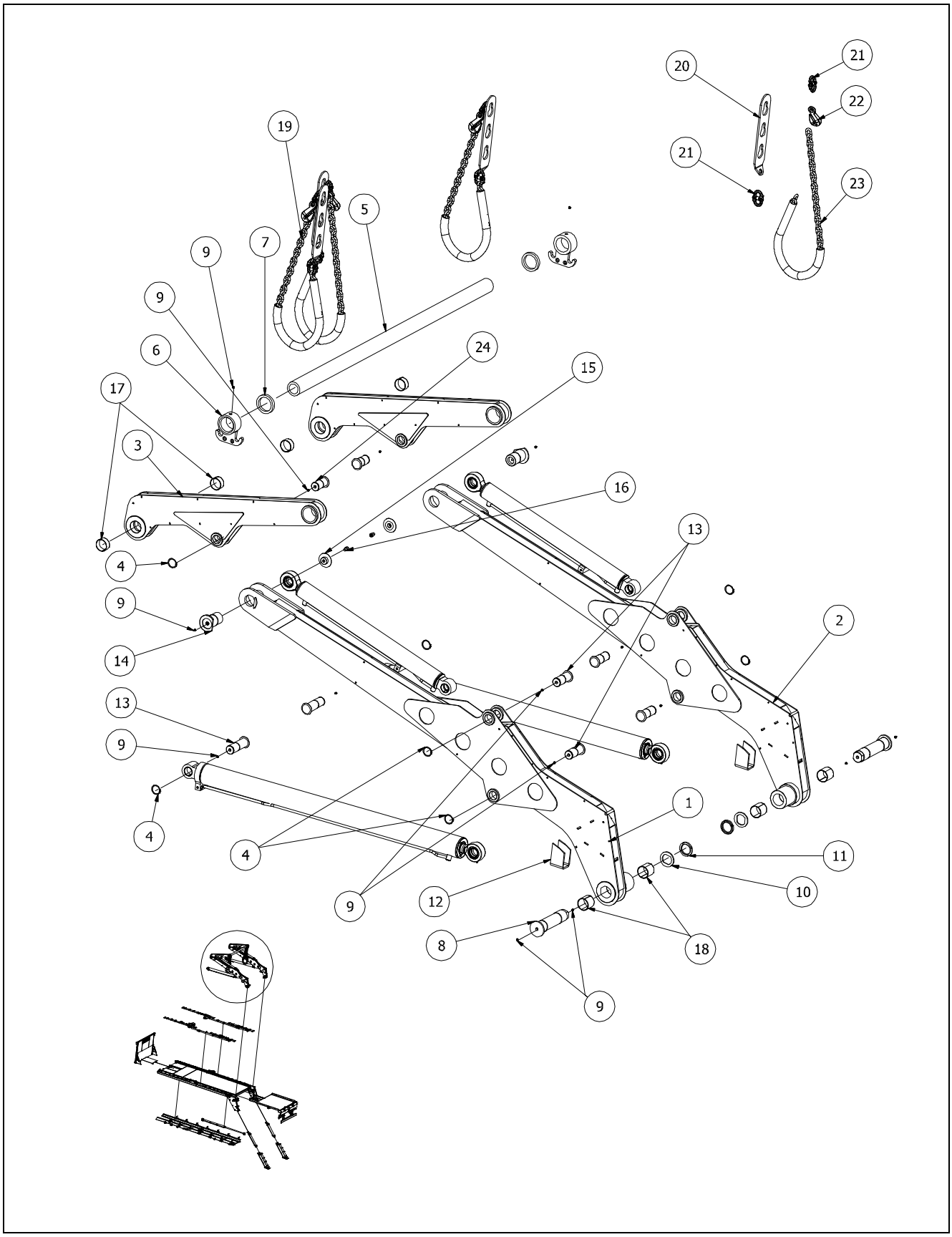

JOAB	Innehåll **VL 10-14** **Häv- och vikarm/Lift arm and support arm**			RESERVDELS-KATALOG SPARE PARTS	
Datum 2005-06-21	Godkänd	Utfärdare Roland Landkvist	Utgåva 1	Grupp 7	Kapitel **02:02**

Pos Pos	Ant. qty	Art. Nr Part nr	Benämning Description	Anmärkning Remarksr
1	1	1000098	Hävarm vänster/Lift arm left	
2	1	1000099	Hävarm höger/Lift arm right	
3	2	501030	Vikarm/Support arm	
4	10	4727	Segersäkring/Seeger sirclip	
5	1	501220	Bomrör/Cross bar	
6	2	501408	Kättingsfäste/Chain bracket	
7	2	3486	Låsring/Locking ring	
8	2	501436	Axel/Axle	
9	16	3332	Smörjnippel/Lubricant nipple	
10	2	3515	Kronmutter/Locking nut	
11	2	80012-4	Låsbricka/Locking washer	
12	2	501475	Plåtstöd/Support	
13	8	501217	Axel/Axle	
14	2	501501	Axel/Axle	
15	2	3483	Bricka/Washer	
16	2	1539	Skruv/Screw	
17	2	7146	Bussning/Bushing	
18	2	7019	Bussning/Bushing	
19	4	1000519	Lyftkättning/Lifting chain	
20		501430	Lyftplatta/Lift plate	
21		3297	Kopplingslänk/Coupling	
22		2652	Förkortningskrok/Shortening claw	
23		1078	Kätting/Chain	
24	2	501232	Axel/Axle	

JOAB	Innehåll **VL 10-14** **Utskjut/Platform extension**			RESERVDELS- KATALOG SPARE PARTS	
Datum 2005-06-21	Godkänd	Utfärdare Roland Landkvist	Utgåva 1	Grupp 7	Kapitel **03:01**

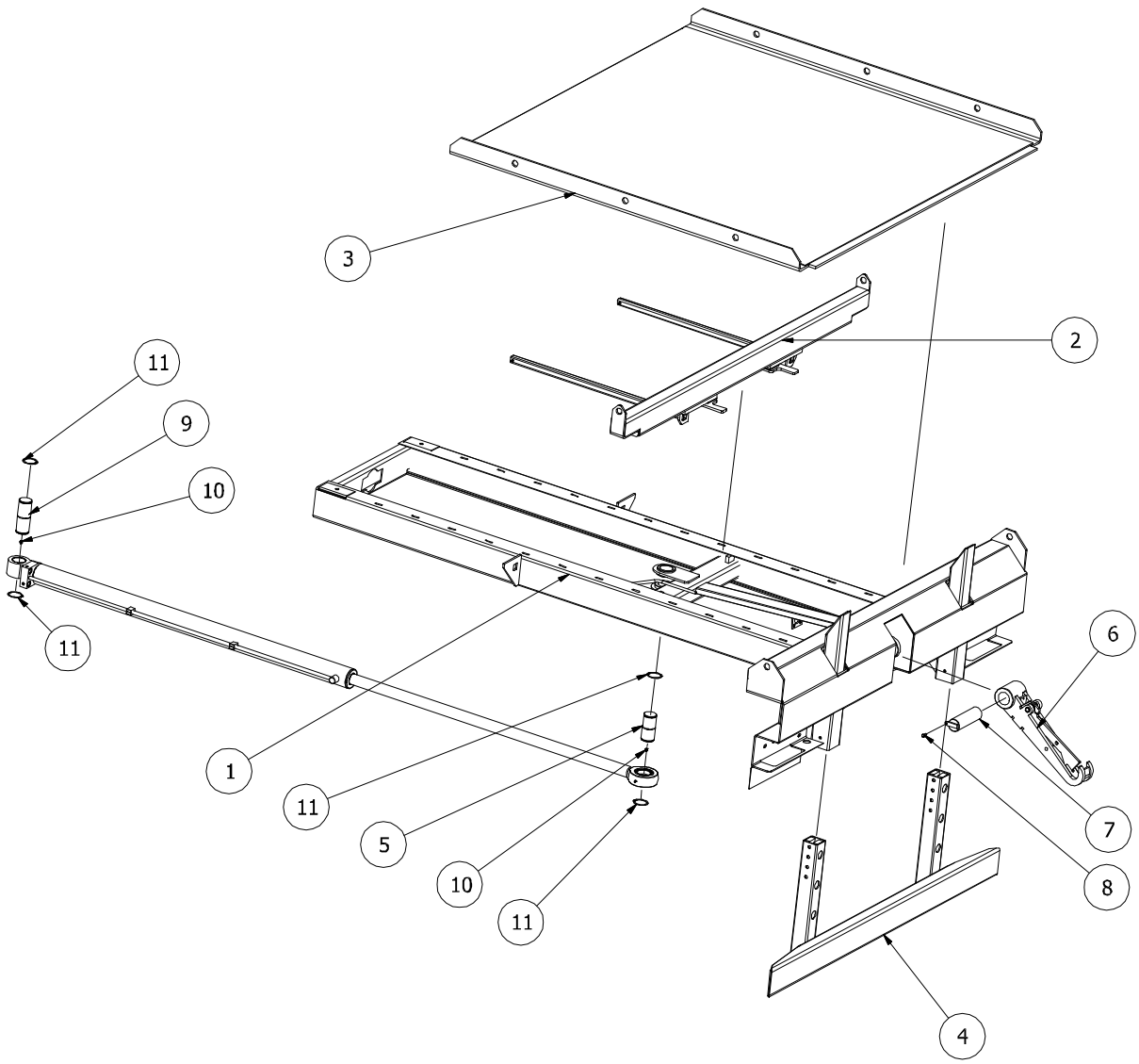

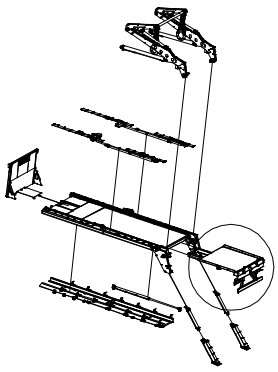

Pos Pos	**Ant. qty**	**Art. Nr Part nr**	**Benämning Description**	**Anmärkning Remarksr**
1	1	501084	Utskjut komplett/Platform extension complete	
2	1	501085	Utskjut mellanbalk/Platform extension middle frame	
3	1	501151	Flakbotten utskjut/Body floor platform extension	
4	1	1000442	Underkörningsskydd/Underrun protection	
5	1	501348	Axel/Axle	
6	1	501110	Tippkrok/Tip hook	
7	1	3534	Axel/Axle	
8	1	2839	Skruv/Screw	
9	1	501358	Axel/Axle	
10	2	3332	Smörjnippel/Lubricant nipple	
11	4	4727	Segersäkring/Seeger sirclip	

JOAB	Innehåll **VL 10-14** **Stödben/Support leg**			RESERVDELS- KATALOG SPARE PARTS	
Datum 2005-06-21	Godkänd	Utfärdare Roland Landkvist	Utgåva 1	Grupp 7	Kapitel **04:01**

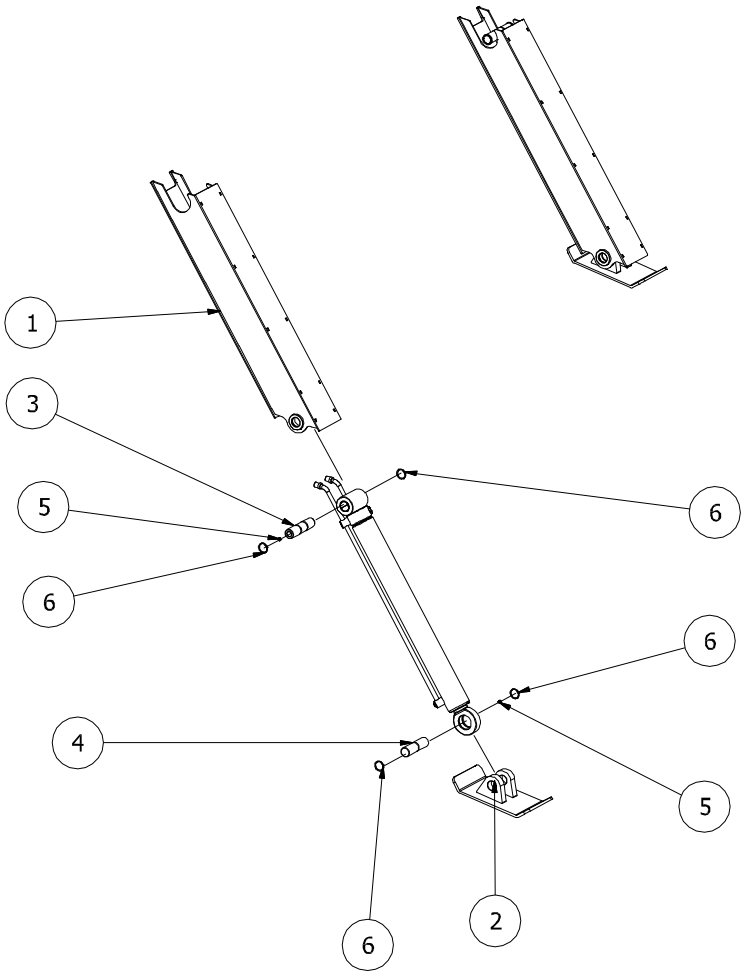

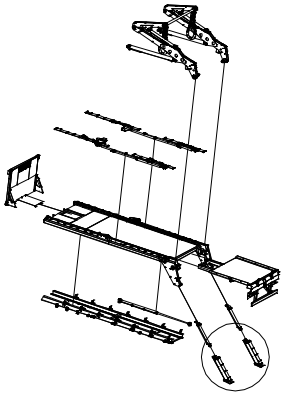

JOAB	Innehåll **VL 10-14** **Stödben/Support leg**			RESERVDELS-KATALOG SPARE PARTS	
Datum 2005-06-21	Godkänd	Utfärdare Roland Landkvist	Utgåva 1	Grupp 7	Kapitel **04:02**

Pos Pos	Ant. qty	Art. Nr Part nr	Benämning Description	Anmärkning Remarksr
1	1	501040	Stödben komplett/Support leg complete	
2	1	501270	Stödfot/Support foot	
3	1	501276	Axel/Axle	
4	1	501513	Axel/Axle	
5	2	3332	Smörjnippel/Lubricant nipple	
6	4	3523	Segersäkring/Seeger sirclip	

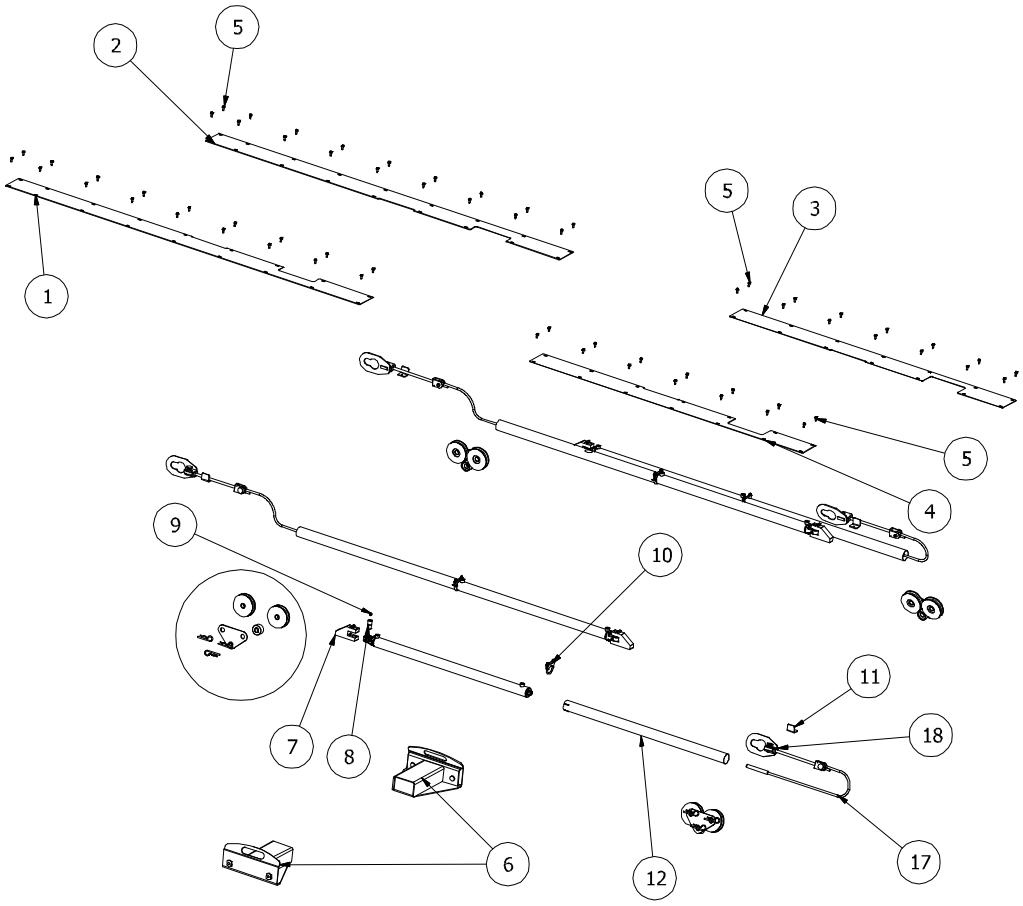
1
2
5
5
3
5
4
9
10
11
18
7
8
6
12
17

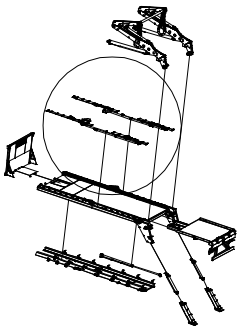

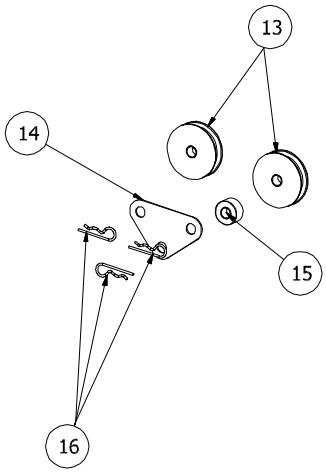
13
14
15
16

Pos Pos	Ant. qty	Art. Nr Part nr	Benämning Description	Anmärkning Remarksr
1	1	501546-1	Durkplåt/Plate	
2	1	501546	Durkplåt/ Plate	
3	1	501547	Durkplåt/ Plate	
4	1	501547-1	Durkplåt/ Plate	
5	64	2853	Skruv/Screw	
6	2	501469	Laststängning/Load secure equipment	
7	4	501514	Cylinderfäste/Cylinder bracket	
8	4	140218	Axel/Axle	
9	4	3332	Smörjnippel/Lubricant nipple	
10	4	1000706	Rörklämma/Tube clamp	
11	4	1000622	Plåt/Plate	
12	4	501484	Rör/Pipe	
13	8	501480	Brytblock komplett/Break block complete	
14	4	501483	Plåt/Plate	
15	4	501478	Rulle komplett/Wheel complete	
16	12	1822	Sprint fjäder/Pin	
17	4	1000565	Lastsäkring komplett/Load secure complete	
18		501140	Lastsäkringslatta/Load secure plate	

JOAB	Innehåll **VL 10-14** **Utskjutscylinder/Platform extensin cylinder** **80/50/1500**			RESERVDELS-KATALOG SPARE PARTS	
Datum 2005-06-21	Godkänd	Utfärdare Roland Landkvist	Utgåva 1	Grupp 7	Kapitel **06:01**

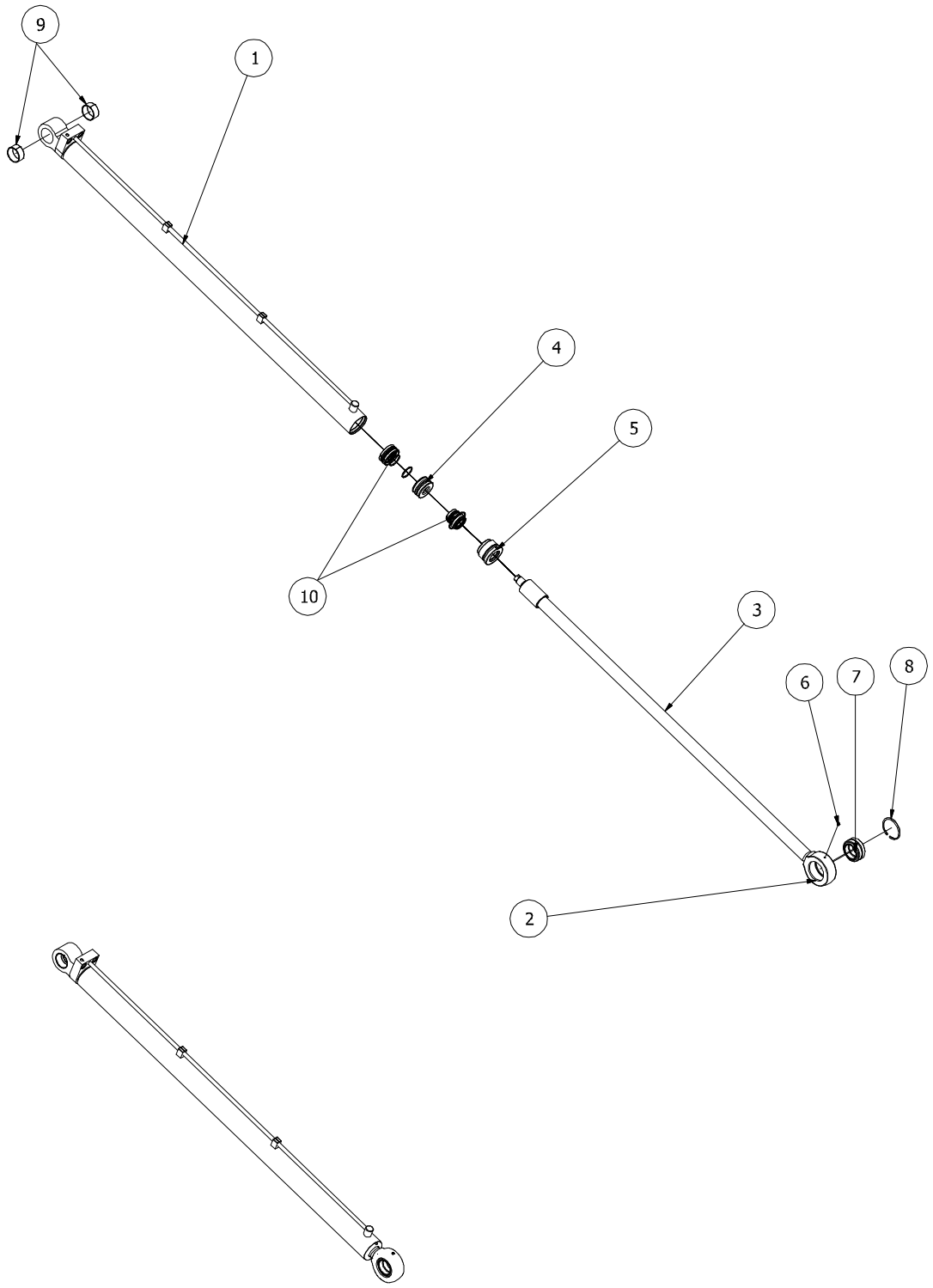

JOAB	Innehåll **VL 10-14 Utskjutscylinder/Platform extension cylinder 80/50/1500**			RESERVDELS-KATALOG SPARE PARTS	
Datum 2005-06-21	Godkänd	Utfärdare Roland Landkvist	Utgåva 1	Grupp 7	Kapitel **06:02**

Pos Pos	**Ant. qty**	**Art. Nr Part nr**	**Benämning Description**	**Anmärkning Remarksr**
1	1	501013	Utskjutscylinder komplett/Platform extension cylinder complete	
2	1	1000695	Kolvstång komplett/Piston rod complete	
3	1	1000694	Kolvstång/Piston rod	
4	1	1000697	Kolv/Piston	
5	1	1000696	Styrningsblock/Piston rod guide	
6	1	4750	Smörjnippel/Lubricant nipple	
7	1	4398	Bussning/Bushing	
8	1	1259-3	Segersäkring/Seeger sirclip	
9	2	1000566	Bussning/Bushing	
10		1000698	Packningssats/Seal set complete	

JOAB	Innehåll **VL 10-14** **Hävarmscylinder/Lift arm cylinder** **125/63/1920**			RESERVDELS-KATALOG SPARE PARTS	
Datum 2005-06-21	Godkänd	Utfärdare Roland Landkvist	Utgåva 1	Grupp 7	Kapitel **07:01**

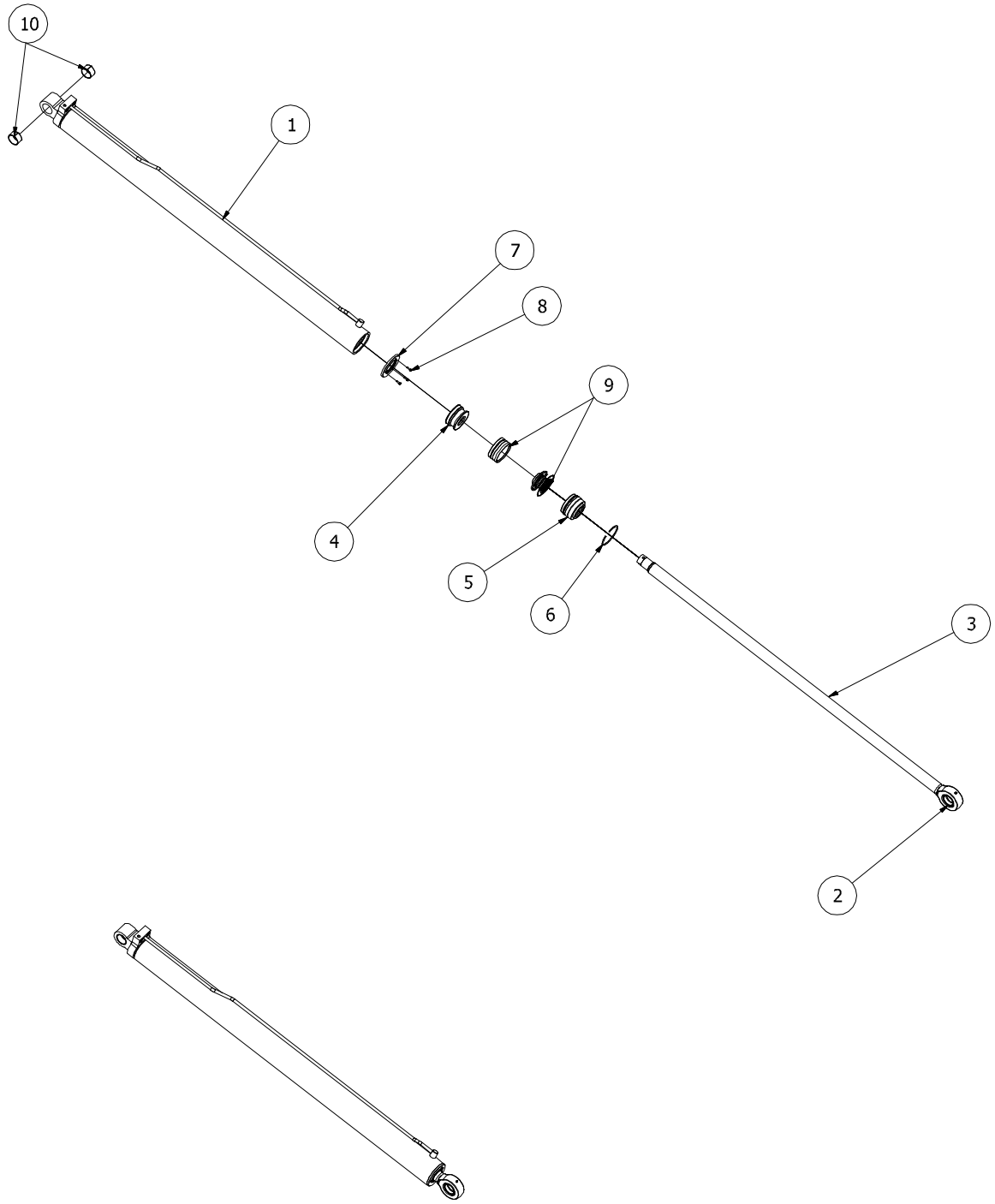

JOAB	Innehåll **VL 10-14 Hävarmscylinder/Lift arm cylinder 125/63/1920**			RESERVDELS-KATALOG SPARE PARTS	
Datum 2005-06-21	Godkänd	Utfärdare Roland Landkvist	Utgåva 1	Grupp 7	Kapitel **07:02**

Pos Pos	**Ant. qty**	**Art. Nr Part nr**	**Benämning Description**	**Anmärkning Remarksr**
1	1	501009	Hävarmscylinder komplett vänster/Lift arm left complete	
1	1	501010	Hävarmscylinder komplett höger/Lift arm right complete	
2	1	1000564	Kolvstång komplett/Piston rod complete	
3	1	1000563	Kolvstång/Piston rod	
4	1	1000559	Kolv/Piston	
5	1	1000561	Styrningsblock/Piston rod guide	
6	1	1000562	Låsring/Locking ring	
7	1	1000558	Bricka/Washer	
8	3	2825	Skruv/Screw	
9		1000560	Packningssats/Seal set complete	
10	2	1000557	Bussning/Bushing	

JOAB	Innehåll **VL 10-14** **Vikarmscylinder/Support arm cylinder** **80/63/1080**			RESERVDELS-KATALOG SPARE PARTS	
Datum 2005-06-21	Godkänd	Utfärdare Roland Landkvist	Utgåva 1	Grupp 7	Kapitel **08:01**

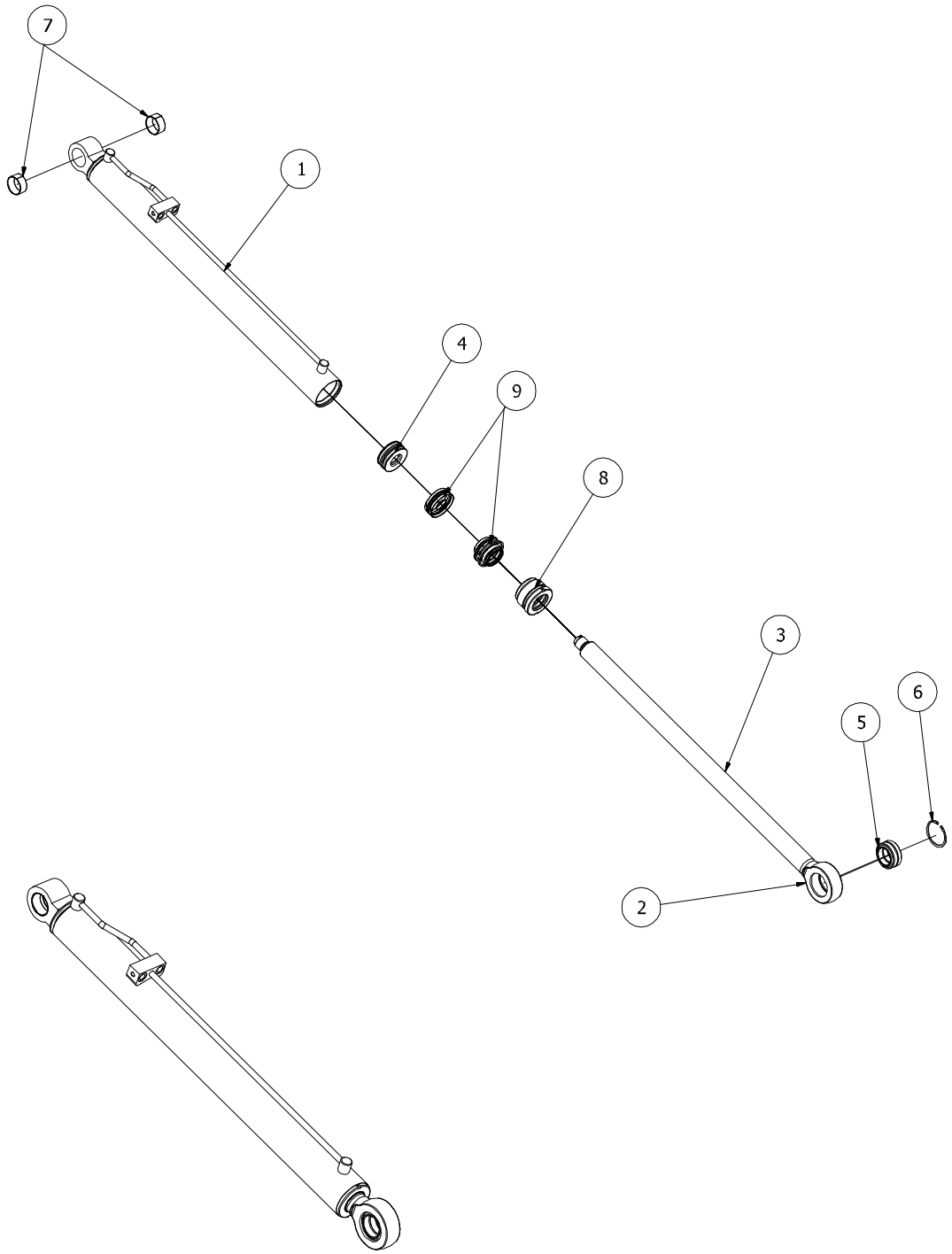

JOAB	Innehåll **VL 10-14 Vikarmscylinder/Support arm cylinder 80/63/1080**			RESERVDELS-KATALOG SPARE PARTS	
Datum 2005-06-21	Godkänd	Utfärdare Roland Landkvist	Utgåva 1	Grupp 7	Kapitel **08:02**

Pos Pos	**Ant. qty**	**Art. Nr Part nr**	**Benämning Description**	**Anmärkning Remarksr**
1	1	501011	Vikarmscylinder komplett/Support arm cylinder	
2	1	1000571	Kolvstång komplett/Piston rod complete	
3	1	1000570	Kolvstång/Piston rod	
4	1	1000567	Kolv/Piston	
5	1	4398	Bussning/Bushing	
6	1	1259-3	Segersäkring/Seeger sirclip	
7	2	1000566	Bussning/Bushing	
8	1	1000569	Styrningsblock/Piston rod guide	
9	1	1000568	Packningssats/Seal set complete	

JOAB	Innehåll **VL 10-14 Lastsäkringscylinder/Load secure cylinder 50/25/1000**			RESERVDELS-KATALOG SPARE PARTS	
Datum 2005-06-21	Godkänd	Utfärdare Roland Landkvist	Utgåva 1	Grupp 7	Kapitel **09:01**

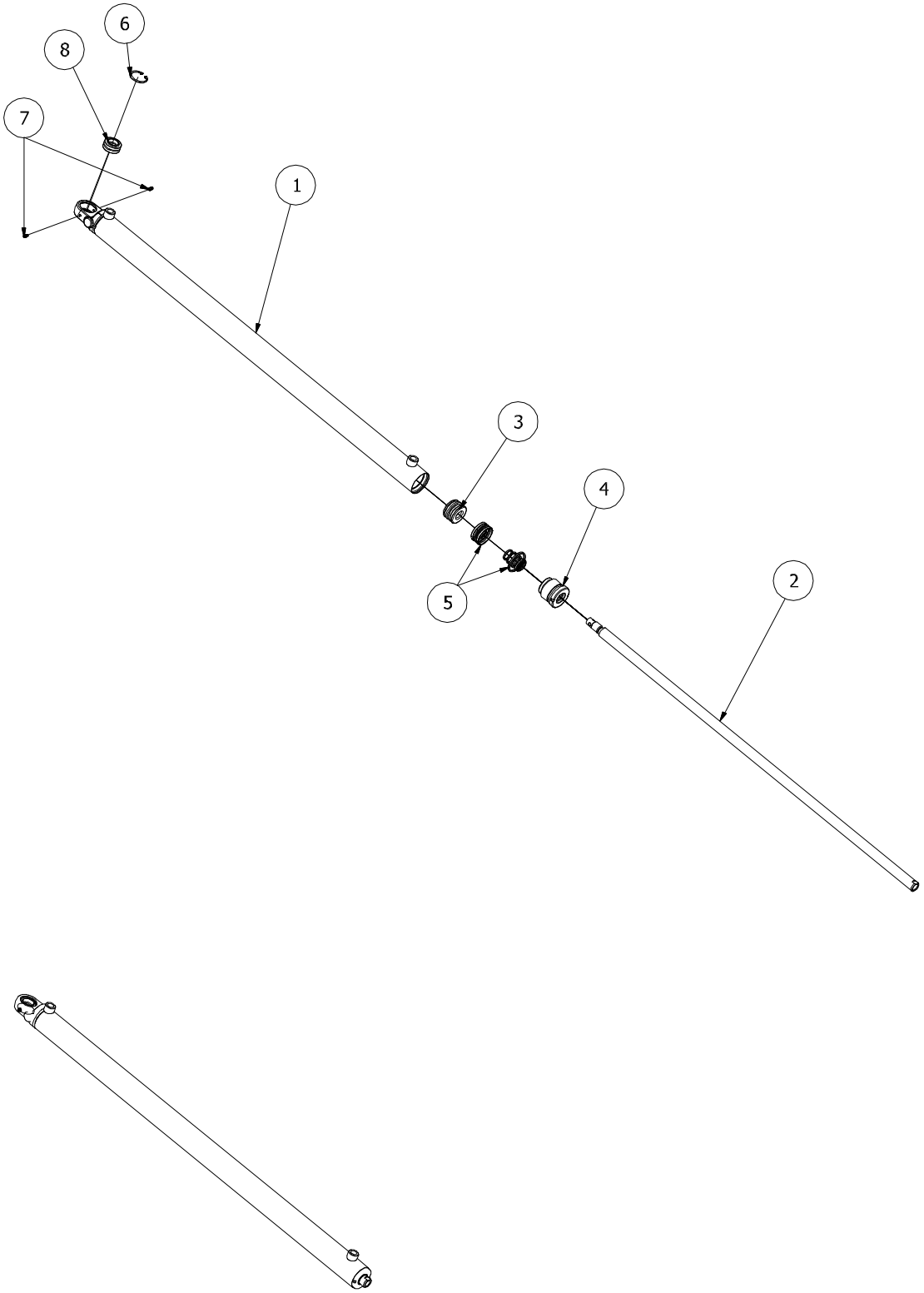

JOAB	Innehåll **VL 10-14 Lastsäkringscylinder/Load secure cylinder 50/25/1000**			RESERVDELS-KATALOG SPARE PARTS	
Datum 2005-06-21	Godkänd	Utfärdare Roland Landkvist	Utgåva 1	Grupp 7	Kapitel **09:02**

Pos Pos	**Ant. qty**	**Art. Nr Part nr**	**Benämning Description**	**Anmärkning Remarksr**
1	1	501016	Lastsäkringscylinder komplett/Load secure cylinder complete	
2	1	1000702	Kolvstång komplett/Piston rod complete	
3	1	1000703	Kolv/Piston	
4	1	1000701	Styrningsblock/Piston rod guide	
5		1000704	Packningssats/Seal set complete	
6	1	1000699	Segersäkring/Seeger sirclip	
7	2	4750	Smörjnippel/Lubricant nipple	
8	1	1000700	Bussning/Bushing	

JOAB	Innehåll **VL 10-14** **Stödbenscylinder/Support leg cylinder** **80/60/750**			RESERVDELS-KATALOG SPARE PARTS	
Datum 2005-06-21	Godkänd	Utfärdare Roland Landkvist	Utgåva 1	Grupp 7	Kapitel **10:01**

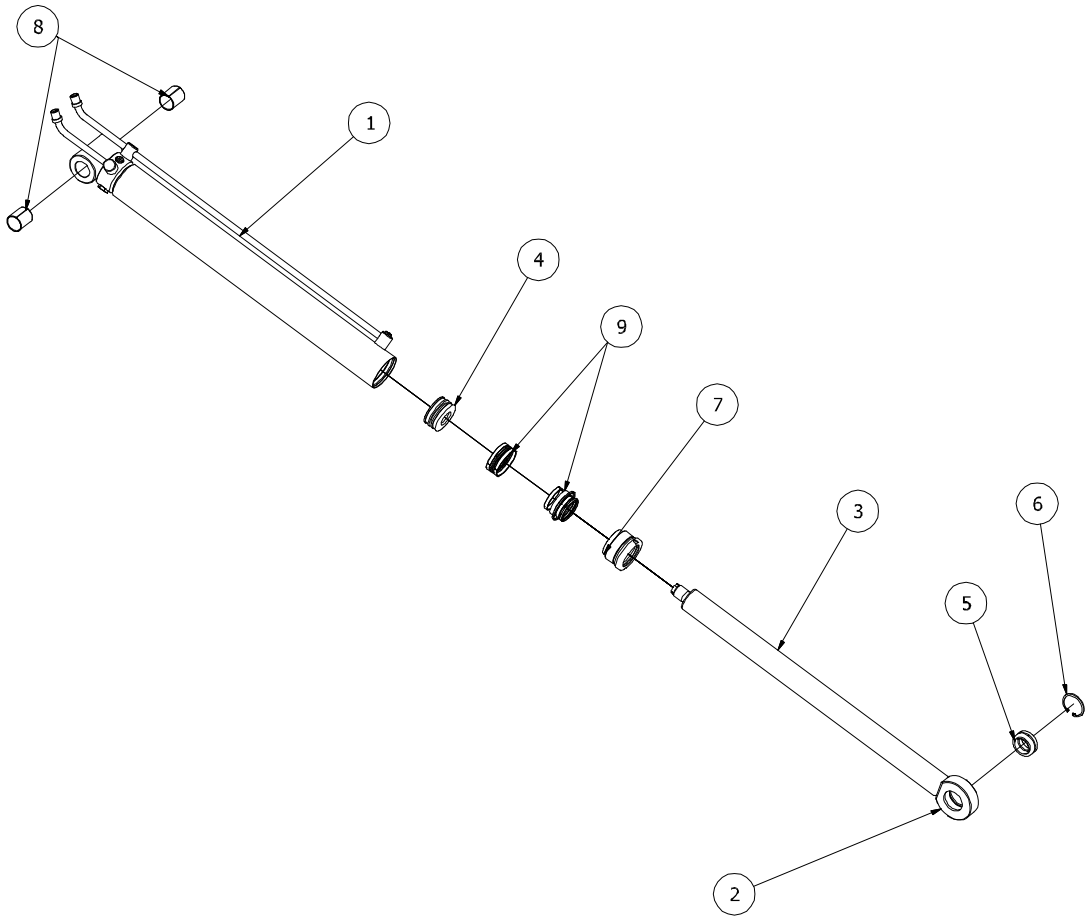

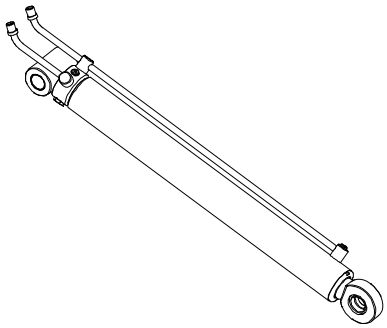

JOAB	Innehåll **VL 10-14** **Stödbenscylinder/Support leg cylinder** **80/60/750**			RESERVDELS-KATALOG SPARE PARTS	
Datum 2005-06-21	Godkänd	Utfärdare Roland Landkvist	Utgåva 1	Grupp 7	Kapitel **10:02**

Pos **Pos**	**Ant.** **qty**	**Art. Nr** **Part nr**	**Benämning** **Description**	**Anmärkning** **Remarksr**
1	1	501012	Stödbenscylinder komplett/Support leg cylinder complete	
2	1	1000577	Kolvstång komplett/Piston rod complete	
3	1	1000576	Kolvstång/Piston rod	
4	1	1000573	Kolv/Piston	
5	1	1000578	Bussning/Bushing	
6	1	1000579	Segersäkring/Seeger sirclip	
7	1	1000575	Styrningsblock/Piston rod guide	
8	2	1000572	Bussning/Bushing	
9		1000574	Packningssats/Seal set complete	