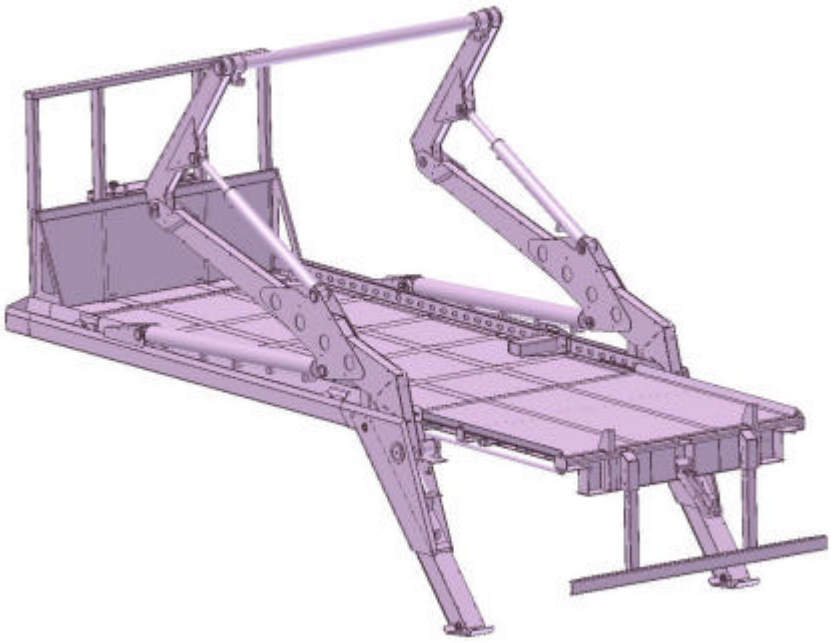

HL 10-18
Reservdelar
Spare parts

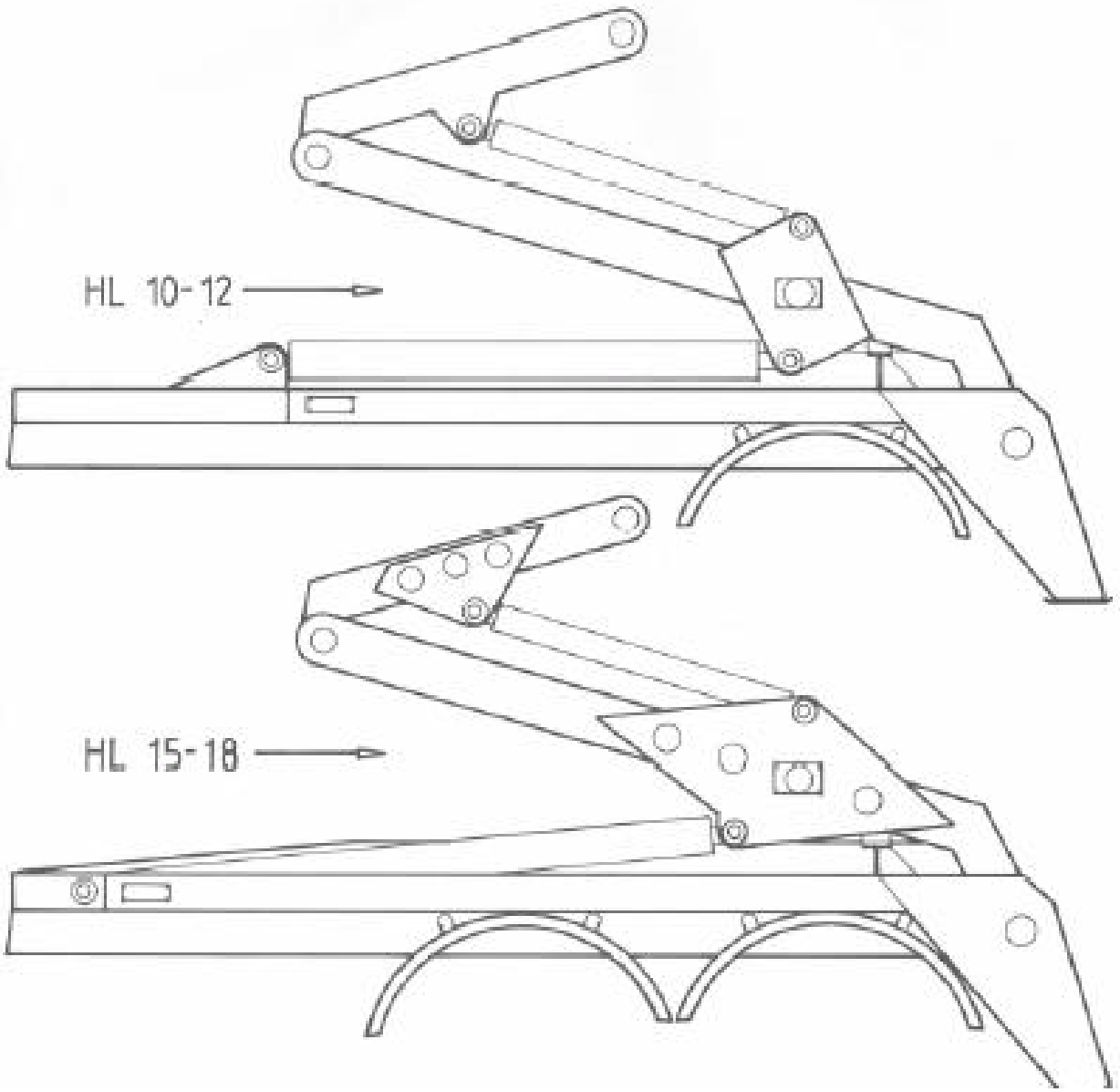
HL 10-12
HL 15-18

Pos Pos	Ant. qty	Art. Nr Part nr	Benämning Description	Avsnitt Chapter
			Hävarmar/Lift arms	1
			Vikarmar/Support arms	2
			Vik- och hävarmar m.S/ Support- and lift arms m.S	3
			Stödben/Support leg	4
			Täckplåt/Side panel	5
			Lyftkätting och bommar/ Lifting chain, cross bar	6
			Tippkrok/Tip hook	7
			Manöverbox/Control unit	8
			Utskjut/Loading plan extender	9
			Hydraulsystem/Hydraulic system	10
			Hysraulrörsystem/Hydraulic tube system	11
			Hydraulslangar/Hydraulic hoses	12
			Hydraulcylindrar/Hydraulic cylinders	13
			Manöverventil/Control valve	14
			Luftanslutning/Air connection	15
			Manöverventil Mons./Control valve Mons.	16
			Manöverventil Nord./Control valve Nord.	17
			Framstam/Front panel	18

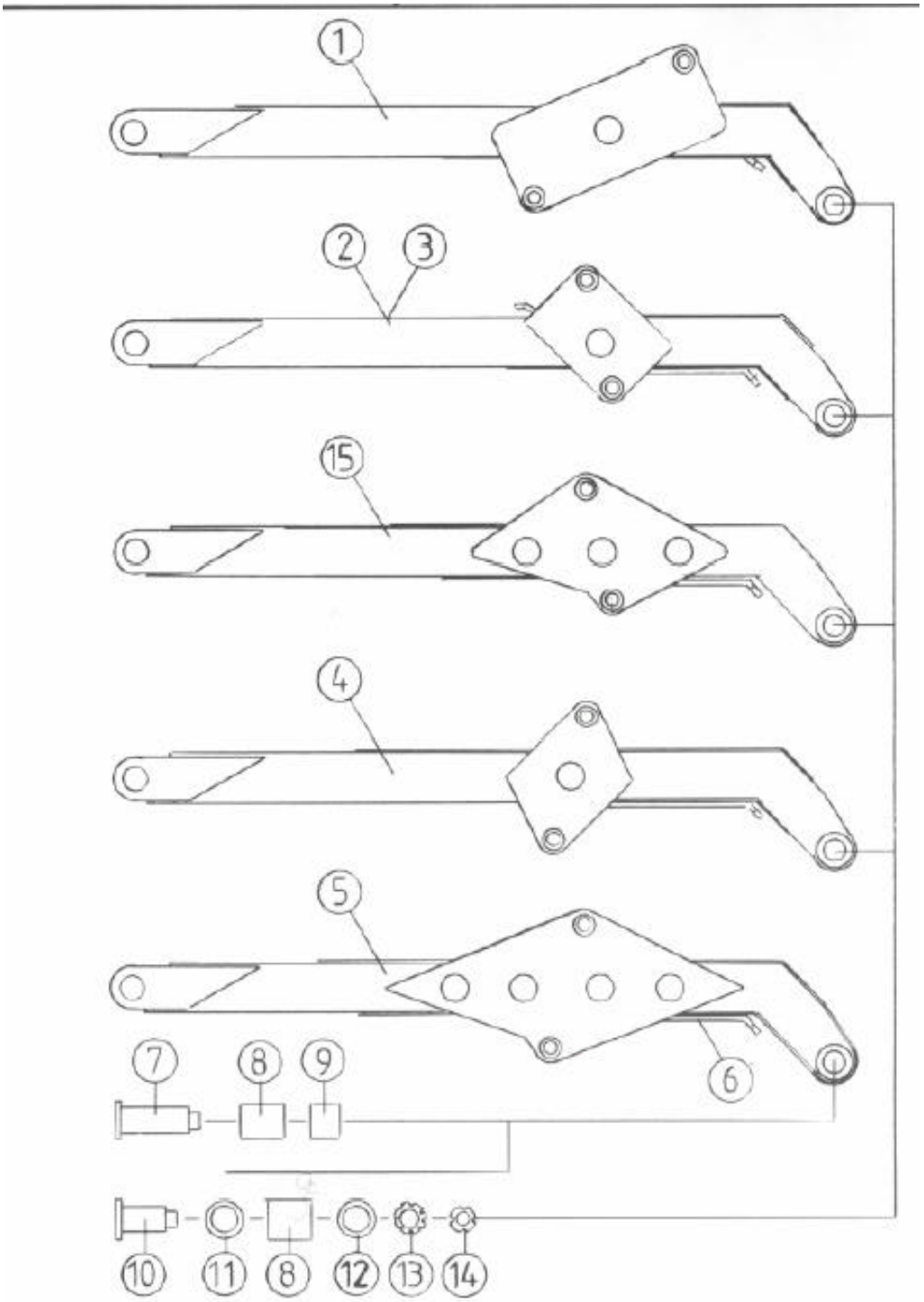
1
2
3
15
4
5
6
7
8
9
10
11
8
12
13
14

Pos **Pos**	**Ant.** **qty**	**Art. Nr** **Part nr**	**Benämning** **Description**	**Anmärkning** **Remarks**
1	1	3838	Typ A Höger-vänster/Type A Right-Left	HL 10-15
2	1	3803	Typ B Höger-vänster/Type B Right-Left	HL 10
3	1	3803-1	Typ C Höger-vänster/Type C Right-Left	HL 12
4	1	3839	Typ E Höger-vänster/Type E Right-Left	HL15
5	1	3806	Typ F Höger-vänster/Type F Right-Left	HL 18
6	4	3806-7	Hydraul rör/Hydraulic tubes	
7	2	3835	Hävarmsaxel/Bearing axle	HL 18
8	2	3475	Bussning/Bushing	
9	2	3474	Bussning/Bushing	HL 18
10	2	3476	Hävarmsaxel/Bearing axle	
11	-	1846	Shims	Tjocklek 1 mm/ Thickness 1 mm
12	-	1847	Shims	Tjocklek 0,5 mm/ Thickness 0,5 mm
13	2	1618	Låsbricka/Lock washer	
14	2	3515	Låsmutter/Locking nut	
15	1	4275	Typ D Höger-vänster/Type D Right-Left	HL 14

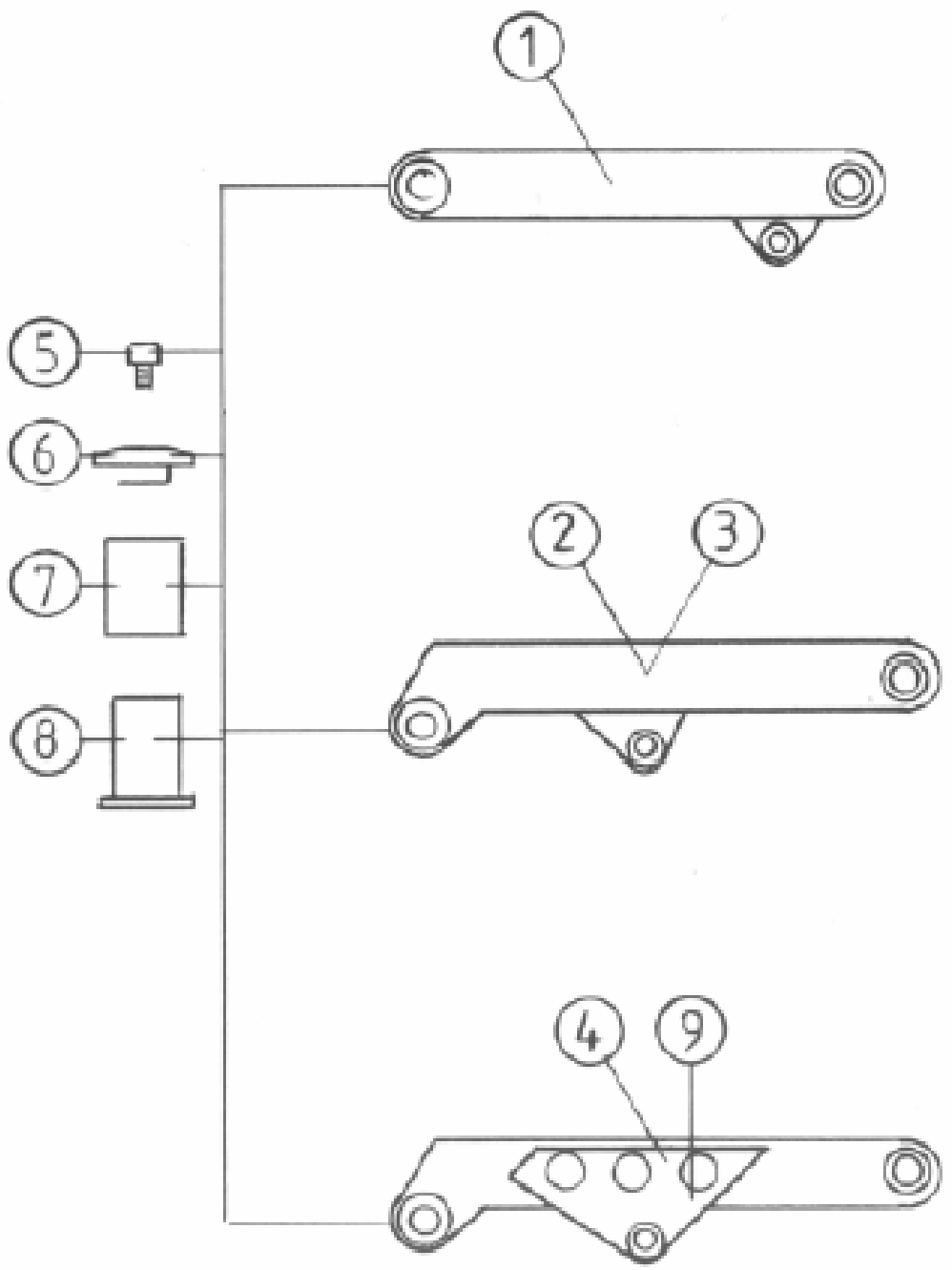
1
5
6
7
8
2
3
4
9

Pos Pos	Ant. qty	Art. Nr Part nr	Benämning Description	Anmärkning Remarks
1	1	3840	Typ A Höger-vänster/Type A Right-Left	
2	1	33802-2	Typ B Höger-vänster/Type B Right-Left	HL 10
3	1	3802-1	Typ C Höger-vänster/Type C Right-Left	HL 12-15
4	1	3805	Typ F Höger-vänster/Type F Right-Left	HL 18
5	2	1539	Låsbult/Joint bolt	
6	2	3483	Bricka/Washer	
7	2	3474	Bussning/Bushing	
8	2	3477	Vikarmsaxel/Bearing axle	
9	1	4274	Typ D Höger-vänster/Type D Right-Left	HL 14

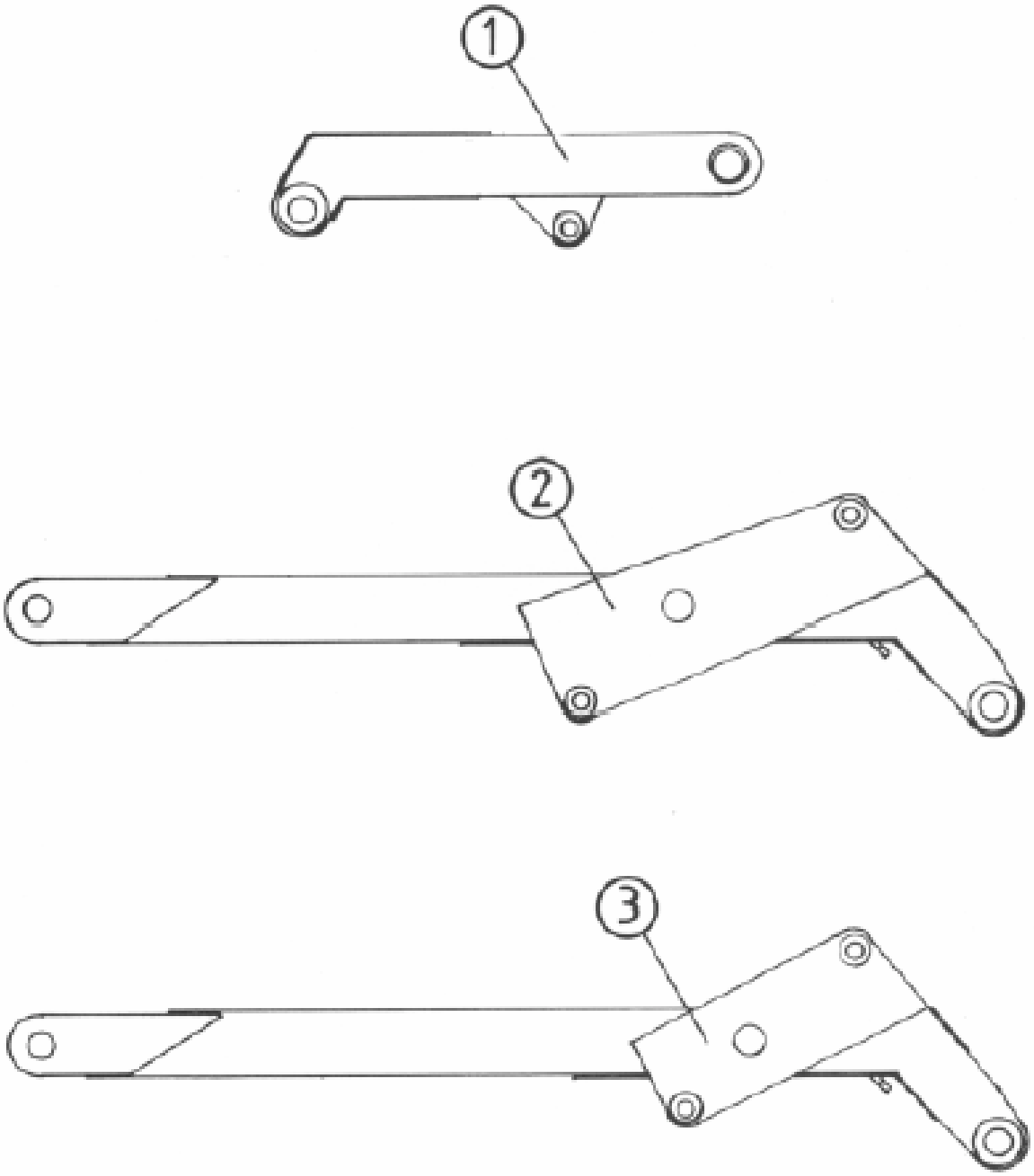
1
2
3

Pos Pos	Ant. qty	Art. Nr Part nr	Benämning Description	Anmärkning Remarks
1	2	3841	Vikarm m.S/Support arm m.S	HL 10-15
2	2	3842	Hävarm/Lift arm	HL 15
3	1	3843	Hävarm/Lift arm	HL 10

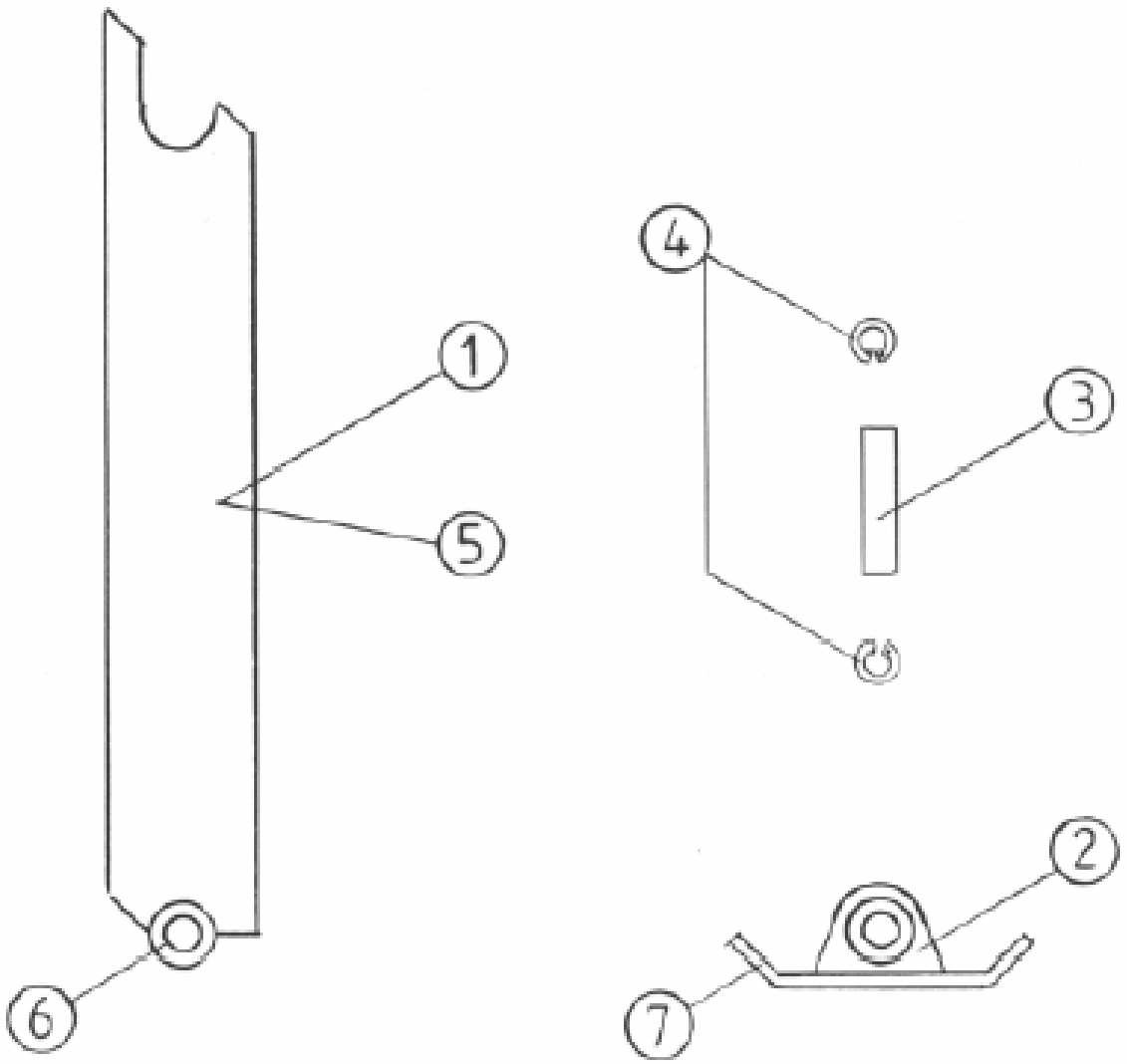
1
5
6
4
3
2
7

Pos Pos	Ant. qty	Art. Nr Part nr	Benämning Description	Anmärkning Remarks
1	2	3809-4-6,3	Stödben inre/Support leg, inner	HL 10-12
2	2	3458	Stödbens platta/Support foot	
3	2	3482	Axel/Axle	
4	4	3523	Seeger säkring/Seeger circlips	
5	2	3809-4-8	Stödben inre/Support leg, inner	HL 15-18
6	4	3530	Svetsbussning/Welding bushing	
7	2	3458-1	Stödbensplatta utan öron/ Support foot without ears	

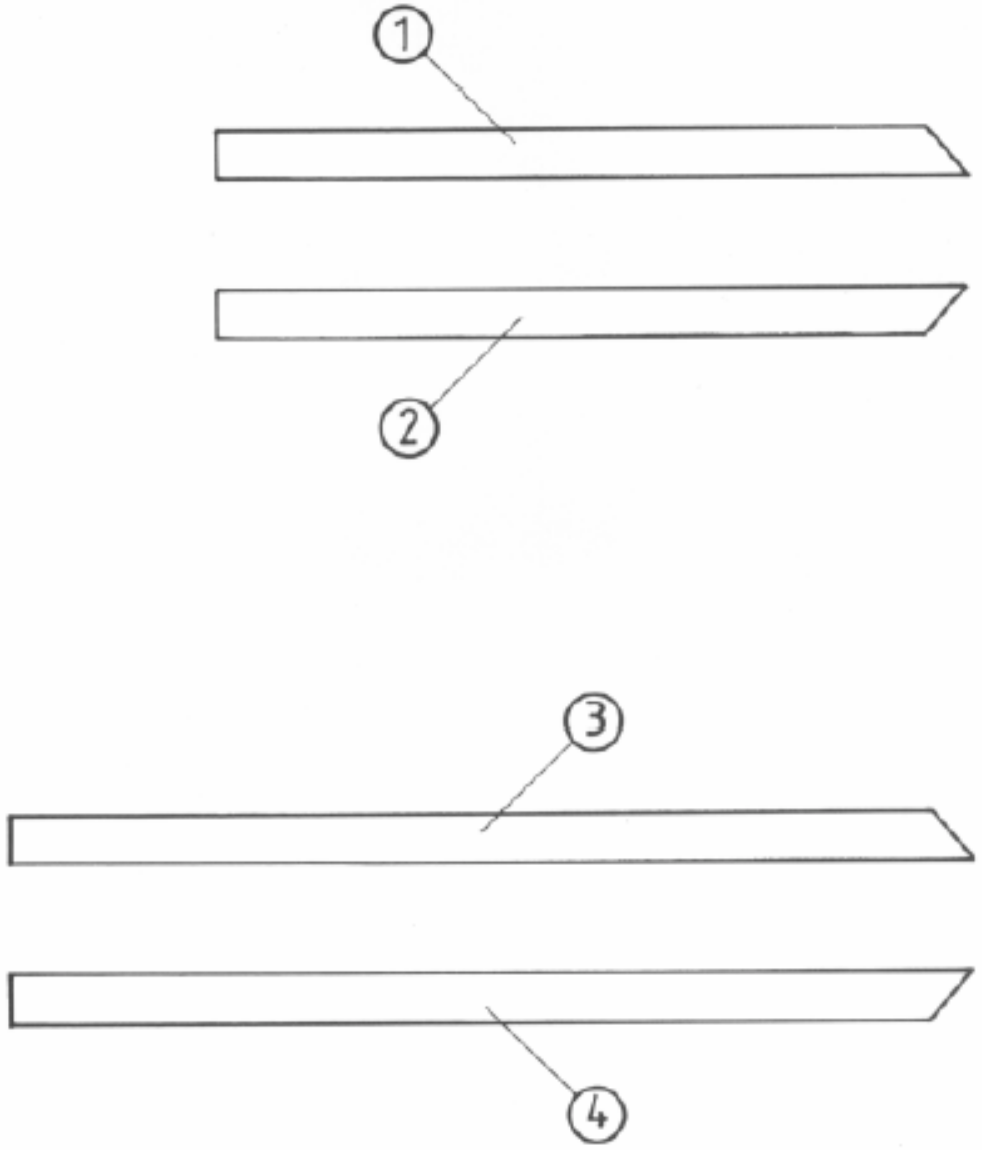
1
2
3
4

JOAB	Innehåll **HL 10-18** **Täckplåt/Side panel**			RESERVDELS-KATALOG SPARE PARTS	
Datum 2006-09-26	Godkänd	Utfärdare Roland Landkvist	Utgåva 1	Grupp 6	Kapitel **05:02**

Pos Pos	Ant. qty	Art. Nr Part nr	Benämning Description	Anmärkning Remarks
1	1	3269	Vänster sida/Left side	HL 10-12
2	1	3269-1	Höger sida/Right side	HL 10-12
3	1	3270	Vänster sida/Left side	HL 15-18
4	1	3270-1	Höger sida/Right side	HL 15-18

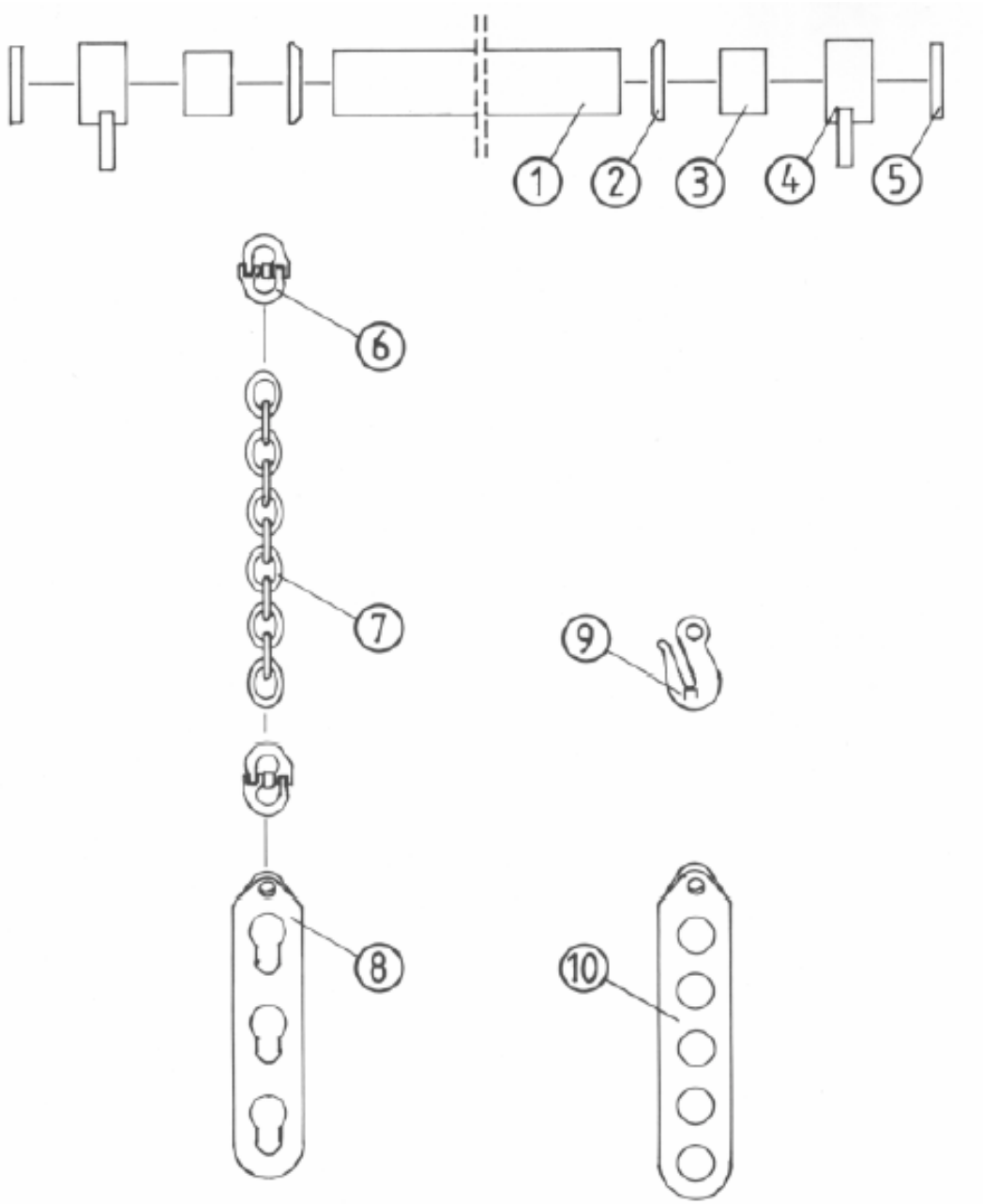
1
2
3
4
5
6
7
8
9
10

Pos Pos	Ant. qty	Art. Nr Part nr	Benämning Description	Anmärkning Remarks
1	1	3493-1	Bomrör/Cross bar	HL 10-12 B=2500mm
1	1	3493-2	Bomrör/Cross bar	HL 10-12 B=2600mm
1	1	3493-3	Bomrör/Cross bar	HL 15-18 B=2500mm
1	1	3493-4	Bomrör/Cross bar	HL 15-18 B=2600mm
2	2	3448-1	Bricka/Washer	
3	2	1625	Bussning/Bushing	
4	2	3524	Kättingfäste/Chain bracket	
5	2	3486	Bricka/Washer	
6	8	3297	Kopplingslänk/Coupling	
7	4	1077	Kätting/Chain	Standard
7	4	1078	Kätting/Chain	Utskjut
8	4	3201	Lyftplatta/Lift plate	3 nyckelhål
9	4	2652	Förkortningskrok/Shortening claw	
10	4	3202	Lyftplatta/Lift plate	5 runda hål

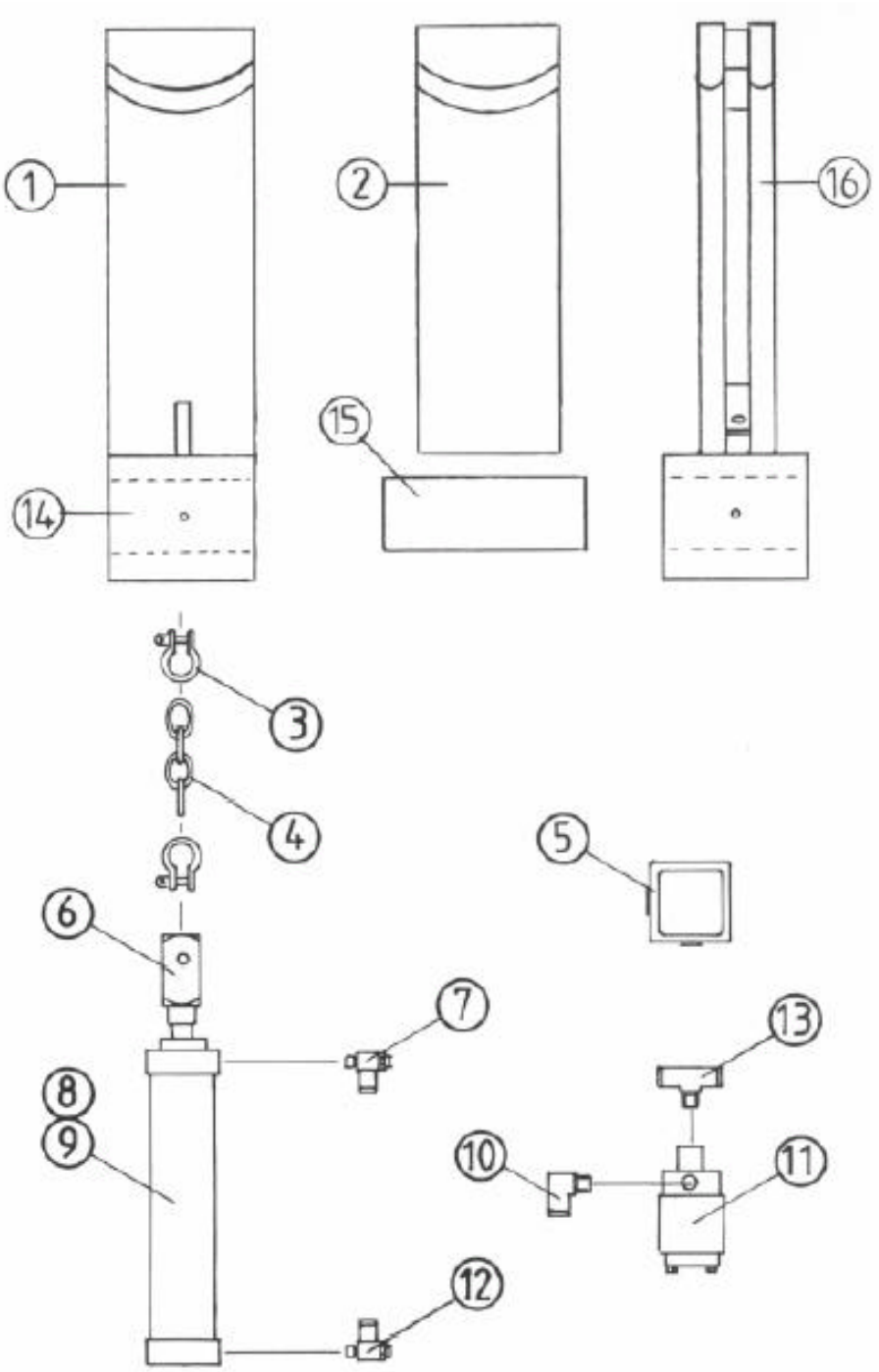
1
2
16
15
14
3
4
5
6
7
13
8
9
10
11
12

Pos Pos	Ant. qty	Art. Nr Part nr	Benämning Description	Anmärkning Remarks
1	1	3459	Tipp krok komplett/Tip hook complete	Äldre utförande/ Older design
2	1	3459-2	Tippkrok/Tip hook	Utan hylsa
3	2	1424	Schackel/Schackle	
4	1	1081	Kätting/Chain	
5	1	3844	Strömställare/Breaker	För utvändigt tippreglage
6	1	1374	Kättingfäste/Chain mounting	
7	2	3845	Luft anslutning/Air connection	
8	1	3473	Tippkrokscylinder/Tip hook cylinder	
9	1	1375	Reparationssats/Repair kit	
10	2	3846	Luft anslutning/Air connection	
11	1	3500	Magnetventil/Solenoid valve	
12	1	3847	Luft anslutning/Air connection	
13	1	3848	Luft anslutning/Air connection	
14	1	3533	Hylsa/	
15	1	3534	Axel/Axle	
16	1	3459-1	Tippkrok komplett/Tip hook complete	

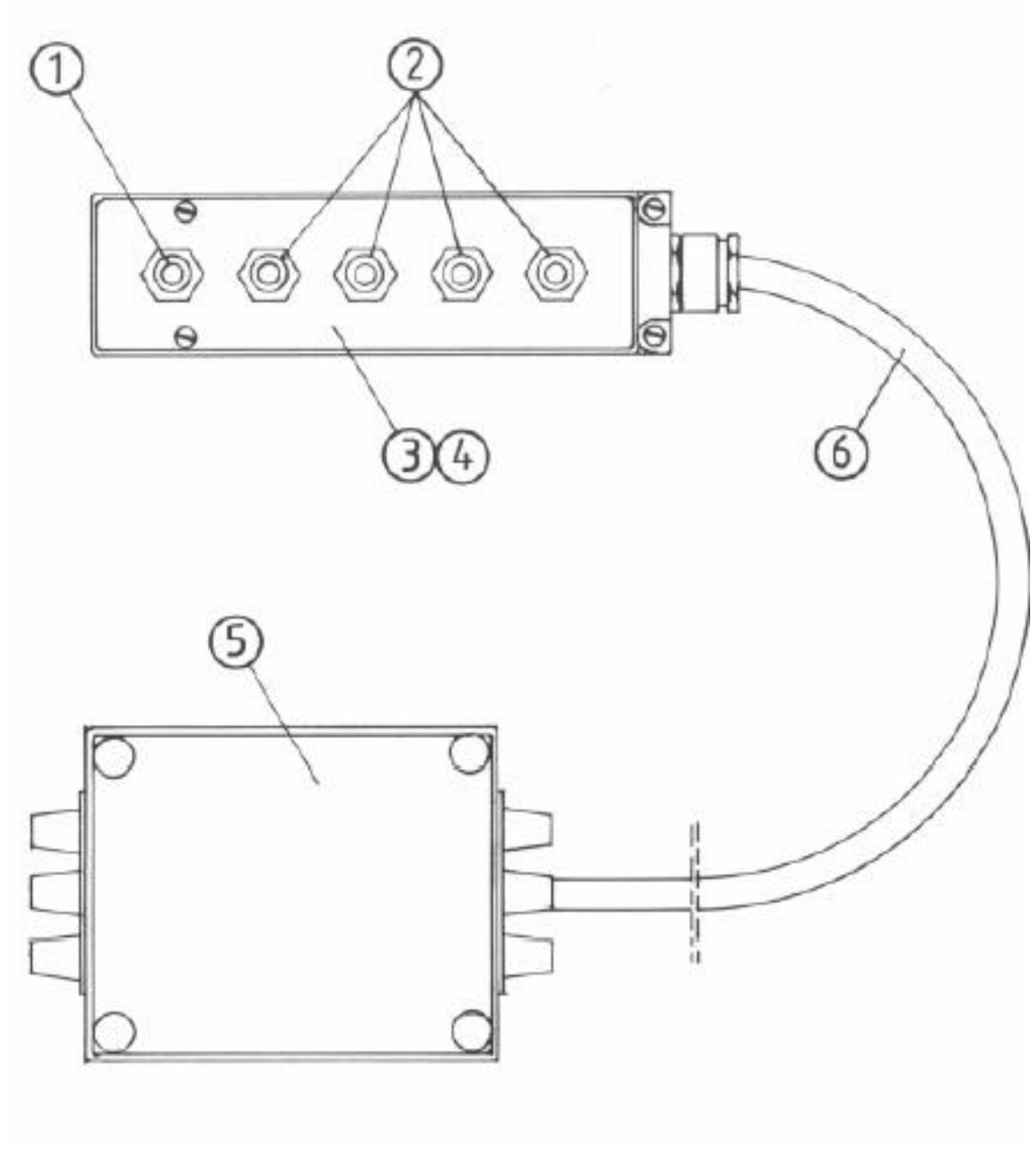
1
2
3
4
6
5

Pos Pos	Ant. qty	Art. Nr Part nr	Benämning Description	Anmärkning Remarks
1	1	2810	Strömställare för krok/Breaker for hook	
2	4	2811	Strömställare/Breaker	
3	1	2581	Låda komplett/Box complete	5 hål/5 holes
4	1	2580	Låda komplett/Box complete	6 hål/6 holes
5	1	4483	Kopplingsdosa/Junction box	
6	1	4484	Elkabel/Electric cable	

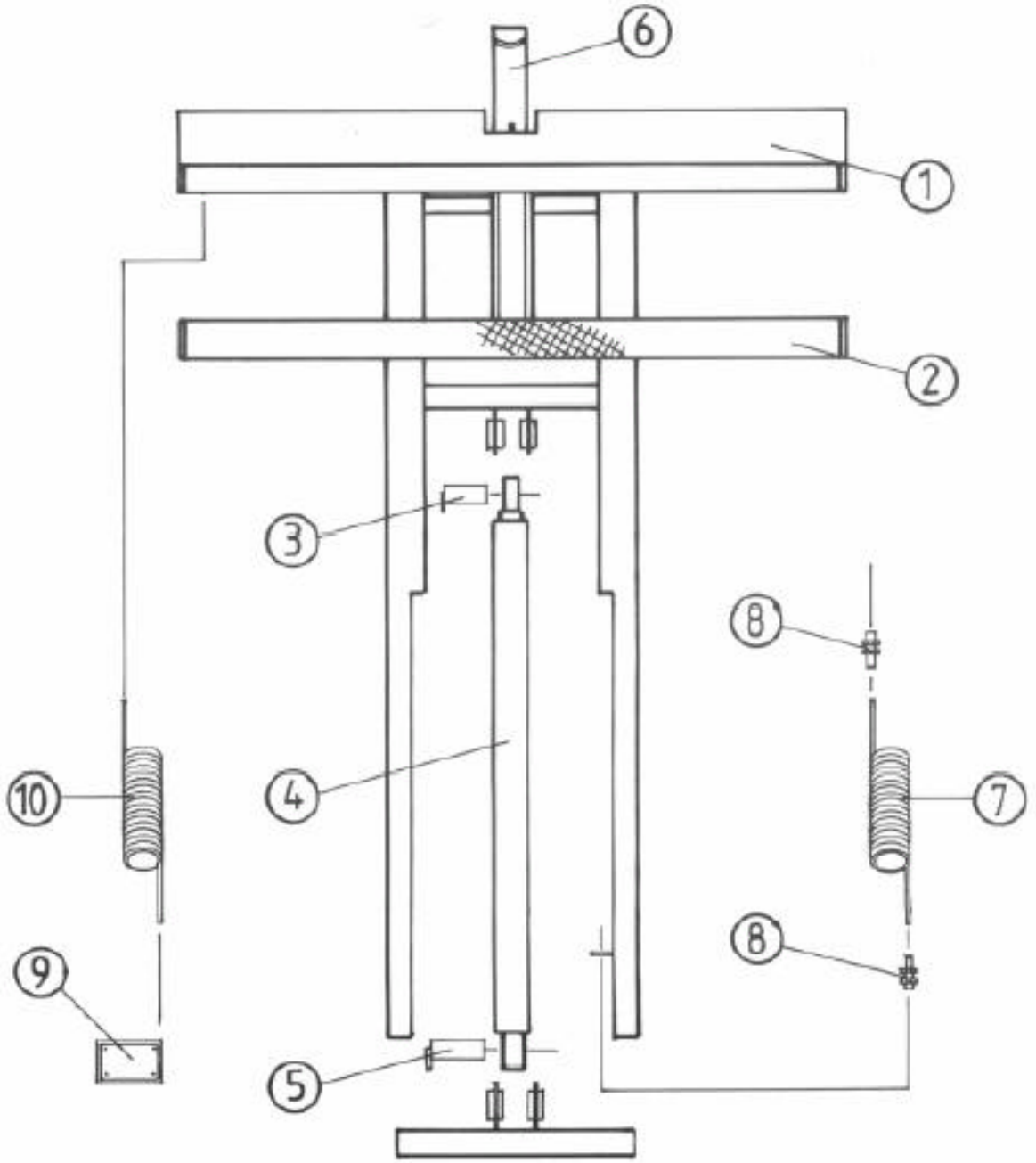
6
1
2
3
8
10
4
7
8
9
5

Pos Pos	Ant. qty	Art. Nr Part nr	Benämning Description	Anmärkning Remarks
1	1	3263-68	Utskjut komplett/ Loading plan extender complete	Ange: liftbredd och chassityp
2	1	1883	Tvärbalk/Beam	
3	1	4751	Axel bakre/Bearing axle, rear	
4	1	1795	Hydraulcylinder/Hydraulic cylinder	Samma som vikcylinder m.s./ Same as support arm cylinder m. s
5	1	3479-2	Axel främre/Bearing axle, front	
6	1	3459	Tippkrok komplett/Tip hook complete	
7	1	2582	Luftslang spiral/Air hose spiral	
8	2	1108	Luftanslutning/Air connection	
9	1	1646	Kopplingsbox/Junction box	
10	1	1302	Elkabel spiral/Electrical cable spiral	

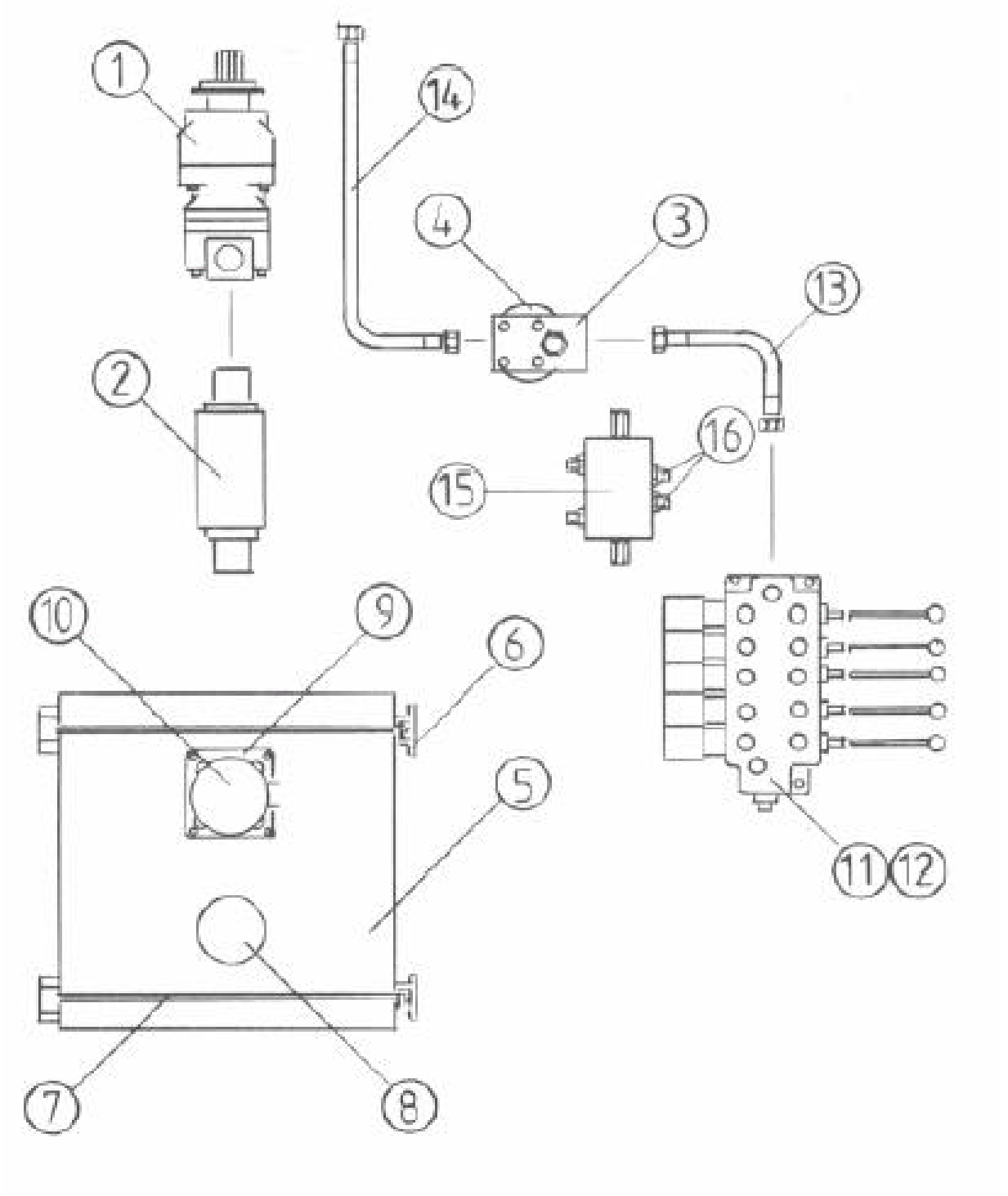
1
14
4
3
13
2
16
15
10
9
6
5
11
12
7
8

Pos Pos	Ant. qty	Art. Nr Part nr	Benämning Description	Anmärkning Remarks
1	1		Pump/Pump	Volvo Flygmotor alt. Sunfab
2	1	1831	Sugfilter 2”/Suction filter 2”	Endast Sunfab/Sunfab only
3	1	3852	Högtrycksfilter komplett/ High pressaure filter complete	
4	1	1640	Filterinsats/Filter insert	
5	1	3249	Hydrauloljetank/ Hydraulic oil tank	100 lit.
5	1	3250	Hydrauloljetank/ Hydraulic oil tank	130 lit.
6	2	4648	Tankkonsol/Tank mounting	
7	2		Spännband/Strap	Ingår i 4648/ Included in 4648
8	1	4650	Påfyllningslock/Filter cap	
9	1	3853	Returfilter komplett/Return filter complete	100 lit. tank
9	1	1633	Returfilter komplett/Return filter complete	130 lit. tank
10	1	1639	Returfilterinsats/Return filter insert	Till 3853/For 3853
10	1	1636	Returfilterinsats/Return filter insert	Till 1633/For 1633
11	1	3490	Manöverventil komplett/ Control valve complete	4 sect Monsun
11	1	3854	Manöverventil komplett/ Control valve complete	4 sect Nordhydr.
12	1	3491	Manöverventil komplett/ Control valve complete	5 sect Monsun
12	1	3855	Manöverventil komplett/ Control valve complete	5 sect Nordhydr
13	1	3856	Hydraulslang/Hydraulic hose	
14	1		Hydraulslang ¾”/Hydraulic hose ¾”	Varierande längd/ Variable length
15	1	4517	Övercenterventil/Over centre valve	
16	4	3113	Adapter/Adapter	

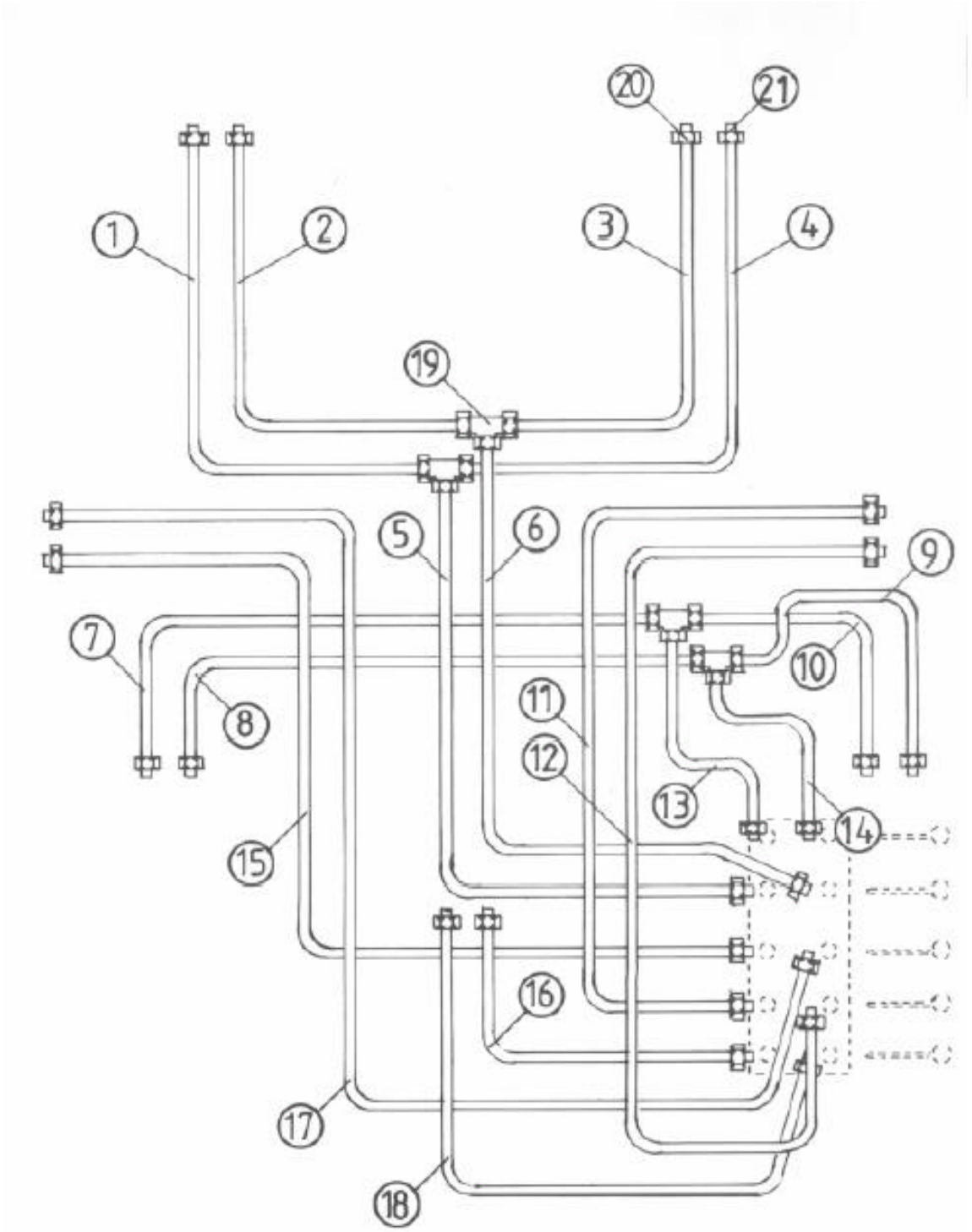
1
2
3
4
5
6
7
8
9
10
11
12
13
14
15
16
17
18
19
20
21

Pos Pos	Ant. qty	Art. Nr Part nr	Benämning Description	Anmärkning Remarks
1	1	4776	Rör, vikarm höger/Tube, support arm right	HL 10-12
1	1	4794	Rör, vikarm höger/Tube, support arm right	HL 15-18
2	1	4777	Rör, vikarm höger/Tube, support arm right	HL 10-12
2	1	4795	Rör, vikarm höger/Tube, support arm right	HL 15-18
3	1	4778	Rör, vikarm vänster/Tube, support arm left	HL 10-12
3	1	4796	Rör, vikarm vänster/Tube, support arm left	HL 15-18
4	1	4779	Rör, vikarm vänster/Tube, support arm left	HL 10-12
4	1	4797	Rör, vikarm vänster/Tube, support arm left	HL 15-18
5	1	4780	Rör, vikarmar/Tube, support arms	HL 10-12
5	1	4798	Rör, vikarmar/Tube, support arms	HL 15-18
6	1	4781	Rör, vikarmar/Tube, support arms	HL 10-12
6	1	4799	Rör, vikarmar/Tube, support arms	HL 15-18
7	1	4782	Rör, hävarm höger/Tube, lift arm right	HL 10-12
7	1	4800	Rör, hävarm höger/Tube, lift arm right	HL 15-18
8	1	4783	Rör, hävarm höger/Tube, lift arm right	HL 10-12
8	1	4801	Rör, hävarm höger/Tube, lift arm right	HL 15-18
9	1	4784	Rör, hävarm vänster/Tube, lift arm left	HL 10-12
9	1	4802	Rör, hävarm vänster/Tube, lift arm left	HL 15-18
10	1	4785	Rör, hävarm vänster/Tube, lift arm left	HL 10-12
10	1	4803	Rör, hävarm vänster/Tube, lift arm left	HL 15-18
11	1	4786	Rör, stödben vänster /Tube, support leg lift	HL 10-12
11	1	4804	Rör, stödben vänster /Tube, support leg lift	HL 15-18
12	1	4787	Rör, stödben vänster /Tube, support leg lift	HL 10-12
12	1	4805	Rör, stödben vänster /Tube, support leg lift	HL 15-18
13	1	4788	Rör, hävarmar/Tube, support arms	HL 10-12
13	1	4806	Rör, hävarmar/Tube, support arms	HL 15-18
14	1	4789	Rör, hävarmar/Tube, support arms	HL 10-12
14	1	4807	Rör, hävarmar/Tube, support arms	HL 15-18
15	1	4790	Rör, stödben höger/Tube, support leg right	HL 10-12
15	1	4808	Rör, stödben höger/Tube, support leg right	HL 15-18
16	1	4791	Rör, utskjut/Tube, loading plan extender	HL 10-12
16	1	4809	Rör, utskjut/Tube, loading plan extender	HL 15-18
17	1	4792	Rör, stödben höger/Tube, support leg right	HL 10-12
17	1	4810	Rör, stödben höger/Tube, support leg right	HL 15-18
18	1	4793	Rör, utskjut/Tube, loading plan extender	HL 10-12
18	1	4811	Rör, utskjut/Tube, loading plan extender	HL 15-18
19	4	1767	T-koppling/T-coupling	

Pos Pos	Ant. qty	Art. Nr Part nr	Benämning Description	Anmärkning Remarks
20	24	3851	Mutter/Coupling nut	
21	24	1672	Skärring/Clamp ring	16 mm

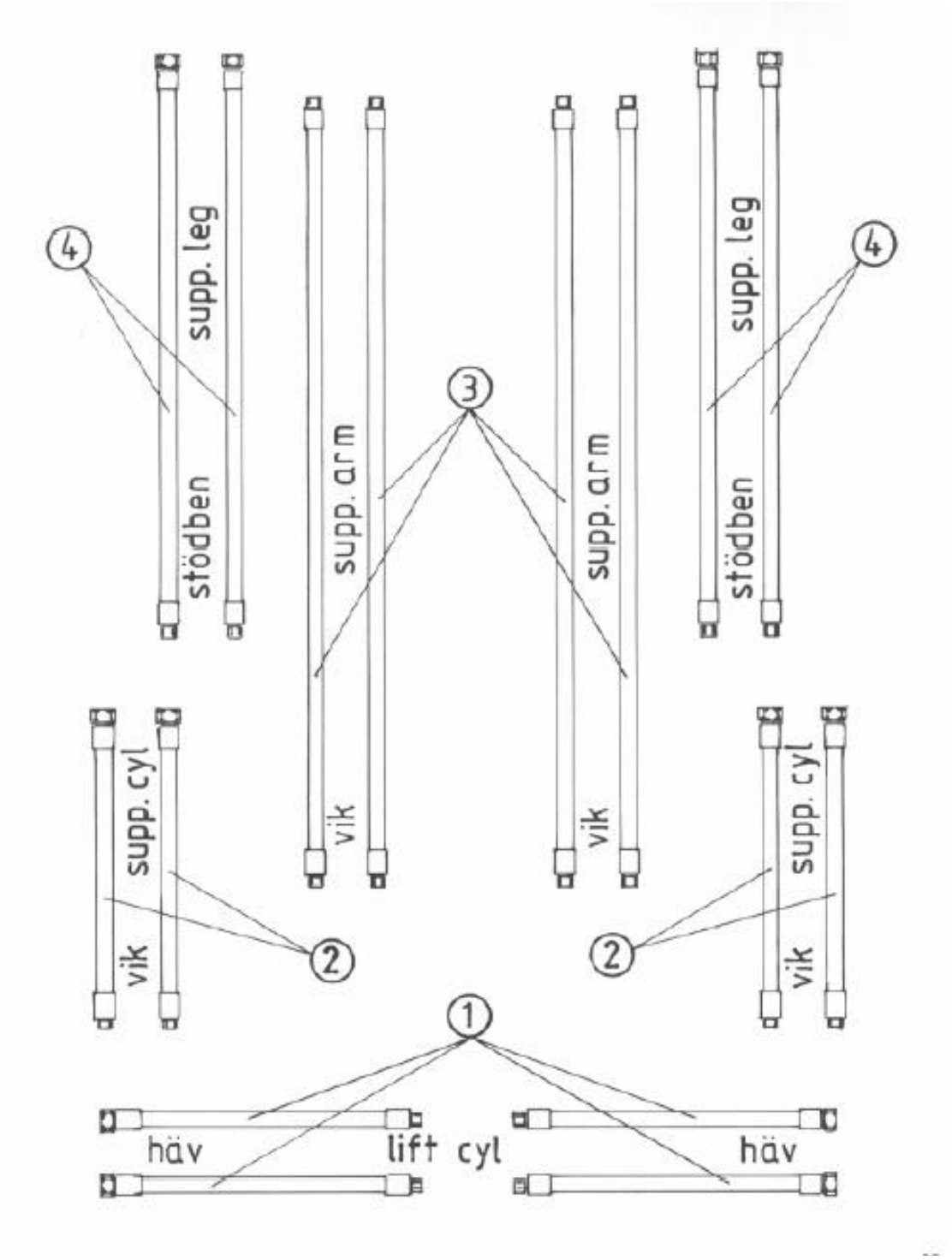
4
supp. leg
stödben
3
supp. arm
vik
supp. arm
vik
supp. leg
stödben
4
supp. cyl
vik
2
2
supp. cyl
vik
1
häv
lift cyl
häv

Pos Pos	Ant. qty	Art. Nr Part nr	Benämning Description	Anmärkning Remarks
1	4	4601	Hävcylinder slang/Liftarm hose	HL 10-18 ½” L=600
1	4	4605	Hävcylinder slang/Liftarm hose	T.o.m 1987 ½” L=600 5701-8x2
2	4	4601	Vikcylinder slang/Support cylinder hose	HL 10-15 ½” L=600
2	4	4602	Vikcylinder slang/Support cylinder hose	HL 18 ½” L=700
2	4	4605	Vikcylinder slang/Support cylinder hose	T.o.m 1987 ½” L=600 5701-8x2
3	4	4603	Vikarm slang/Support arm hose	HL 10-18 ½” L=1500
3	4	4606	Vikarm slang/Support arm hose	T.o.m 1987 ½” L=1500 5701-8 5770-8
4	4	4604	Stödbensslang/Support leg hose	HL 10-18 ½” L=1100

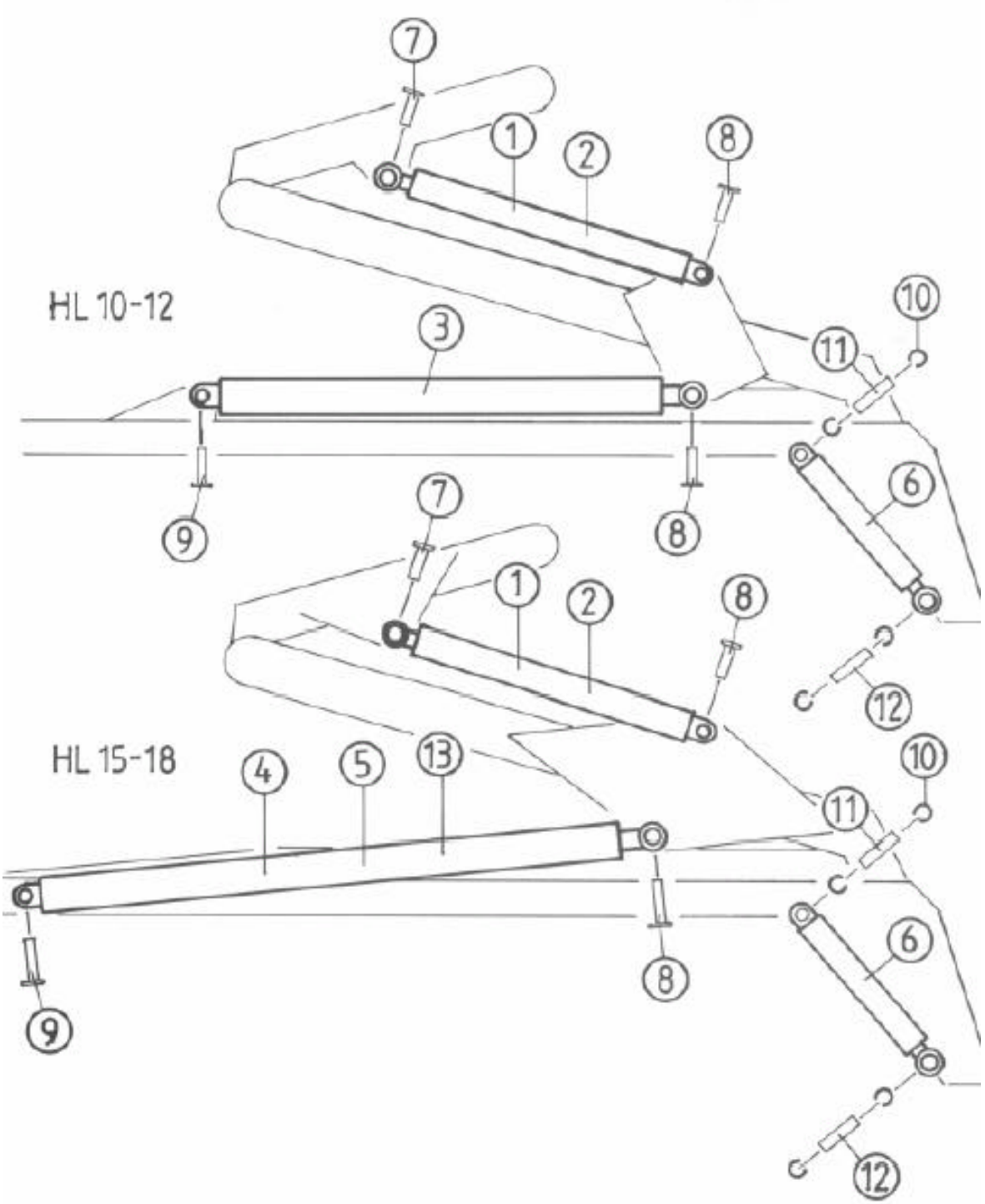
HL 10-12
HL 15-18
1
2
3
4
5
6
7
8
9
10
11
12
13

Pos Pos	Ant. qty	Art. Nr Part nr	Benämning Description	Anmärkning Remarks
1	2		Vikcylinder/Support armcylinder	HL 10-15 mod:S 100x60x1500
2	2		Vikcylinder/Support arm cylinder	HL 10-18 100x60x1100-1200
3	2		Hävcylinder/Lift arm cylinder	HL 10-12 140x60x1850
4	2		Hävcylinder/Lift arm cylinder	HL 15 140x60x2385
5	2	3849	Hävcylinder/Lift arm cylinder	HL 18 140x70x2385
6	2		Stödbenscylinder/Support leg cylinder	HL 10-18 100x60x750
7	2	3479-2	Axel främre/Bearing axle front	
8	4	3479-1	Axel bakre/Bearing axle rear	
9	2	3478	Axel främre/Bearing axle front	
10	8	3523	Segersäkring/Seeger circlip	
11	2	3481	Övre stödbensaxel/Bearing axle upper	
12	2	3482	Nedre stödbensaxel/Bearing axle bottom	
13	2	3850	Hävcylinder/Lift arm cylinder	HL 10-15 150x70x2385

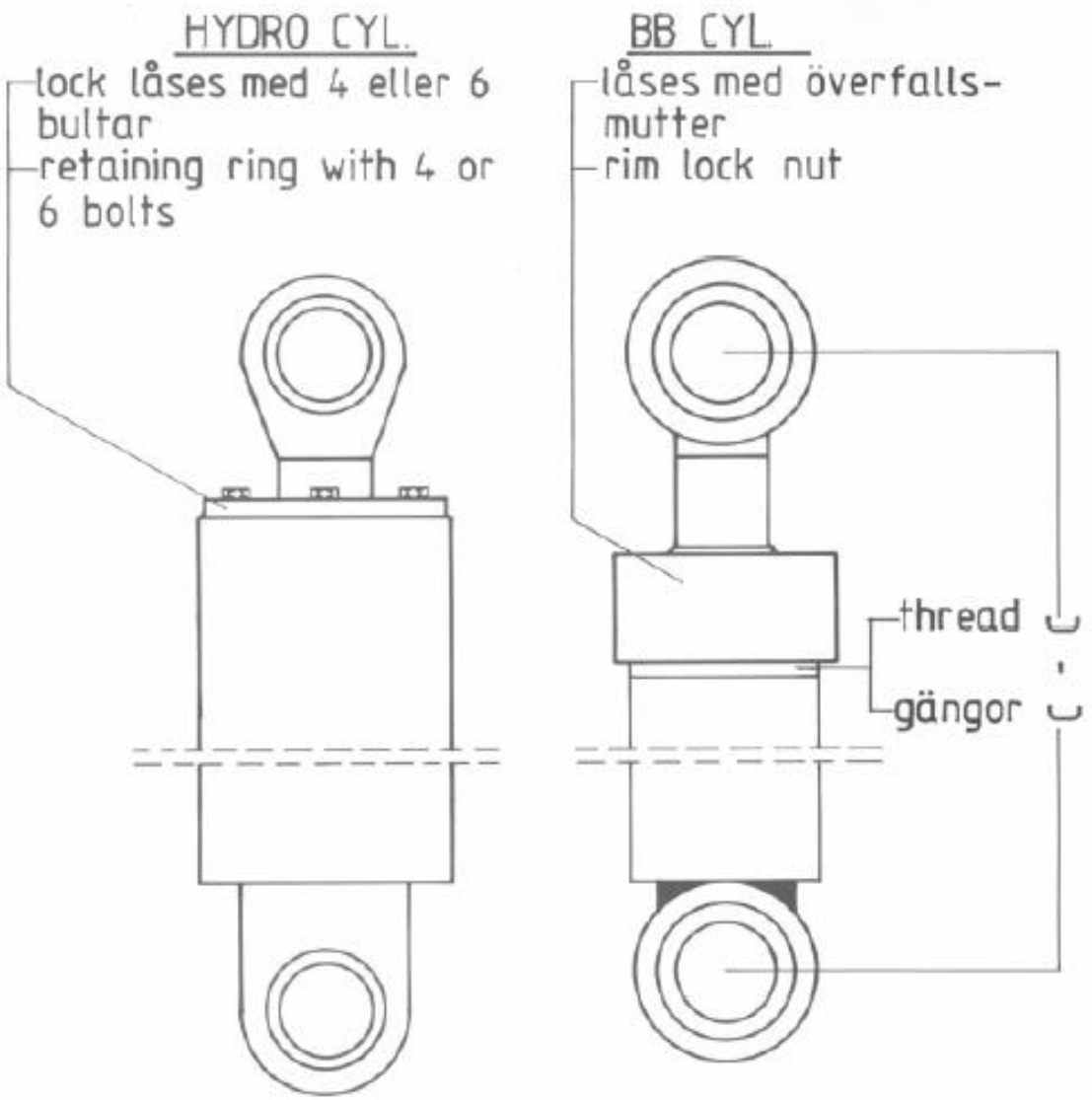

vid beställning av cylinder var god ange:
when you order cylinders please attention:

a) fabrikat
   model
b) slaglängd och C-C mått
   stroke and C-C size
c) höger eller vänster (bara vikcylinder)
   right or left (only supp. armcylinder)

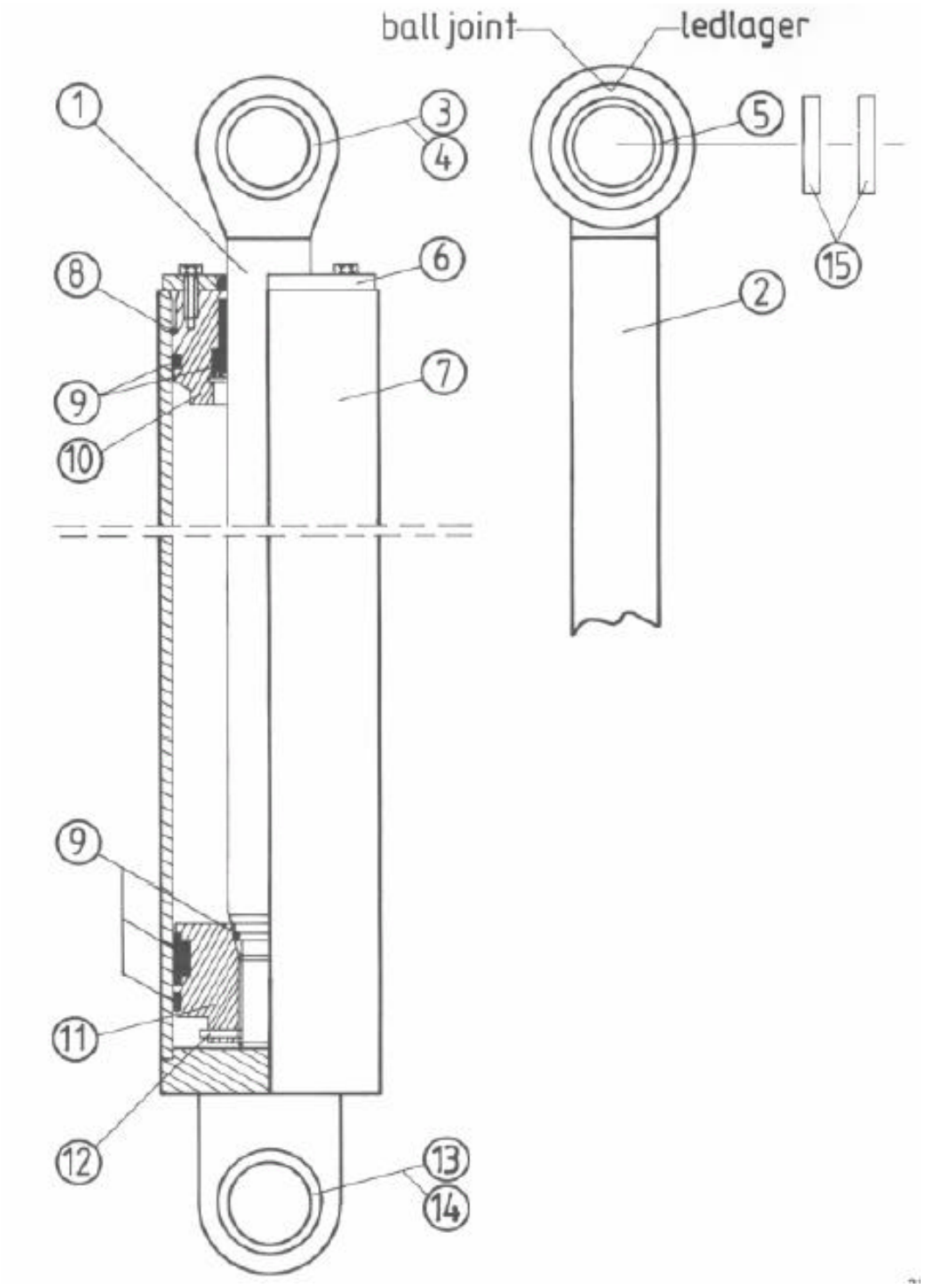
ball joint
ledlager
1
2
3
4
5
6
7
8
9
9
10
11
12
13
14
15

JOAB	Innehåll **HL 10-18 Stödbenscylinder/ Support leg cylinder 100x60x750**			RESERVDELS- KATALOG SPARE PARTS	
Datum 2006-09-26	Godkänd	Utfärdare Roland Landkvist	Utgåva 1	Grupp 6	Kapitel **13:06**

Pos Pos	**Ant. qty**	**Art. Nr Part nr**	**Benämning Description**	**Anmärkning Remarks**
1	1		Kolvstång/Piston rod	Äldre utförande ersätts av pos 2 och 15
2	1	1913	Kolvstång/Piston rod	Med ledlager
3	1	1596	Bussning/Bushing	50x40x60
4	1	4759	Bussning/Bushing	45x40x60
5	1	4491	Ledlager/Ball joint	
6	1	1256	Cylinder lock/Retaining ring	
7	1	4431	Cylinder rör/Cylinder tube	
8	1	1256-1	Låsring/Lockring	
9	1	3172	Packningssats/Seal set complete	
10	1	1255	Styrningsblock/Piston rod guide	
11	1	1254	Kolv/Piston	
12	1	1254-1	Lås stift/Lock pin	
13	1	1596	Bussning/Bushing	50x40x60
14	2	4758	Bussning/Bushing	45x40x50
15	2	4753	Distans/Spacer ring	Endast ihop med psition 2
	2	1797	Cylinder komplett/Cylinder complete	100x60x750

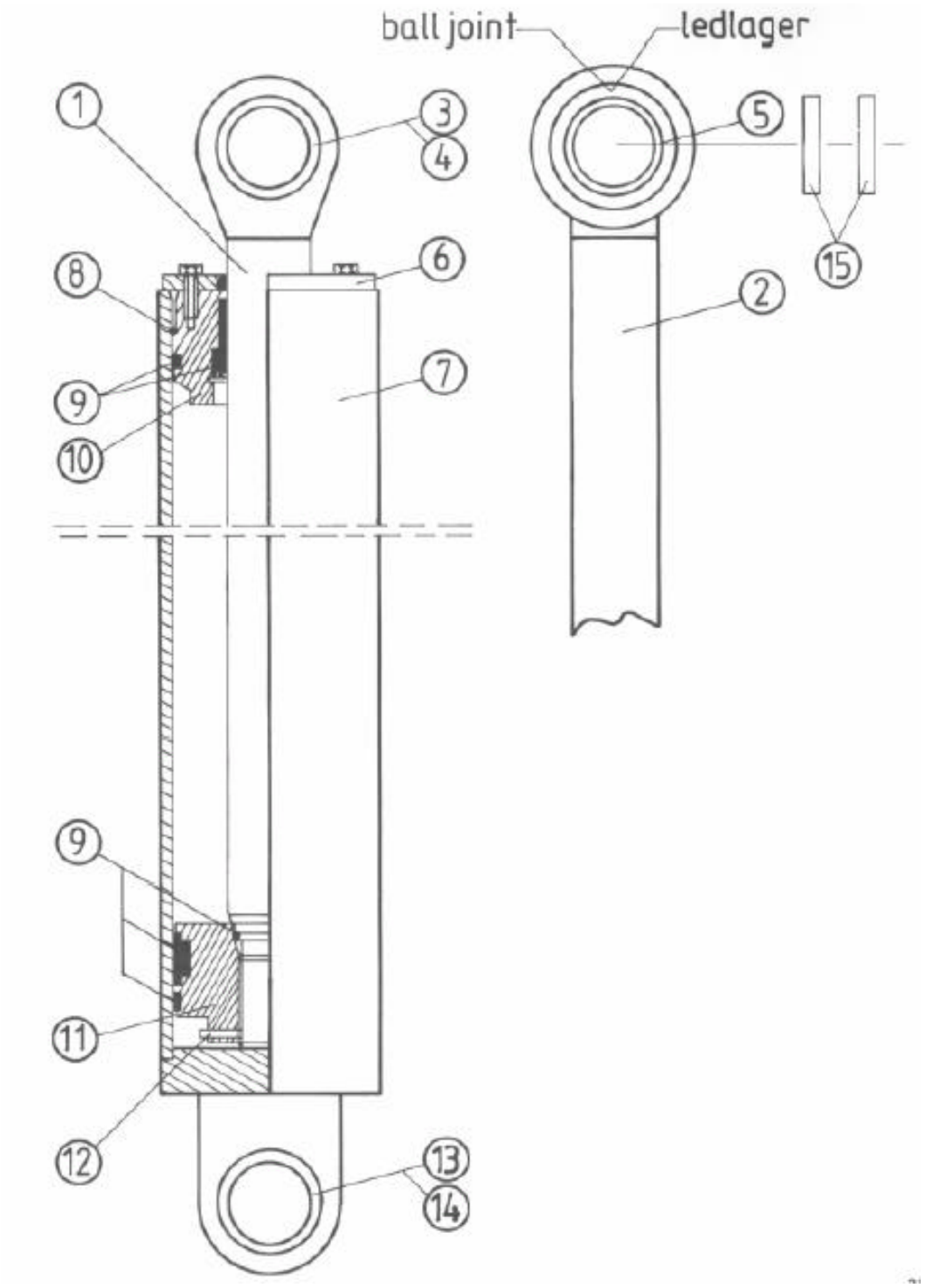
ball joint
ledlager
1
2
3
4
5
6
7
8
9
9
10
11
12
13
14
15

JOAB	Innehåll **HL 10-18** **Vikcylinder/** **Support arm cylinder** **100x60x1100-1200**			RESERVDELS- KATALOG SPARE PARTS	
Datum 2006-09-26	Godkänd	Utfärdare Roland Landkvist	Utgåva 1	Grupp 6	Kapitel **13:08**

Pos Pos	**Ant. qty**	**Art. Nr Part nr**	**Benämning Description**	**Anmärkning Remarks**
1	1		Kolvstång/Piston rod	Äldre utförande ersätts av position 2 och 15
2	1	1904	Kolvstång/Piston rod	Med ledlager
3	1	4755	Bussning/Bushing	75x60x70
4	1	4757	Bussning/Bushing	65x60x70
5	1	1258	Ledlager/Ball joint	
6	1	1256	Cylinder lock/Retaining ring	
7	1	4429	Cylinder rör/Cylinder tube	Ange höger eller vänster
8	1	1256-1	Låsring/Lockring	
9	1	3172	Packningssats/Seal set complete	
10	1	1255	Styrningsblock/Piston rod guide	
11	1	1254	Kolv/Piston	
12	1	1254-1	Lås stift/Lock pin	
13	1	1597	Bussning/Bushing	75x60x80
14	2	4756	Bussning/Bushing	65x60x40
15	2	4752	Distans/Spacer ring	
	1	1796 H	Cylinder komplett/Cylinder complete	Höger Ange slaglängd
	1	1796 v	Cylinder komplett/Cylinder complete	Vänster Ange slaglängd

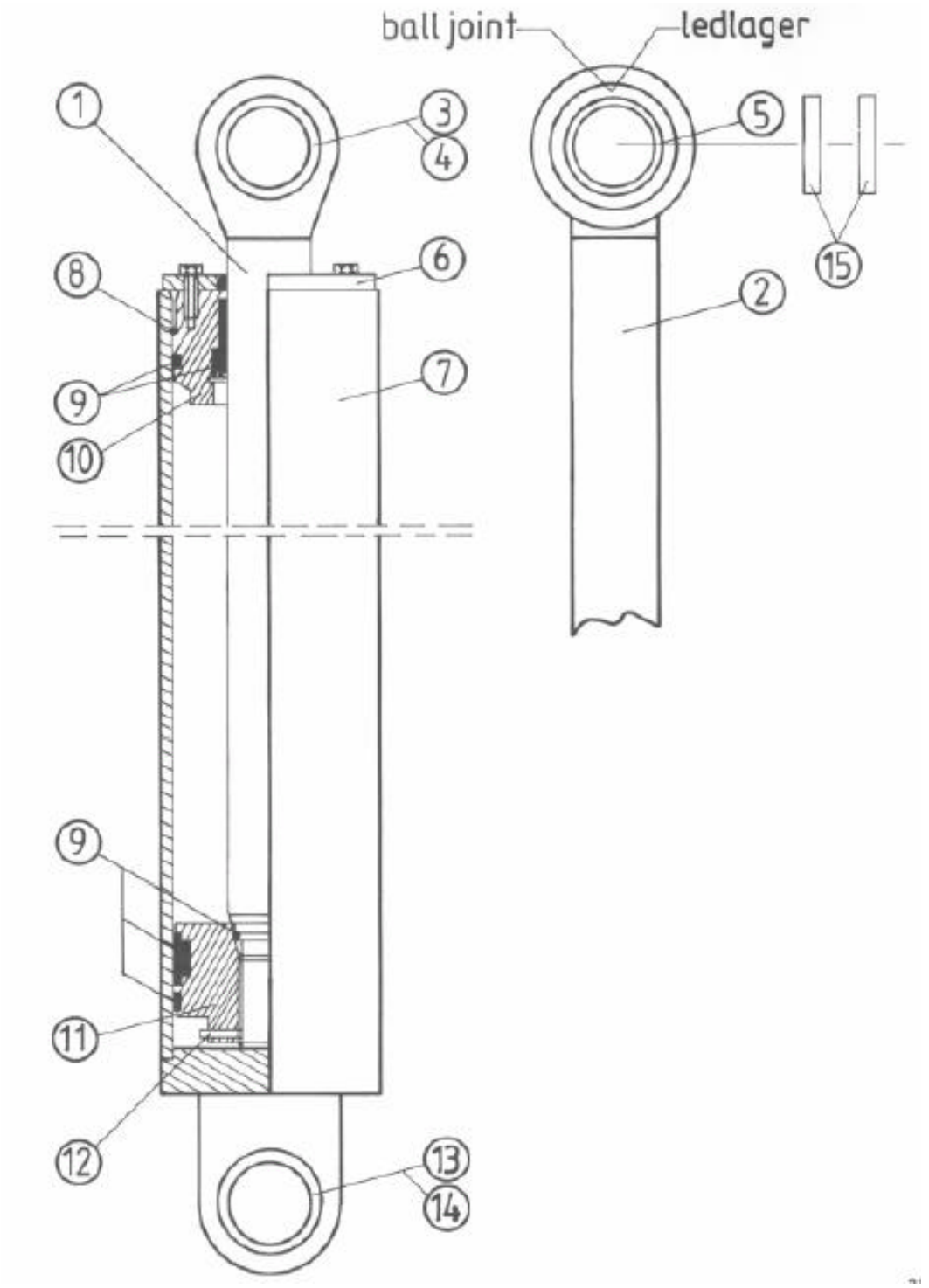
ball joint
ledlager
1
2
3
4
5
6
7
8
9
9
10
11
12
13
14
15

JOAB	Innehåll **HL 10-18 Utskjutscylinder/ Support arm cylinder m.s 100x60x1500-1600**			RESERVDELS- KATALOG SPARE PARTS	
Datum 2006-09-26	Godkänd	Utfärdare Roland Landkvist	Utgåva 1	Grupp 6	Kapitel **13:10**

Pos Pos	**Ant. qty**	**Art. Nr Part nr**	**Benämning Description**	**Anmärkning Remarks**
1	1		Kolvstång/Piston rod	Äldre utförande ersätts av position 2 och 15
2	1	1906	Kolvstång/Piston rod	Med ledlager
3	1	4755	Bussning/Bushing	75x60x70
4	1	4757	Bussning/Bushing	65x60x70
5	1	1258	Ledlager/Ball joint	
6	1	1256	Cylinder lock/Retaining ring	
7	1	4430	Cylinder rör/Cylinder tube	
8	1	1256-1	Låsring/Lockring	
9	1	3172	Packningssats/Seal set complete	
10	1	1255	Styrningsblock/Piston rod guide	
11	1	1254	Kolv/Piston	
12	1	1254-1	Lås stift/Lock pin	
13	1	1597	Bussning/Bushing	75x60x80
14	2	4756	Bussning/Bushing	65x60x40
15	2	4752	Distans/Spacer ring	
	2	1795	Cylinder komplett/Cylinder complete	Ange slaglängd

JOAB	Innehåll **HL 10-12 Hävarmsscylinder/ Lift arm cylinder 140x60x1850**			RESERVDELS- KATALOG SPARE PARTS	
Datum 2006-09-26	Godkänd	Utfärdare Roland Landkvist	Utgåva 1	Grupp 6	Kapitel **13:11**

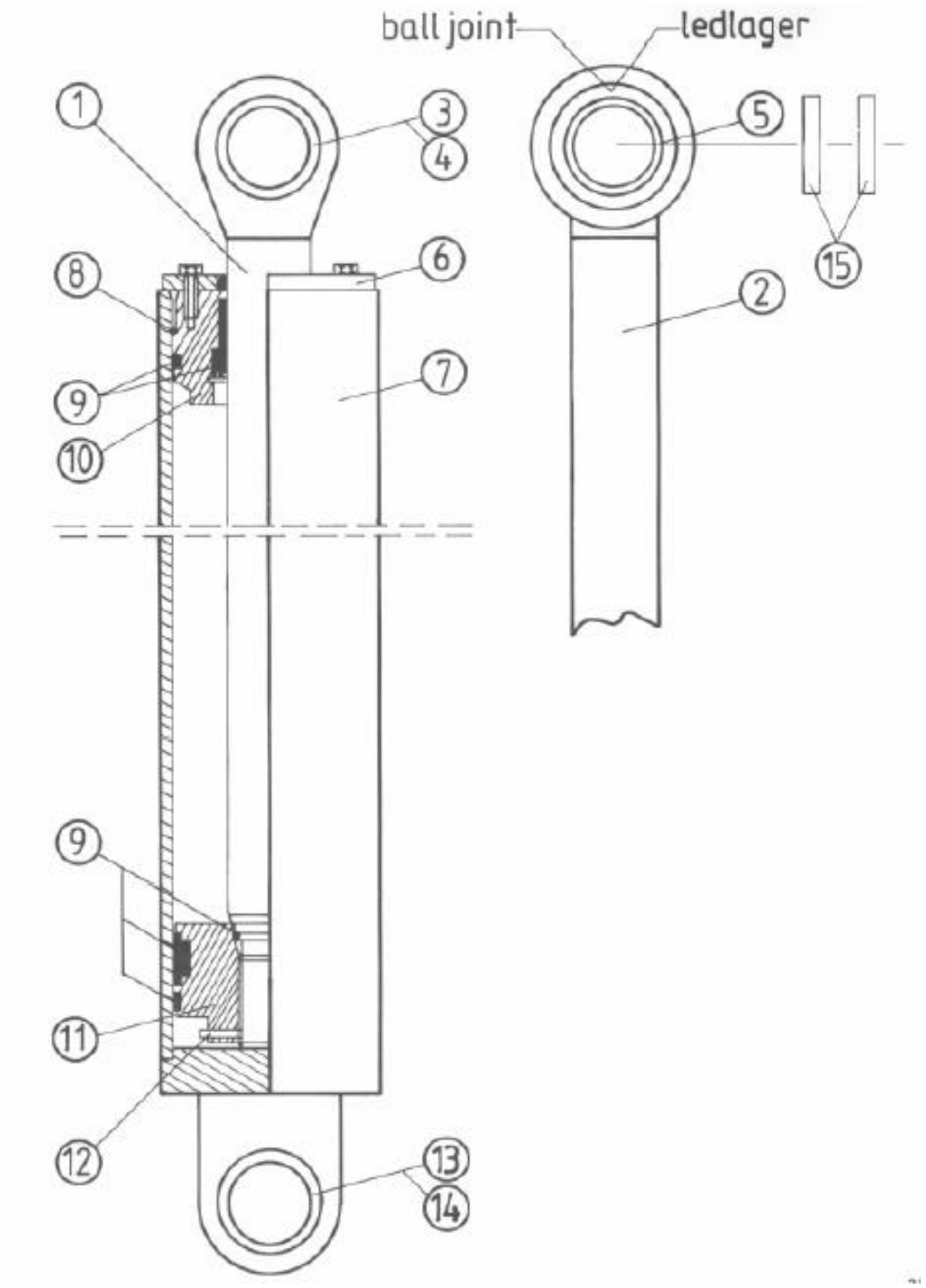

JOAB	Innehåll **HL 10-12 Hävarmsscylinder/ Lift arm cylinder 140x60x1850**			RESERVDELS- KATALOG SPARE PARTS	
Datum 2006-09-26	Godkänd	Utfärdare Roland Landkvist	Utgåva 1	Grupp 6	Kapitel **13:12**

Pos Pos	**Ant. qty**	**Art. Nr Part nr**	**Benämning Description**	**Anmärkning Remarks**
1	1		Kolvstång/Piston rod	Äldre utförande ersätts av position 2 och 15
2	1	1896	Kolvstång/Piston rod	Med ledlager
3	1	4755	Bussning/Bushing	75x60x70
4	1	4757	Bussning/Bushing	65x60x70
5	1	1258	Ledlager/Ball joint	
6	1	1253	Cylinder lock/Retaining ring	
7	1	4426	Cylinder rör/Cylinder tube	
8	1	1253-4	Låsring/Lockring	
9	1	1335	Packningssats/Seal set complete	
10	1	1251	Styrningsblock/Piston rod guide	
11	1	1252	Kolv/Piston	
12	1	4457	Lås stift/Lock pin	
13	1	1597	Bussning/Bushing	75x60x80
14	2	4756	Bussning/Bushing	65x60x40
15	2	4752	Distans/Spacer ring	Endast tillsammans med position 2
	2	1793	Cylinder komplett/Cylinder complete	140x60x1850

JOAB	Innehåll **HL 10-12 Hävarmsscylinder/ Lift arm cylinder 140x60x1920**			RESERVDELS- KATALOG SPARE PARTS	
Datum 2006-09-26	Godkänd	Utfärdare Roland Landkvist	Utgåva 1	Grupp 6	Kapitel **13:13**

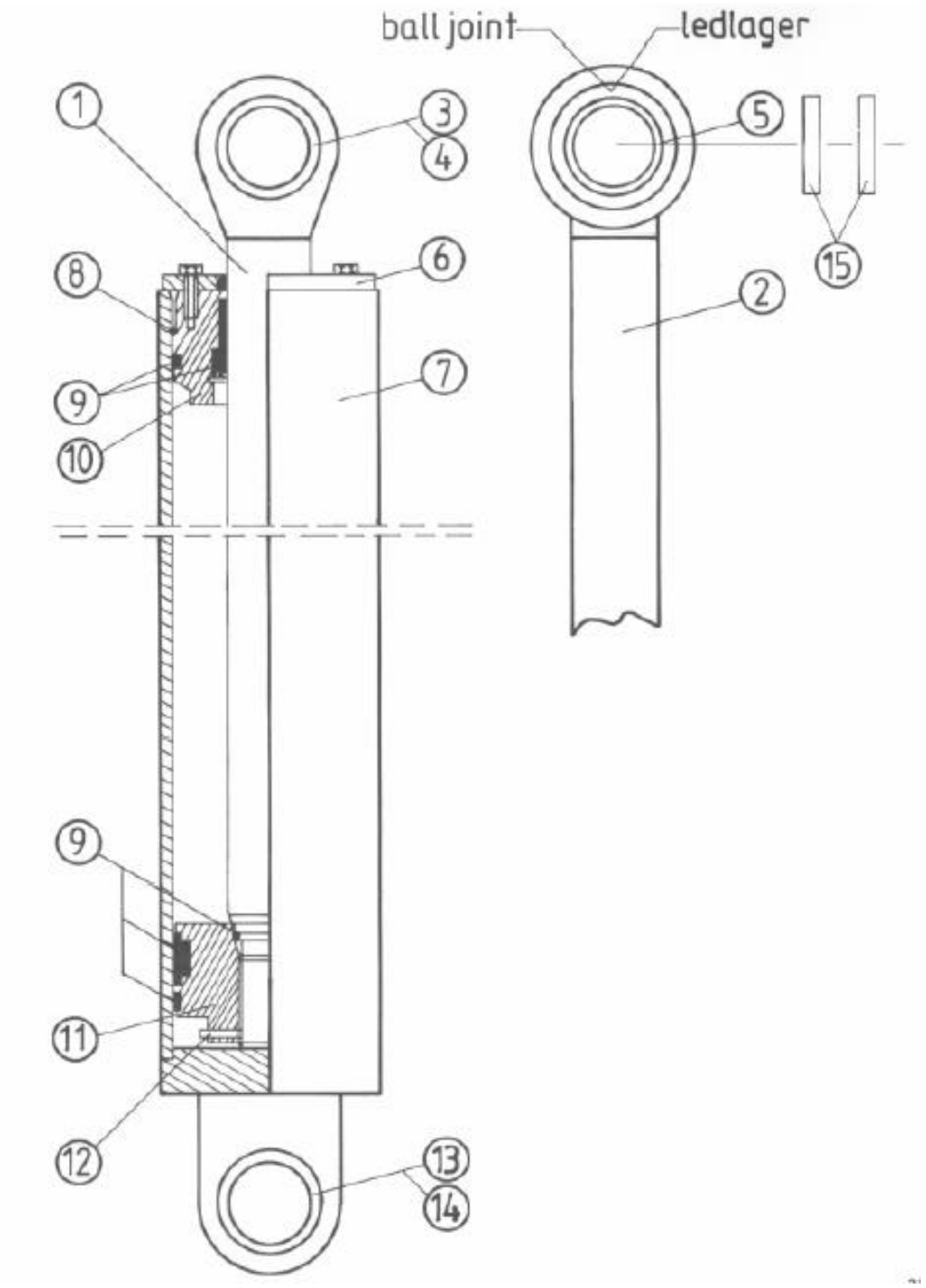

JOAB	Innehåll **HL 10-12 Hävarmsscylinder/ Lift arm cylinder 140x60x1920**			RESERVDELS- KATALOG SPARE PARTS	
Datum 2006-09-26	Godkänd	Utfärdare Roland Landkvist	Utgåva 1	Grupp 6	Kapitel **13:14**

Pos Pos	**Ant. qty**	**Art. Nr Part nr**	**Benämning Description**	**Anmärkning Remarks**
1	1		Kolvstång/Piston rod	Äldre utförande ersätts av position 2 och 15
2	1	4469	Kolvstång/Piston rod	Med ledlager
3	1	4755	Bussning/Bushing	75x60x70
4	1	4757	Bussning/Bushing	65x60x70
5	1	1258	Ledlager/Ball joint	
6	1	1253	Cylinder lock/Retaining ring	
7	1	4436	Cylinder rör/Cylinder tube	
8	1	1253-4	Låsring/Lockring	
9	1	1335	Packningssats/Seal set complete	
10	1	1251	Styrningsblock/Piston rod guide	
11	1	1252	Kolv/Piston	
12	1	4457	Lås stift/Lock pin	
13	1	1597	Bussning/Bushing	75x60x80
14	2	4756	Bussning/Bushing	65x60x40
15	2	4752	Distans/Spacer ring	Endast tillsammans med position 2
16	2	4151	Cylinder komplett/Cylinder complete	140x60x1920

JOAB	Innehåll **HL 15 Hävarmsscylinder/ Lift arm cylinder 140x60x2385**			RESERVDELS- KATALOG SPARE PARTS	
Datum 2006-09-26	Godkänd	Utfärdare Roland Landkvist	Utgåva 1	Grupp 6	Kapitel **13:15**

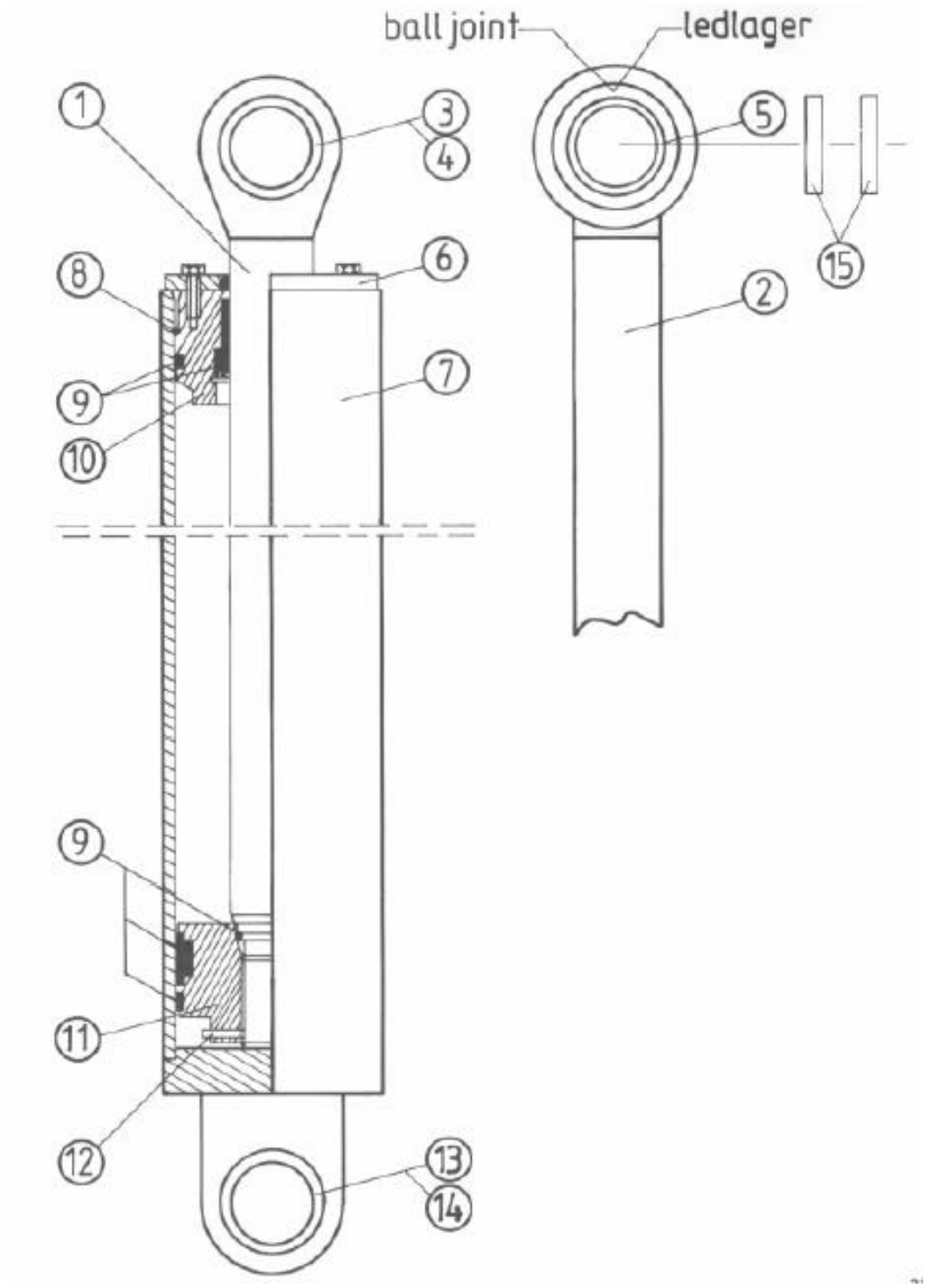

JOAB	Innehåll **HL 15 Hävarmsscylinder/ Lift arm cylinder 140x60x2385**			RESERVDELS- KATALOG SPARE PARTS	
Datum 2006-09-26	Godkänd	Utfärdare Roland Landkvist	Utgåva 1	Grupp 6	Kapitel **13:16**

Pos Pos	**Ant. qty**	**Art. Nr Part nr**	**Benämning Description**	**Anmärkning Remarks**
1	1		Kolvstång/Piston rod	Äldre utförande ersätts av position 2 och 15
2	1	1899	Kolvstång/Piston rod	Med ledlager
3	1	4755	Bussning/Bushing	75x60x70
4	1	4757	Bussning/Bushing	65x60x70
5	1	1258	Ledlager/Ball joint	
6	1	1253	Cylinder lock/Retaining ring	
7	1	4427	Cylinder rör/Cylinder tube	
8	1	1253-4	Låsring/Lockring	
9	1	1335	Packningssats/Seal set complete	
10	1	1251	Styrningsblock/Piston rod guide	
11	1	1252	Kolv/Piston	
12	1	4454	Lås stift/Lock pin	
13	1	1597	Bussning/Bushing	75x60x80
14	2	4756	Bussning/Bushing	65x60x40
15	2	4752	Distans/Spacer ring	Endast tillsammans med position 2
	2	1792	Cylinder komplett/Cylinder complete	140x60x2385

JOAB	Innehåll **HL 15-18 Hävarmsscylinder/ Lift arm cylinder 140x70x2385**			RESERVDELS- KATALOG SPARE PARTS	
Datum 2006-09-26	Godkänd	Utfärdare Roland Landkvist	Utgåva 1	Grupp 6	Kapitel **13:17**

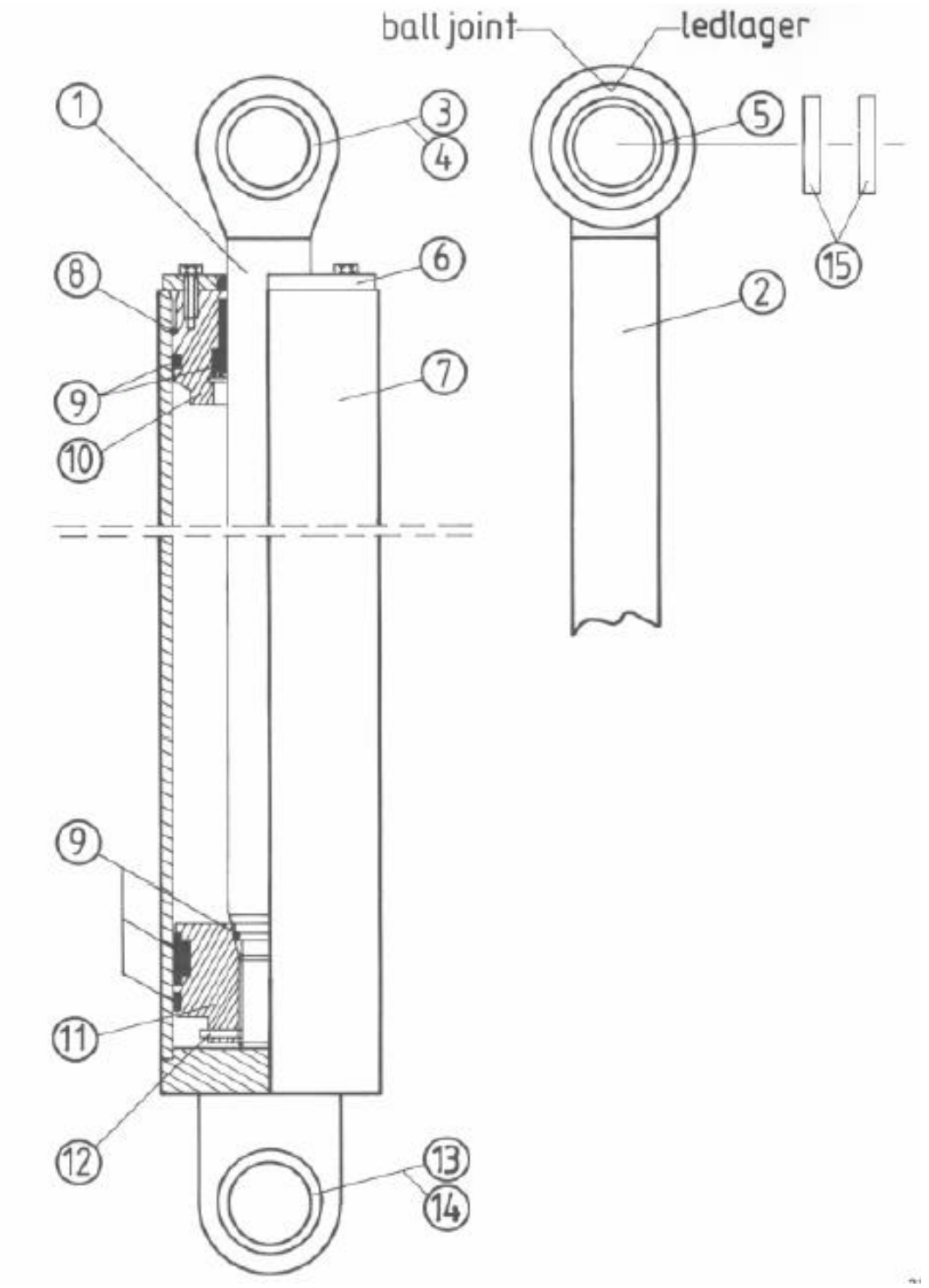

JOAB	Innehåll **HL 15-18 Hävarmsscylinder/ Lift arm cylinder 140x70x2385**			RESERVDELS- KATALOG SPARE PARTS	
Datum 2006-09-26	Godkänd	Utfärdare Roland Landkvist	Utgåva 1	Grupp 6	Kapitel **13:18**

Pos Pos	**Ant. qty**	**Art. Nr Part nr**	**Benämning Description**	**Anmärkning Remarks**
1	1		Kolvstång/Piston rod	Äldre utförande ersätts av position 2 och 15
2	1	1900	Kolvstång/Piston rod	Med ledlager
3	1	4755	Bussning/Bushing	75x60x70
4	1	4757	Bussning/Bushing	65x60x70
5	1	1258	Ledlager/Ball joint	
6	1	1253-1	Cylinder lock/Retaining ring	
7	1	4427	Cylinder rör/Cylinder tube	
8	1	1253-4	Låsring/Lockring	
9	1	1334	Packningssats/Seal set complete	
10	1	1246	Styrningsblock/Piston rod guide	
11	1	1252	Kolv/Piston	
12	1	1252-2	Lås stift/Lock pin	
13	1	1597	Bussning/Bushing	75x60x80
14	2	4756	Bussning/Bushing	65x60x40
15	2	4752	Distans/Spacer ring	Endast tillsammans med position 2
	2	3849	Cylinder komplett/Cylinder complete	140x70x2385

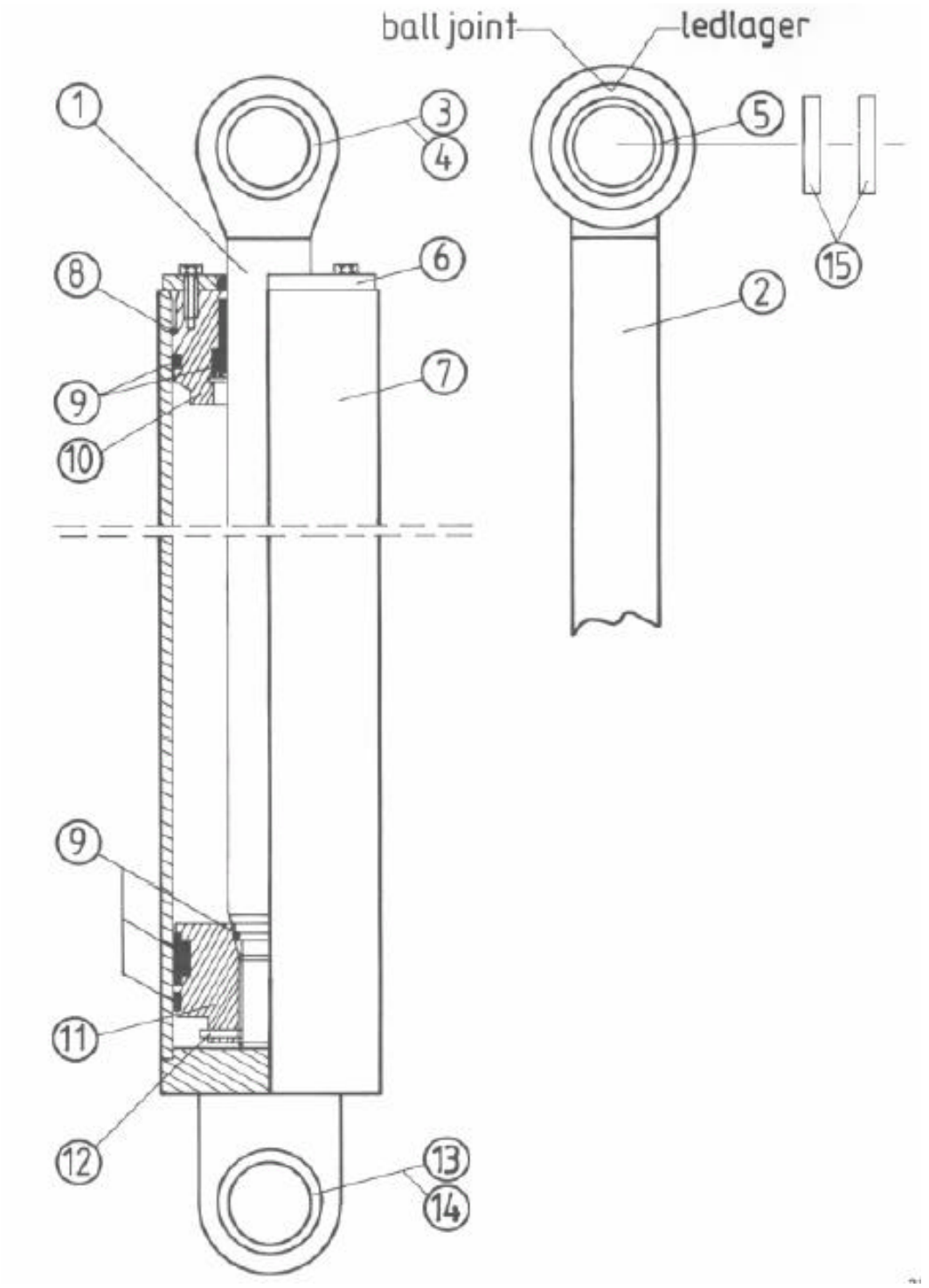
ball joint
ledlager
1
2
3
4
5
6
7
8
9
9
10
11
12
13
14
15

JOAB	Innehåll **HL 18 Hävarmsscylinder/ Lift arm cylinder 150x70x2385**			RESERVDELS- KATALOG SPARE PARTS	
Datum 2006-09-26	Godkänd	Utfärdare Roland Landkvist	Utgåva 1	Grupp 6	Kapitel **13:20**

Pos Pos	**Ant. qty**	**Art. Nr Part nr**	**Benämning Description**	**Anmärkning Remarks**
1	1		Kolvstång/Piston rod	Äldre utförande ersätts av position 2 och 15
2	1	1900	Kolvstång/Piston rod	Med ledlager
3	1	4755	Bussning/Bushing	75x60x70
4	1	4757	Bussning/Bushing	65x60x70
5	1	1258	Ledlager/Ball joint	
6	1	1253-2	Cylinder lock/Retaining ring	
7	1	4428	Cylinder rör/Cylinder tube	
8	1	1253-3	Låsring/Lockring	
9	1	1323	Packningssats/Seal set complete	
10	1	1246-1	Styrningsblock/Piston rod guide	
11	1	1252-1	Kolv/Piston	
12	1	1252-3	Lås stift/Lock pin	
13	1	1597	Bussning/Bushing	75x60x80
14	2	4756	Bussning/Bushing	65x60x40
15	2	4752	Distans/Spacer ring	Endast tillsammans med position 2
	2	3850	Cylinder komplett/Cylinder complete	150x70x2385

JOAB	Innehåll **HL 10-18** **Stödbenscylinder Br.B/** **Support leg cylinder Br.B** **100x60x750**			RESERVDELS- KATALOG SPARE PARTS	
Datum 2006-09-26	Godkänd	Utfärdare Roland Landkvist	Utgåva 1	Grupp 6	Kapitel **13:21**

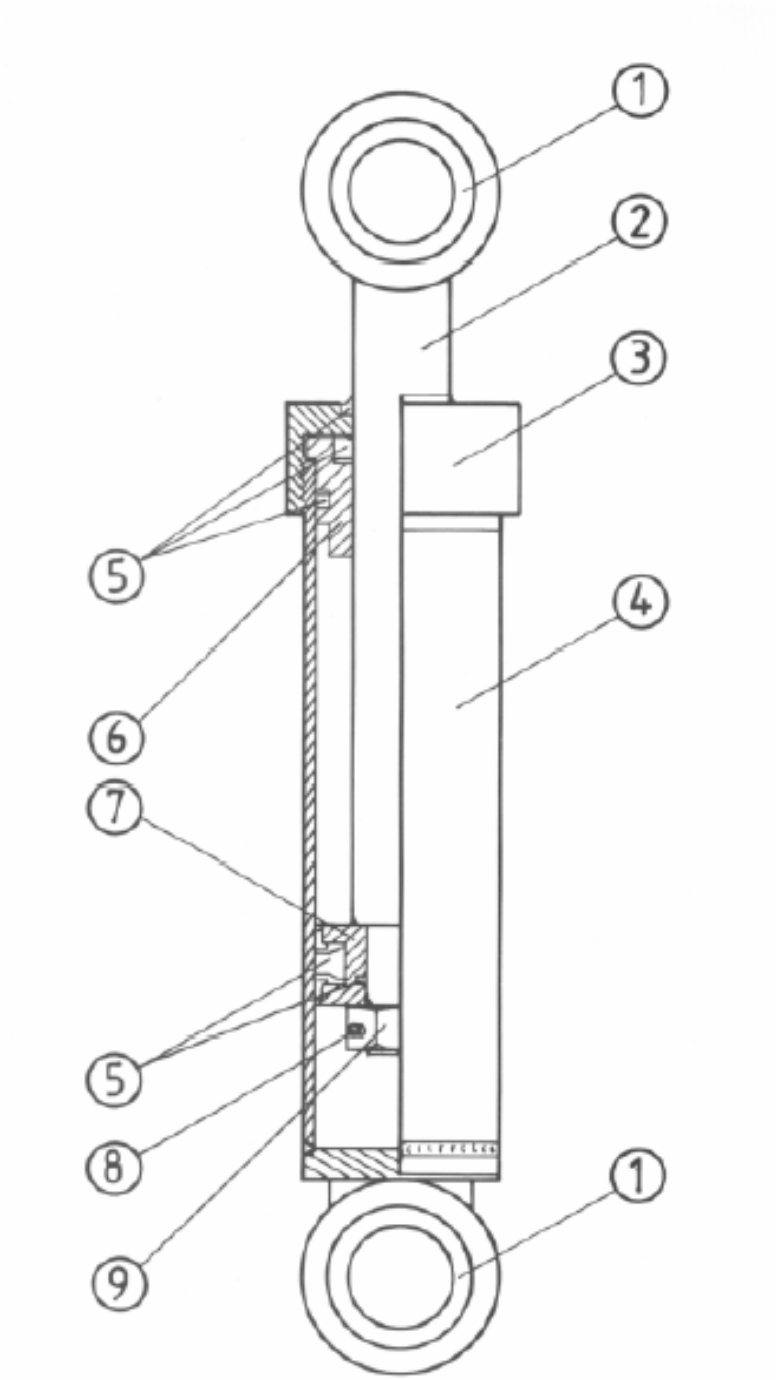

JOAB	Innehåll **HL 10-18** **Stödbenscylinder Br.B/** **Support leg cylinder Br.B** **100x60x750**			RESERVDELS- KATALOG SPARE PARTS	
Datum 2006-09-26	Godkänd	Utfärdare Roland Landkvist	Utgåva 1	Grupp 6	Kapitel **13:22**

Pos Pos	Ant. qty	Art. Nr Part nr	Benämning Description	Anmärkning Remarks
1	2	1596	Bussning/Bushing	
2	1	1914	Kolvstång/Piston rod	
3	1	1583	Cylinder mutter/Cylinder nut	
4	1	4445	Cylinder rör/Cylinder tube	
5	1	1324	Packningssats/Seal set complete	
6	1	1581	Styrningsblock/Piston rod guide	
7	1	1584	Kolv/Piston	
8	1	4453	Lås stift/Lock pin	Ø 6x90
9	1	4451	Låsmutter/Locking nut	
	2	4438	Cylinder komplett/Cylinder complete	100x60x750

JOAB	Innehåll **HL 10-18** **Vikarmscylinder Br.B/** **Support arm cylinder Br.B** **100x60x1100**			RESERVDELS- KATALOG SPARE PARTS	
Datum 2006-09-26	Godkänd	Utfärdare Roland Landkvist	Utgåva 1	Grupp 6	Kapitel **13:23**

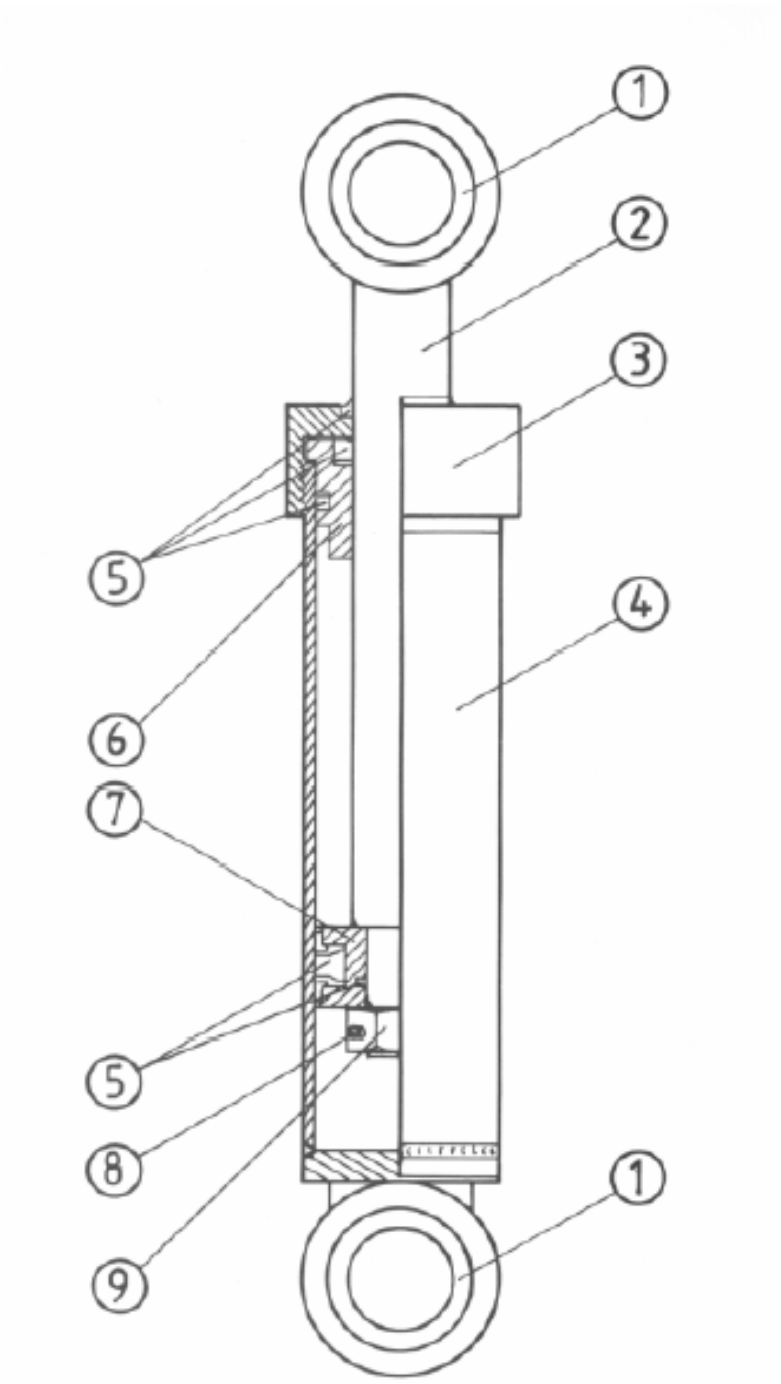

JOAB	Innehåll **HL 10-18 Vikarmscylinder Br.B/ Support arm cylinder Br.B 100x60x1100**			RESERVDELS- KATALOG SPARE PARTS	
Datum 2006-09-26	Godkänd	Utfärdare Roland Landkvist	Utgåva 1	Grupp 6	Kapitel **13:24**

Pos Pos	**Ant. qty**	**Art. Nr Part nr**	**Benämning Description**	**Anmärkning Remarks**
1	2	1597	Bussning/Bushing	
2	1	1903	Kolvstång/Piston rod	
3	1	1583	Cylinder mutter/Cylinder nut	
4	1	4446	Cylinder rör/Cylinder tube	Ange höger eller vänster
5	1	1324	Packningssats/Seal set complete	
6	1	1581	Styrningsblock/Piston rod guide	
7	1	1584	Kolv/Piston	
8	1	4453	Lås stift/Lock pin	Ø 6x90
9	1	4451	Låsmutter/Locking nut	
	1	4439	Cylinder komplett/Cylinder complete	Höger/Right
	1	4439-1	Cylinder komplett/Cylinder complete	Vänster/Left

JOAB	Innehåll **HL 10-18** **Utskjutscylinder Br.B/** **Support arm cylinder m.S Br.B** **100x60x1500**			RESERVDELS- KATALOG SPARE PARTS	
Datum 2006-09-26	Godkänd	Utfärdare Roland Landkvist	Utgåva 1	Grupp 6	Kapitel **13:25**

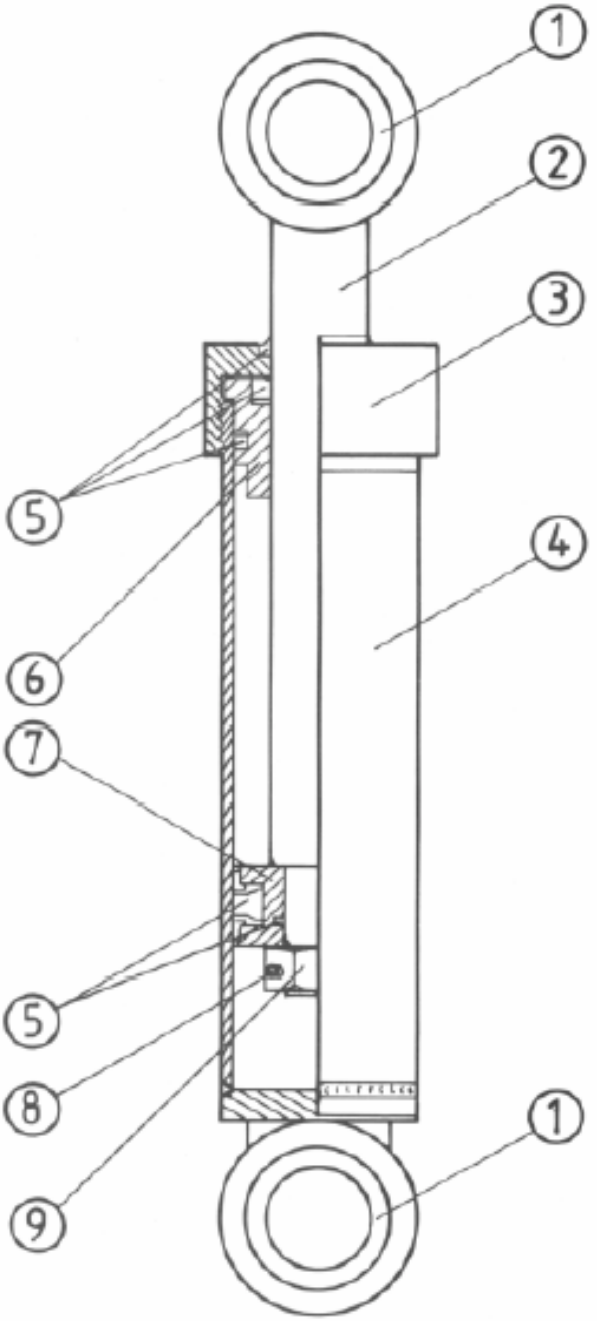

JOAB	Innehåll **HL 10-18 Utskjutscylinder Br.B/ Support arm cylinder m.S Br.B 100x60x1500**			RESERVDELS- KATALOG SPARE PARTS	
Datum 2006-09-26	Godkänd	Utfärdare Roland Landkvist	Utgåva 1	Grupp 6	Kapitel **13:26**

Pos Pos	**Ant. qty**	**Art. Nr Part nr**	**Benämning Description**	**Anmärkning Remarks**
1	2	1597	Bussning/Bushing	
2	1	1905	Kolvstång/Piston rod	
3	1	1583	Cylinder mutter/Cylinder nut	
4	1	4447	Cylinder rör/Cylinder tube	
5	1	1324	Packningssats/Seal set complete	
6	1	1581	Styrningsblock/Piston rod guide	
7	1	1584	Kolv/Piston	
8	1	4453	Lås stift/Lock pin	Ø 6x90
9	1	4451	Låsmutter/Locking nut	
	2	4440	Cylinder komplett/Cylinder complete	100x60x1500

JOAB	Innehåll **HL 10-12** **Hävarmscylinder Br.B/** **Lift arm cylinder Br.B** **140x60x1850**			RESERVDELS- KATALOG SPARE PARTS	
Datum 2006-09-26	Godkänd	Utfärdare Roland Landkvist	Utgåva 1	Grupp 6	Kapitel **13:27**

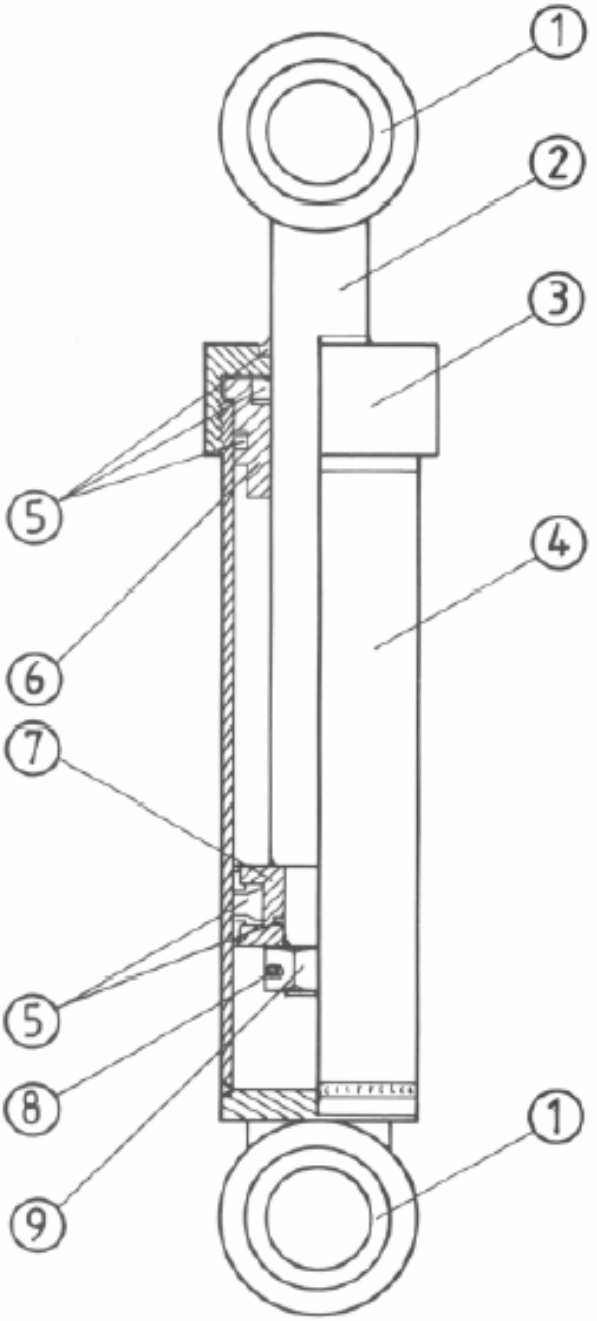

JOAB	Innehåll **HL 10-12 Hävarmscylinder Br.B/ Lift arm cylinder Br.B 140x60x1850**			RESERVDELS- KATALOG SPARE PARTS	
Datum 2006-09-26	Godkänd	Utfärdare Roland Landkvist	Utgåva 1	Grupp 6	Kapitel **13:28**

Pos Pos	**Ant. qty**	**Art. Nr Part nr**	**Benämning Description**	**Anmärkning Remarks**
1	2	1597	Bussning/Bushing	
2	1	1897	Kolvstång/Piston rod	
3	1	1579	Cylinder mutter/Cylinder nut	
4	1	4448	Cylinder rör/Cylinder tube	
5	1	1327	Packningssats/Seal set complete	
6	1	1580	Styrningsblock/Piston rod guide	
7	1	1574	Kolv/Piston	
8	1	4454	Lås stift/Lock pin	Ø 6x90
9	1	4452	Låsmutter/Locking nut	
	2	4441	Cylinder komplett/Cylinder complete	140x60x1850

JOAB	Innehåll **HL 15-18** **Hävarmscylinder Br.B/** **Lift arm cylinder Br.B** **140x60x2385**			RESERVDELS- KATALOG SPARE PARTS	
Datum 2006-09-26	Godkänd	Utfärdare Roland Landkvist	Utgåva 1	Grupp 6	Kapitel **13:29**

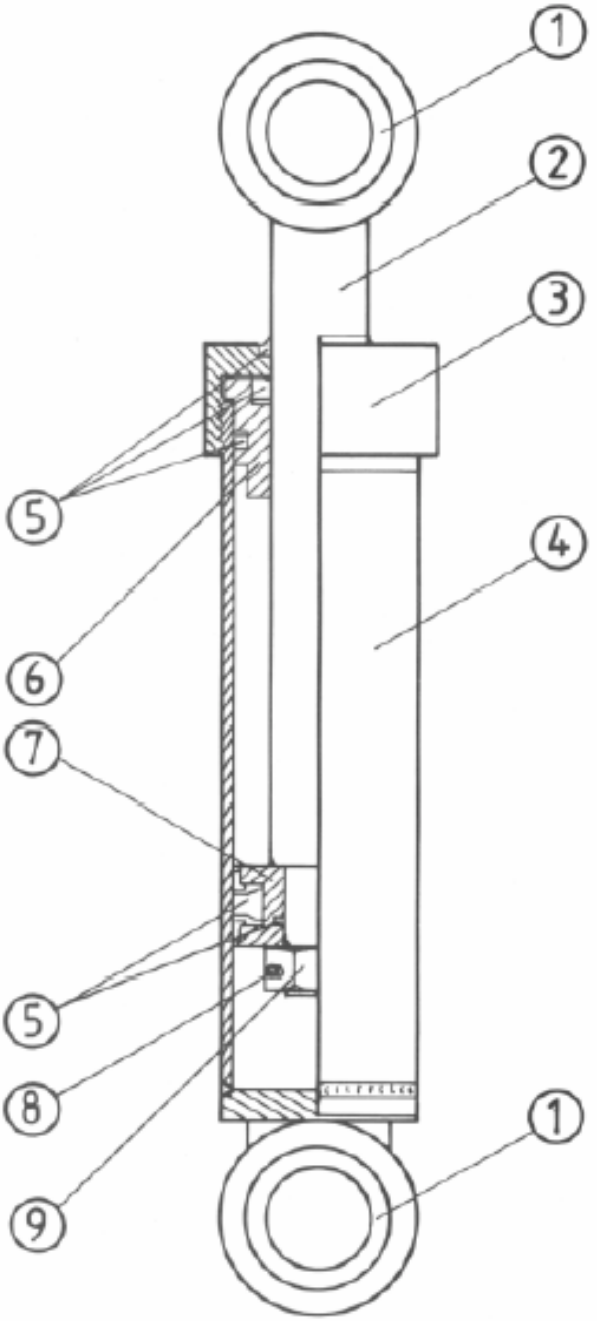

JOAB	Innehåll **HL 15-18 Hävarmscylinder Br.B/ Lift arm cylinder Br.B 140x60x2385**			RESERVDELS- KATALOG SPARE PARTS	
Datum 2006-09-26	Godkänd	Utfärdare Roland Landkvist	Utgåva 1	Grupp 6	Kapitel **13:30**

Pos Pos	Ant. qty	Art. Nr Part nr	Benämning Description	Anmärkning Remarks
1	2	1597	Bussning/Bushing	
2	1	1898	Kolvstång/Piston rod	
3	1	1579	Cylinder mutter/Cylinder nut	
4	1	4449	Cylinder rör/Cylinder tube	
5	1	1327	Packningssats/Seal set complete	
6	1	1580	Styrningsblock/Piston rod guide	
7	1	1574	Kolv/Piston	
8	1	4454	Lås stift/Lock pin	Ø 6x90
9	1	4452	Låsmutter/Locking nut	
	2	4442	Cylinder komplett/Cylinder complete	140x60x2385

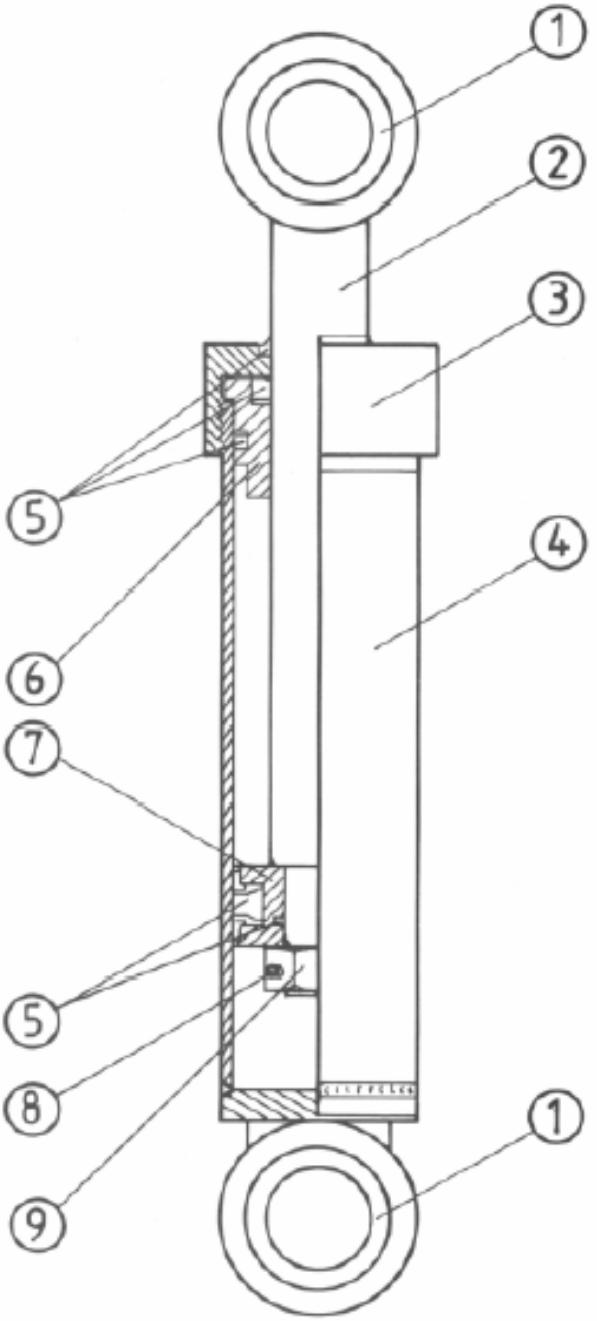
1
2
3
5
4
6
7
5
8
1
9

JOAB	Innehåll **HL 10-18 Hävarmscylinder Br.B/ Lift arm cylinder Br.B 140x70x2385**			RESERVDELS- KATALOG SPARE PARTS	
Datum 2006-09-26	Godkänd	Utfärdare Roland Landkvist	Utgåva 1	Grupp 6	Kapitel **13:32**

Pos Pos	**Ant. qty**	**Art. Nr Part nr**	**Benämning Description**	**Anmärkning Remarks**
1	2	1597	Bussning/Bushing	
2	1	4450	Kolvstång/Piston rod	
3	1	4458	Cylinder mutter/Cylinder nut	
4	1	4449	Cylinder rör/Cylinder tube	
5	1	1340	Packningssats/Seal set complete	
6	1	4461	Styrningsblock/Piston rod guide	
7	1	1574	Kolv/Piston	
8	1	4454	Lås stift/Lock pin	
9	1	4452	Låsmutter/Locking nut	
	2	4443	Cylinder komplett/Cylinder complete	140x70x2385

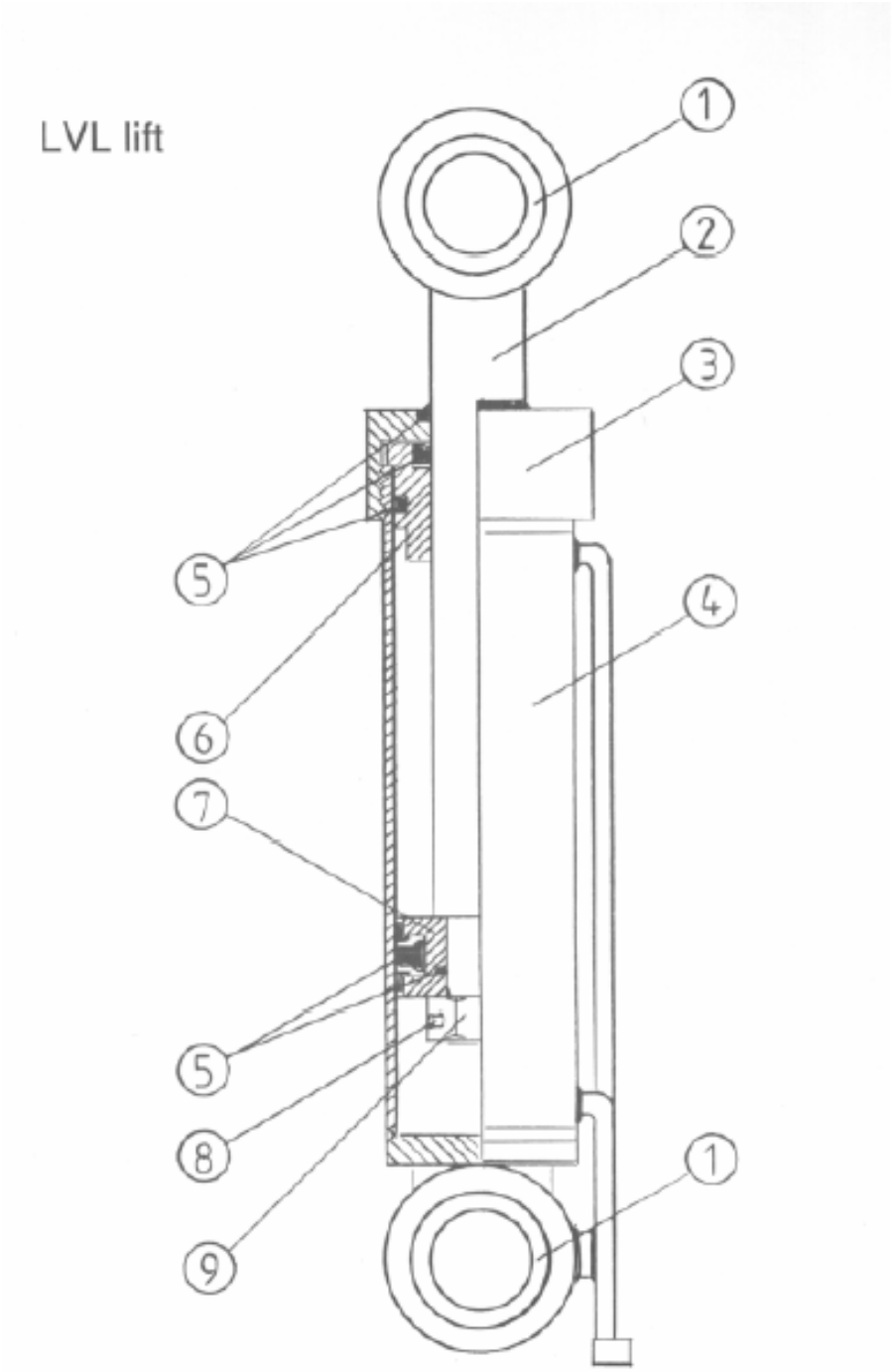
LVL lift
1
2
3
4
5
6
7
5
8
9
1

JOAB	Innehåll **HL 10-18U** **Utskjutsscylinder Br.B/** **Lift arm cylinder Br.B** **65x40x1300**			RESERVDELS- KATALOG SPARE PARTS	
Datum 2006-09-26	Godkänd	Utfärdare Roland Landkvist	Utgåva 1	Grupp 6	Kapitel **13:34**

Pos Pos	Ant. qty	Art. Nr Part nr	Benämning Description	Anmärkning Remarks
1	2	4449	Ledlager/Ball joint	
2	1	4460	Kolvstång/Piston rod	
3	1	4470	Cylinder mutter/Cylinder nut	
4	1	4474	Cylinder rör/Cylinder tube	
5	1	4471	Packningssats/Seal set complete	
6	1	4472	Styrningsblock/Piston rod guide	
7	1	4473	Kolv/Piston	
	2	4444	Cylinder komplett/Cylinder complete	65x40x1300

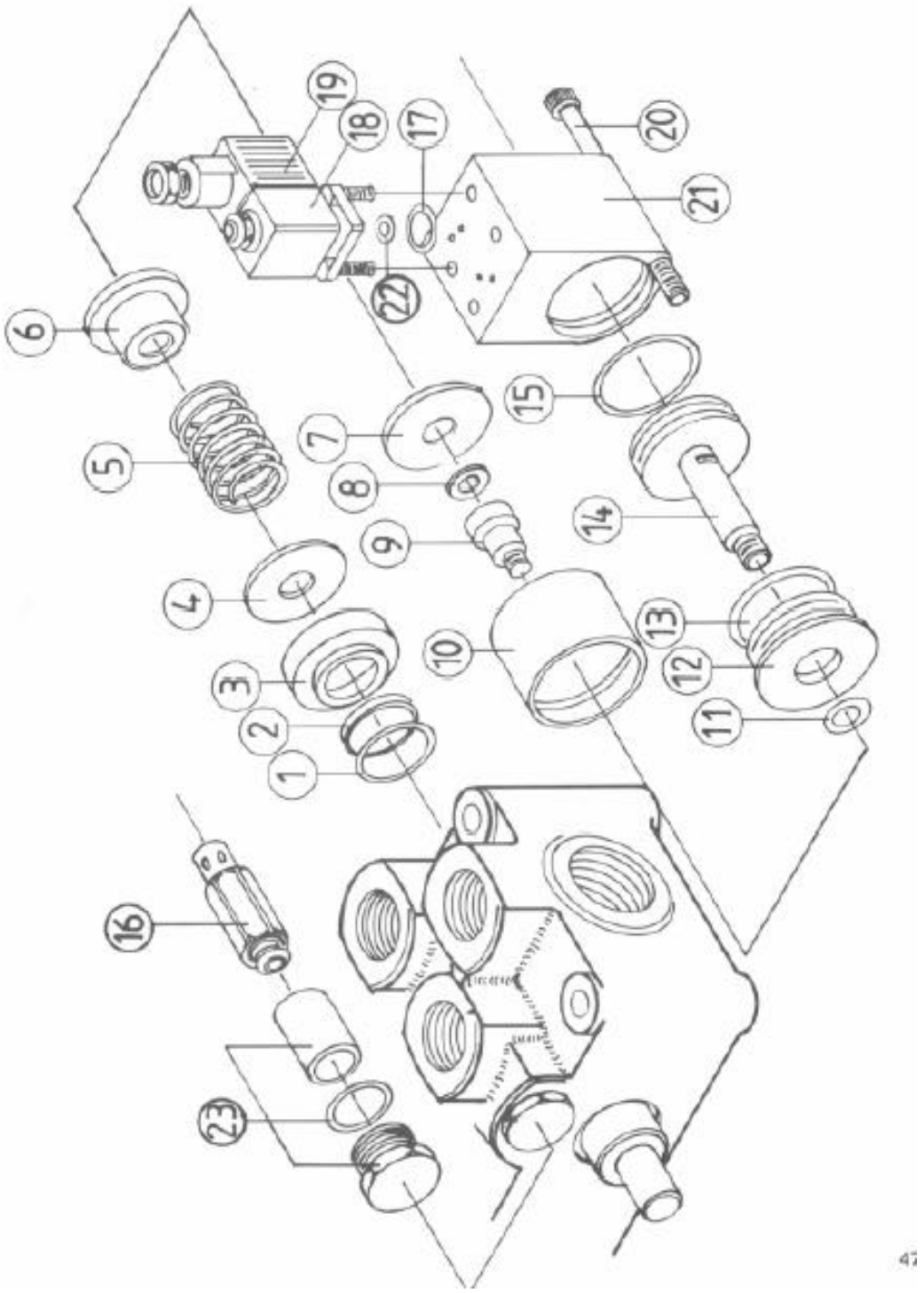
1
2
3
4
5
6
7
8
9
10
11
12
13
14
15
16
17
18
19
20
21
22
23

Pos Pos	Ant. qty	Art. Nr Part nr	Benämning Description	Anmärkning Remarks
1	1	4051	O-ring/Sealing ring	26.65x2.62
2	1	4052	Glidring/Sliding ring	
3	1		Bricka /Washer	
4	1		Bricka /Washer	
5	1	4058	Fjäder/Spring	
6	1		Bricka /Washer	
7	1		Bricka /Washer	
8	1	4053	Bricka /Washer	
9	1		Skruv/Screw	
10	1		Rör/Tube	
11	1	4054	O-ring/Sealing ring	7.8x5
12	1		Lock/Gland	
13	1	4055	O-ring/Sealing ring	34.2x3
14	1		Koplv/Piston	
15	1	4055	O-ring/Sealing ring	Same as position 13
16	4	4059	Shock och återfyllnadsventil/ Shock and anti cave valve	
17	2	4056	O-ring/Sealing ring	12.1x1.6
18	2	4065	Magnet ventil komplett/ Solenoid valve complete	Pos. 17, 18, 19, 22
19	2	4061	Elkontakt/Electrical connection	
20	2	4060	Skruv/Screw	
21	1		Cylinder/Cylinder	Se sats 4066
22	2	4057	O-ring/Sealing ring	2.5x1.5
23	4	4062	Propp/Plug	
	1	4063	Tätningssats/Seal kit	Pos. 1, 2, 11, 13, 15
	1	4064	Fjädersats/Spring kit	Pos. 1-10
	1	4066	Cylindersats/Cylinder kit	Pos. 11-15, 20, 21

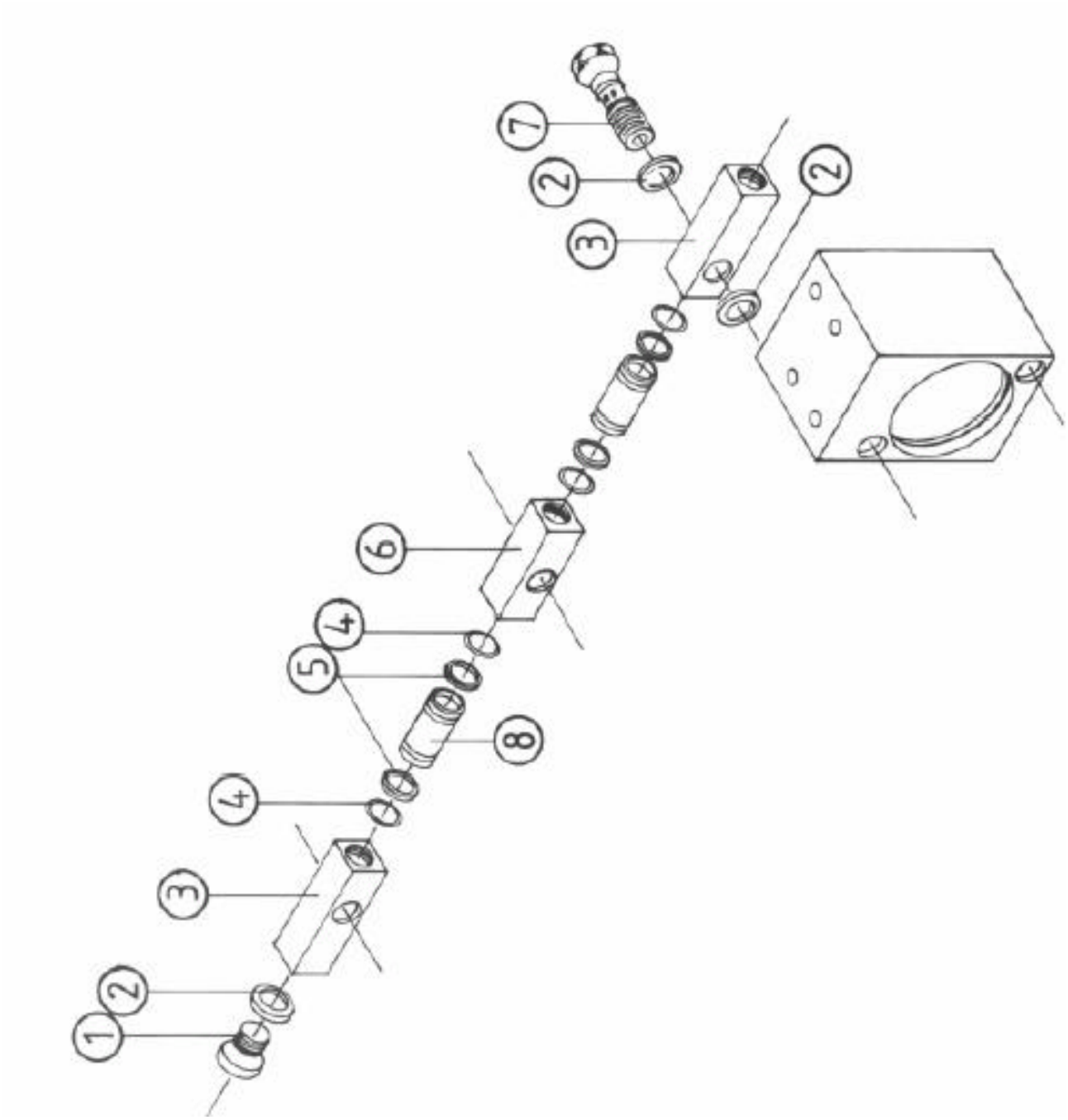
1
2
3
4
5
6
7
8

Pos Pos	Ant. qty	Art. Nr Part nr	Benämning Description	Anmärkning Remarks
1		4082	Propp/Plug	
2		4083	Tätning/Seal	Tredo 12
3			Ändstycke/End section	Se sats 4081
4		4084	O-ring/Sealing ring	7.1x1.6
5		4085	Stödring/Washer	
6			Mittstycke/Middle section	Se sats 4087
7		4086	Skruv/Screw	
8			Rör/Tube	Se sats
		4081	Förbindelselist inlopp/End section kit	Pos. 2-5, 7, 8
		4087	Förbindelselist mellansaektion/ Middle section kit	Pos. 2, 4-8

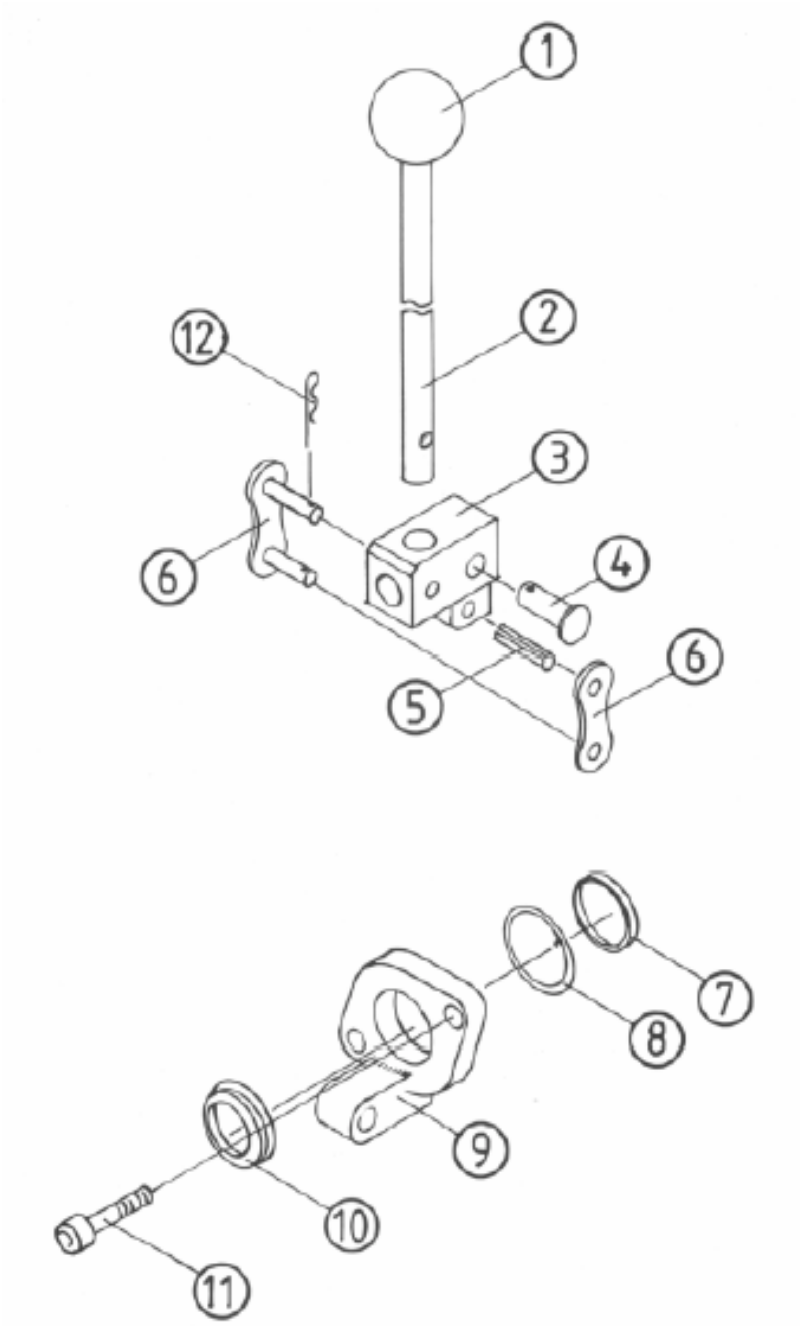
1
2
3
4
5
6
6
7
8
9
10
11
12

Pos Pos	Ant. qty	Art. Nr Part nr	Benämning Description	Anmärkning Remarks
1	1	4070	Knopp/Boss	
2	1		Spak komplett/Lever complete	Se sats 4078
3	1		Spakfäste/Lever bracket	Se sats 4078
4	1	4071	Sprint/bolt	
5	1	4072	Spännstift/Poller pin	
6	1	4013	Länk/Link	
7	1	4052	Glidring/Sliding ring	
8	1	4051	Slidtätning/Spool seal	
9	1		Spaklock/Lever holder	Se sats 4079
10	1	4075	Skrapring/Scraper Ring	
11	2	4076	Skruv/Screw	
12	1	4077	Lås, sprint/Locking pin	SP 2x12
		4078	Spaksats/Lever complete	Pos. 1-6, 12
		4079	Spaklockssats/Lever holder	Pos. 7-11

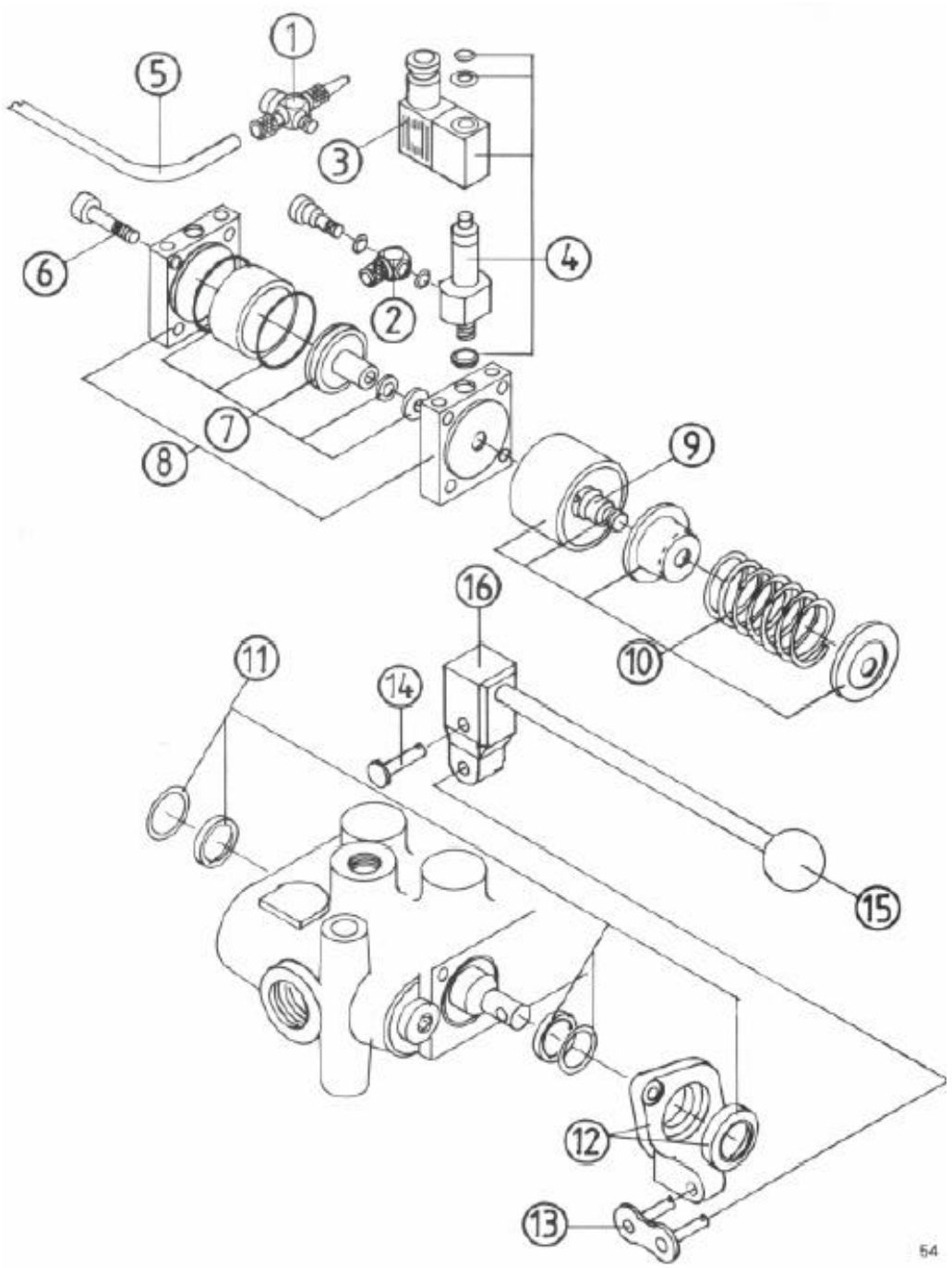
1
5
3
6
4
2
7
8
9
16
10
11
14
15
12
13
54

Pos Pos	Ant. qty	Art. Nr Part nr	Benämning Description	Anmärkning Remarks
1	9	4001	Banjo koppling dubbel/Banjo fitting double	
2	1	4002	Banjo koppling enkel/Banjo fitting single	
3	10	4004	El kontakt/Connector	
4	10	4005	Magnetventil/Solenoid valve	
5	1	4003	Slang/Hose	
6	10	4006	Skruv/Screw	
7	5	4007	Packningssats/Seal kit	
8	5	4009	Cylinder komplett/Cylinder complete	Pos. 7, 8
9	5	4011	Skruv/Screw	
10	5	4008	Centreringssats/Centering kit	
11	5	4010	Tätningssats/Spool seal kit	
12	5	4012	Konsol/Bracket	
13	5	4013	Kedjelås/Link	
14	5	4014	Sprint/Pin	
15	5	4015	Kula/Boss	
16	5	4016	Spaksats/Lever kit	Pos. 13, 14, 15

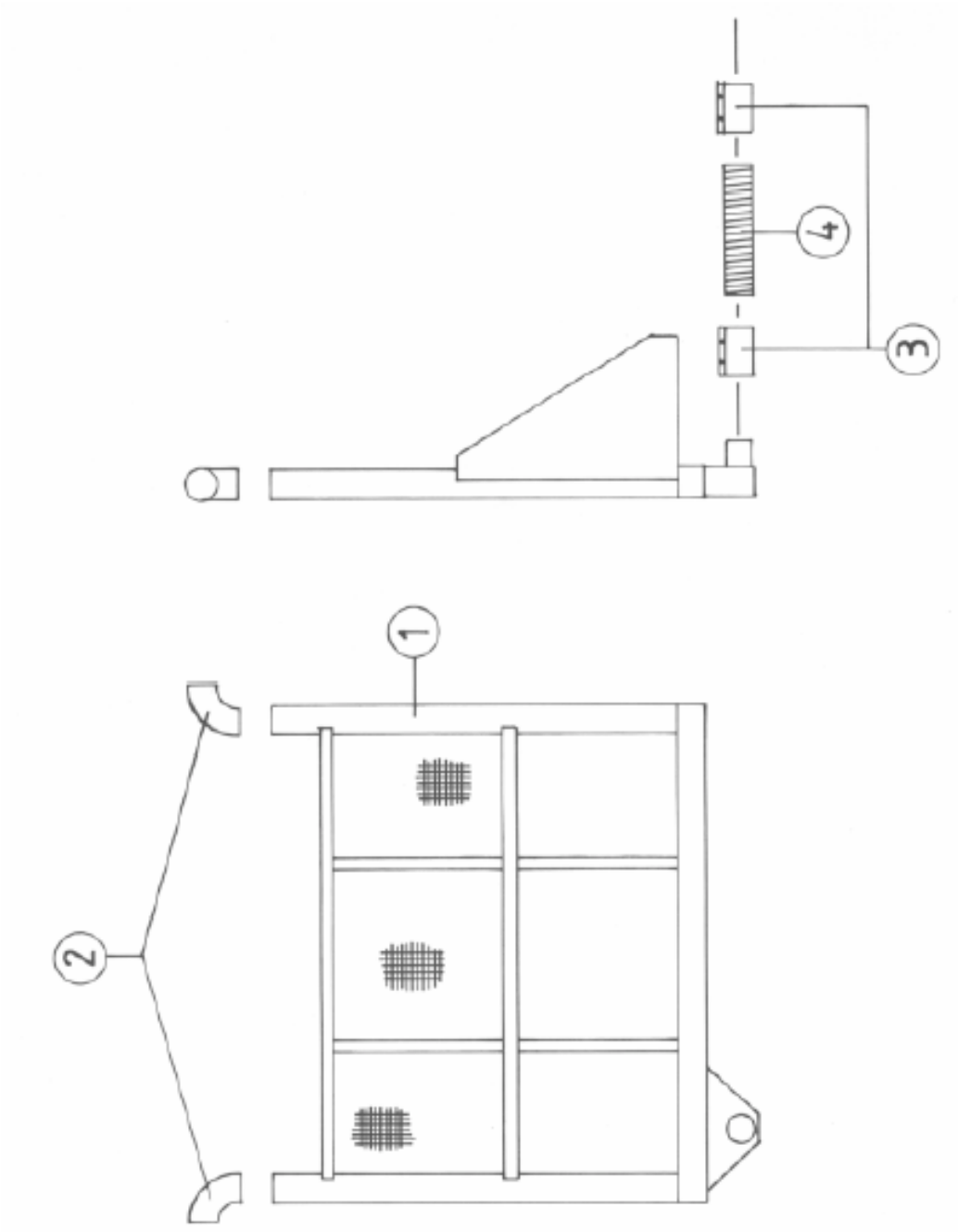
1
2
3
4

JOAB	Innehåll **HL 10-18** **Framstam/Front panel**			RESERVDELS-KATALOG SPARE PARTS	
Datum 2006-09-26	Godkänd	Utfärdare Roland Landkvist	Utgåva 1	Grupp 6	Kapitel **18:02**

Pos Pos	Ant. qty	Art. Nr Part nr	Benämning Description	Anmärkning Remarks
1	1	3300-9	Framstam/Front panel	
2	2	4505	Böj/Elbow	
3	2	4501	Klämma/Clamp	
4	1	4503	Flex slang/Flex tube	Ange längd