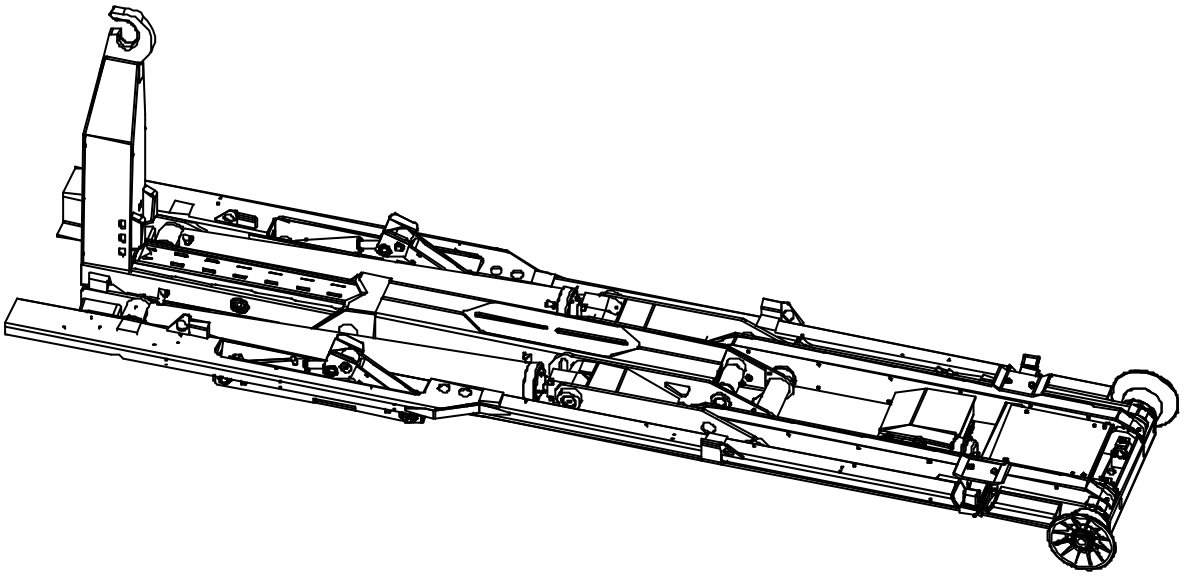

Lastväxlare
L17-24
Reservdelskatalog
Spare parts

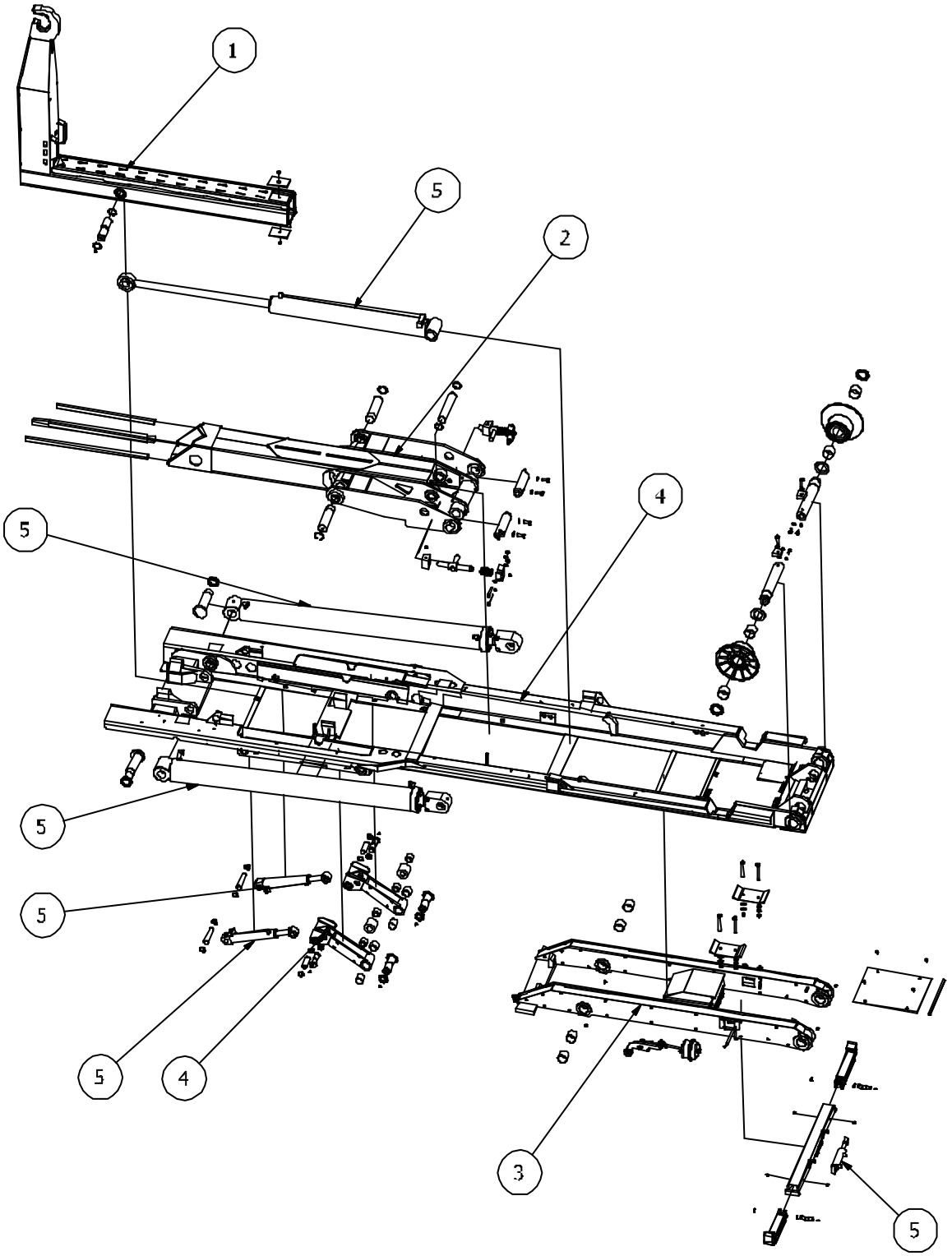
1
5
2
4
5
5
5
5
4
3
5

Pos Pos	Ant. qty	Art. Nr Part nr	Benämning Description	Avsnitt Chapter
1			Utskjutsdel	1
2			Mellandel/Middle section	2
3			Inre bakre del/Inner rear section	3
4			Hjälpram/Auxiliary frame	4
4			Hjälplyft/Auxiliary hoist	4
5			Hydraulcylindrar/Hydraulic cylinders	5
			Hydraulsystem/Hydraulic system	6
			Tank och pump/Tank and pump set	7
			Manöverventil/Control valve	8
			Manöver i hytt/Control levers in cabin	9
			Induktiva givare/	10

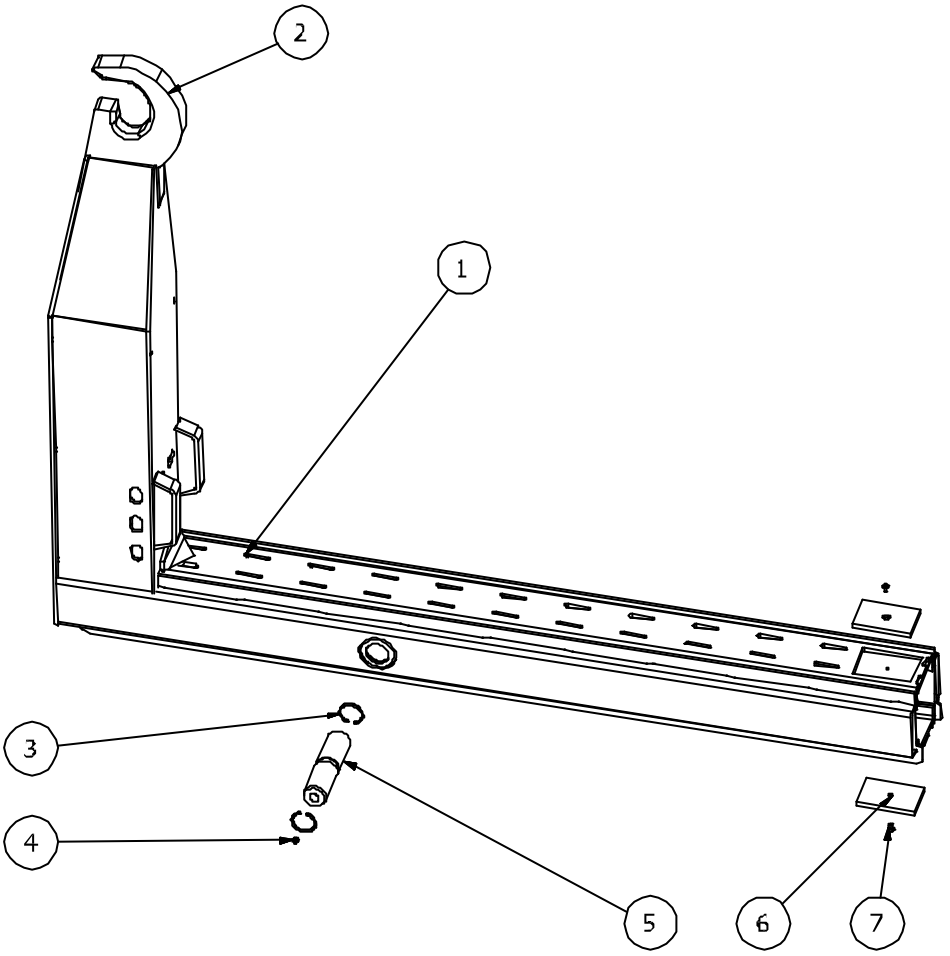
2
1
3
4
5
6
7

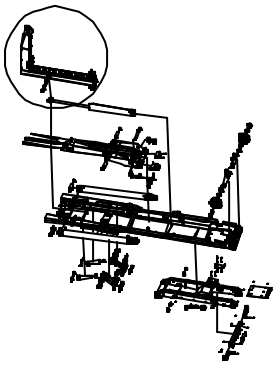

Pos Pos	Ant. qty	Art. Nr Part nr	Benämning Desciption	Anmärkning Remarks
1	1	50001	Utskjutsdel komplett/Hook section complete	L20-L24
1	1	52001	Utskjutsdel komplett /Hook section complete	L20-L24
1	1	54001	Utskjutsdel komplett /Hook section complete	L20-L24
1	1	440001	Utskjutsdel komplett /Hook section complete	L17
1	1	442001	Utskjutsdel komplett /Hook section complete	L17
2	1	600101	Krok/Hook	
3	2	70202	Seger säkring/Seeger circlip	
4	1	3332	Smörjnippel/Lubricant nipple	
5	1	4742	Axel/Axle	
6	2	70115	Glidplatta/Slide plate	
7	2	1000100	Skruv/Screw	

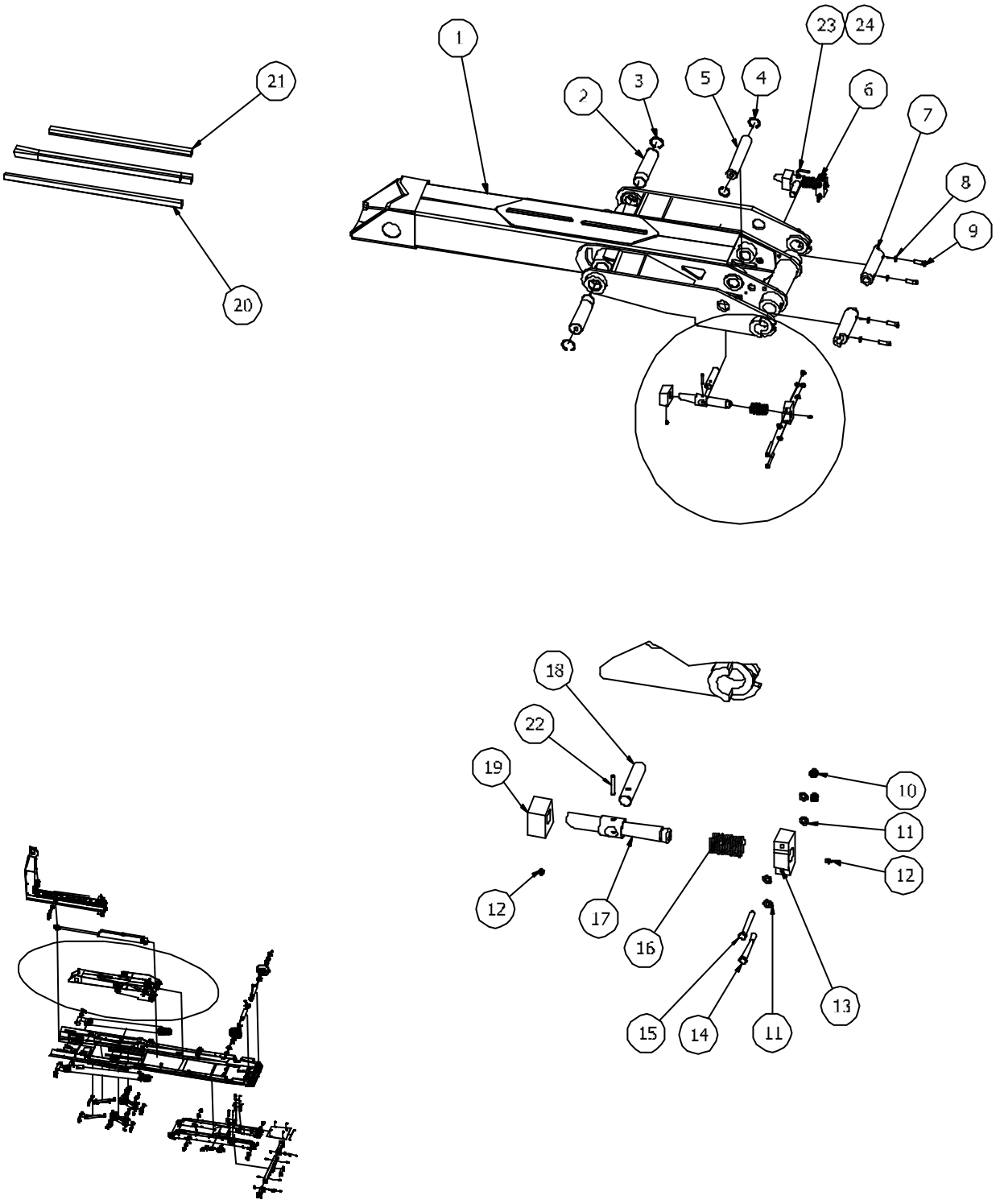
1
2
3
4
5
6
7
8
9
10
11
12
13
14
15
16
17
18
19
20
21
22
23
24

Pos Pos	Ant. qty	Art. Nr Part nr	Benämning Desciption	Anmärkning Remarks
1	1	75003	Mellandel komplett/ Middle section complete	L20-L24
1	1	77003	Mellandel komplett/ Middle section complete	L20-L24
1	1	79003	Mellandel komplett/ Middle section complete	L20-L24
1	1	440003	Mellandel komplett/ Middle section complete	L17
1	1	442003	Mellandel komplett/ Middle section complete	L17
2	2	70306	Axel/Axle	
3	2	4749	Seger säkring/Seeger circlip	
4	2	4742	Seger säkring/Seeger circlip	
5	1	70308	Axel/Axle	
6	1	70316-h	Midjelås höger/Middle lock right	
6	1	70316-v	Midjelås vänster/Middle lock left	
7	2	70335	Axel/Axle	
8	4	3561	Bricka/Washer	
9	4	2903	Skruv/Screw	
10	4	2937	Mutter/Nut	
11	8	2949	Bricka/Washer	
12	4	3332	Smörjnippel/Lubricant nipple	
13	2	70316-4	Plåt/Plate	
14	2	2883	Skruv/Screw	
15	2	2886	Skruv/Screw	
16	2	4148	Fjäder/Spring	
17	2	70316-1	Plåt/Plate	
18	2	70316-3	Axel/Axle	
19	2	70316-2	Plåt/Plate	
20	2	70318	Glidskena undre/Slidebearing bottom	75003, 442003, 440003
20	2	72318	Glidskena undre/Slidebearing bottom	77003
20	2	79318	Glidskena undre/Slidebearing bottom	79003
21	2	70319	Glidskena övre/Slidebearing top	75003, 442003, 440003
21	2	72319	Glidskena övre/Slidebearing top	77003
21	2	79319	Glidskena övre/Slidebearing top	79003
22	1	1000534	PinnfjäderISpring	
23	1	1000429	Axel/Axle	
24	2	2936	Mutter/Nut	

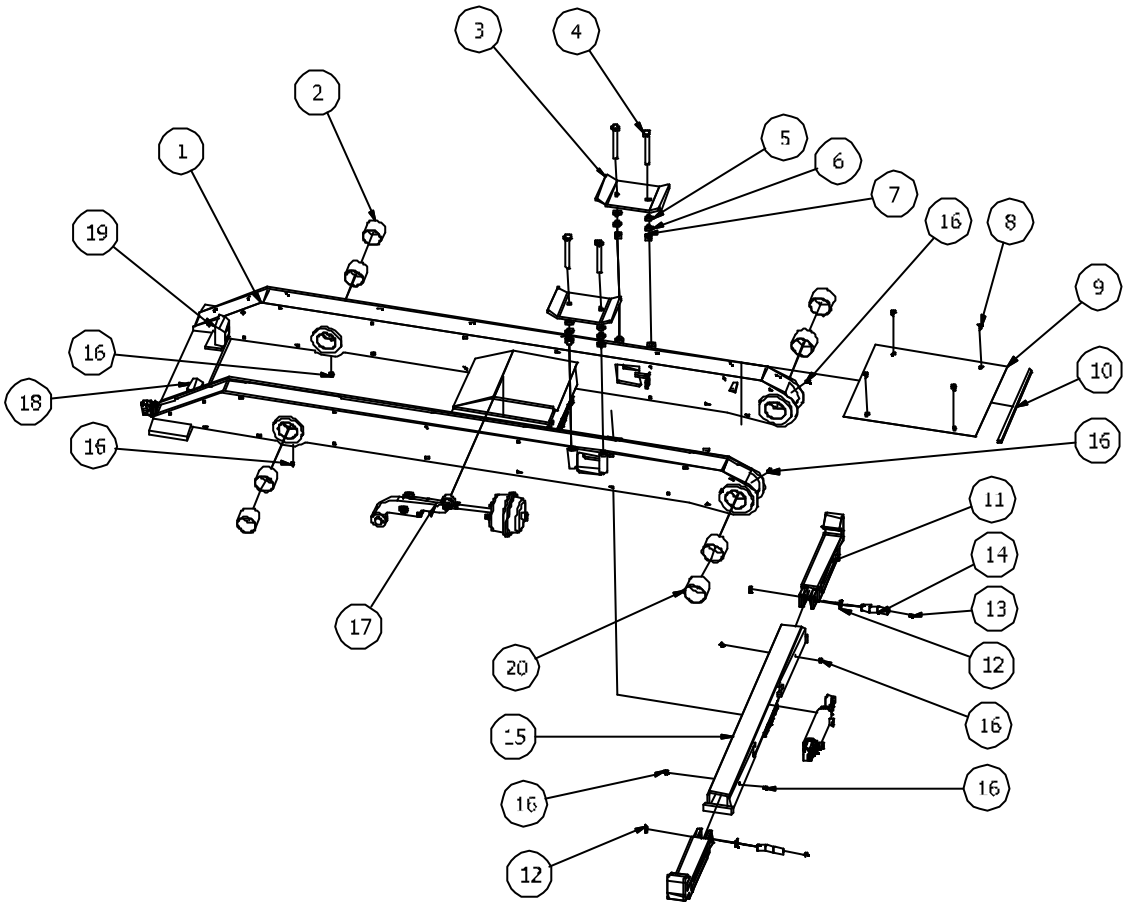
3
4
2
5
6
1
7
16
8
19
9
16
10
18
16
16
11
14
13
17
12
20
16
15
16
16
12

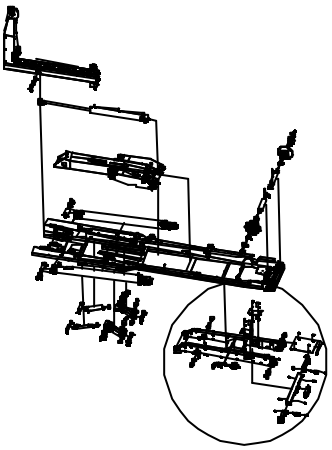

Pos Pos	Ant. qty	Art. Nr Part nr	Benämning Desciption	Anmärkning Remarks
1	1	90004	Inre Bakre Del/Inner Rear Section	L20-L24
1	1	91004	Inre Bakre Del/Inner Rear Section	L20-L24
1	1	97004	Inre Bakre Del/Inner Rear Section	L20
1	1	440004	Inre Bakre Del/Inner Rear Section	L17-L20
1	1	480004	Inre Bakre Del/Inner Rear Section	L17-L20
2	4	4764	Bussning/Bush	
3	2	70421	Vinge/Locking plate	
4	4	2834	Bult/Bolt	
5	4	3561	Planbricka/Washer	
6	4	2951	Planbricka/Washer	
7	4	2939	Mutter/Nut	
8	4	2853	Bult/Bolt	
9	1	90448	Plåt/Plate	
10	1	1508	Kantskyddslist	
11	2	70410-6	Hydraullås krok/Hyd raulic locking hook	
12	4	4775	Seger säkring/Seeger circlip	
13	4	4750	Smörjnippel/Lubricant nipple	
14	2	80702-4	Axel/Axle	
15	1	70410	Hydraulisk Låsbalk Komplett/Hyraulic locking beam complete	
16	8	3332	Smörjnippel/Lubricant nipple	
17	1	5065	Spridarlämsutlösning/Rel. Device spreader flap	440004
17	1	5067	Spridarlämsutlösning/Rel. Device spreader flap	90004, 91004, 448004
17	1	5068	Spridarlämsutlösning/Rel. Device spreader flap	91004
17	1	5069	Spridarlämsutlösning/Rel. Device spreader flap	91004
18	1	75418	Detalj midjelås vänster/Detail Middle Lock Left	
19	1	75409	Detalj midjelås höger/Detail Middle Lock Right	
20	4	4734	Bussning/Bush	

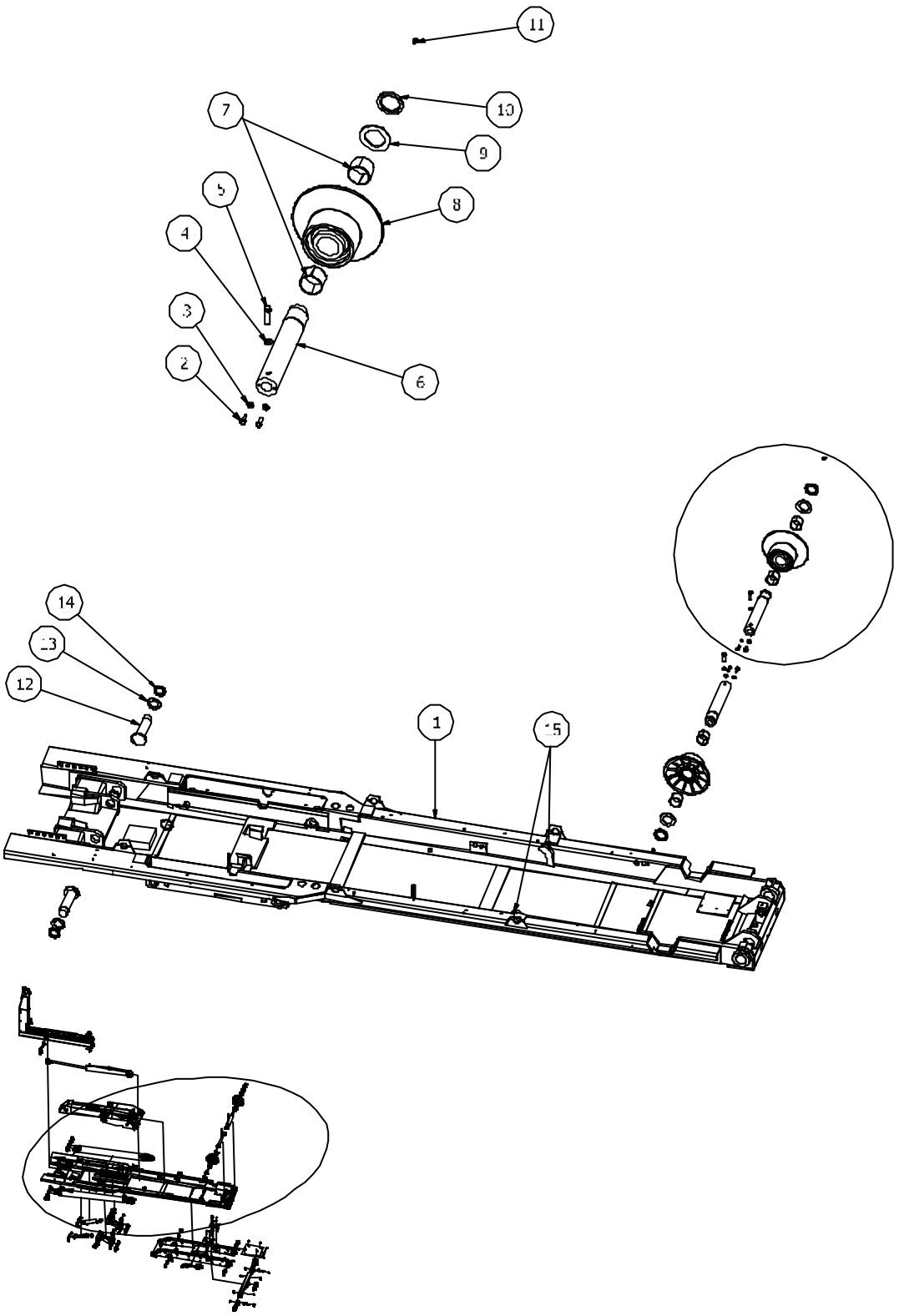
11
10
7
9
5
8
4
3
2
6
14
13
12
1
15

Pos Pos	Ant. qty	Art. Nr Part nr	Benämning Desciption	Anmärkning Remarks
1	1	90009	Hjälpram/Auxiliary frame	L20-L24
1	1	92009	Hjälpram/Auxiliary frame	L20-L24
1	1	93009	Hjälpram/Auxiliary frame	L20-L24
1	1	94009	Hjälpram/Auxiliary frame	L20-L24
1	1	98009	Hjälpram/Auxiliary frame	L20-L24
1	1	440009	Hjälpram/Auxiliary frame	L17
1	1	443009	Hjälpram/Auxiliary frame	L17
1	1	448009	Hjälpram/Auxiliary frame	L17
2	4	2902	Bult/Bolt	
3	4	2967	Bricka/Washer	
4	2	3561	Bricka/Washer	
5	2	2903	Bult/Bolt	
6	2	70969	Axel/Axle	
7	4	6018	Bussning/Bushing	
8	2	50905	Hjul/Wheel	
9	2	70934	Bricka/Washer	
10	2	3515	Kronmutter/Nut	
11	2	4917	Smörjnippel/Lubricant Nipple	
12	2	70912	Axel/Axle	
13	2	70913	Bricka/Washer	
14	2	1603	Mutter/Nut	
15	2	70970	Lås/Lock	

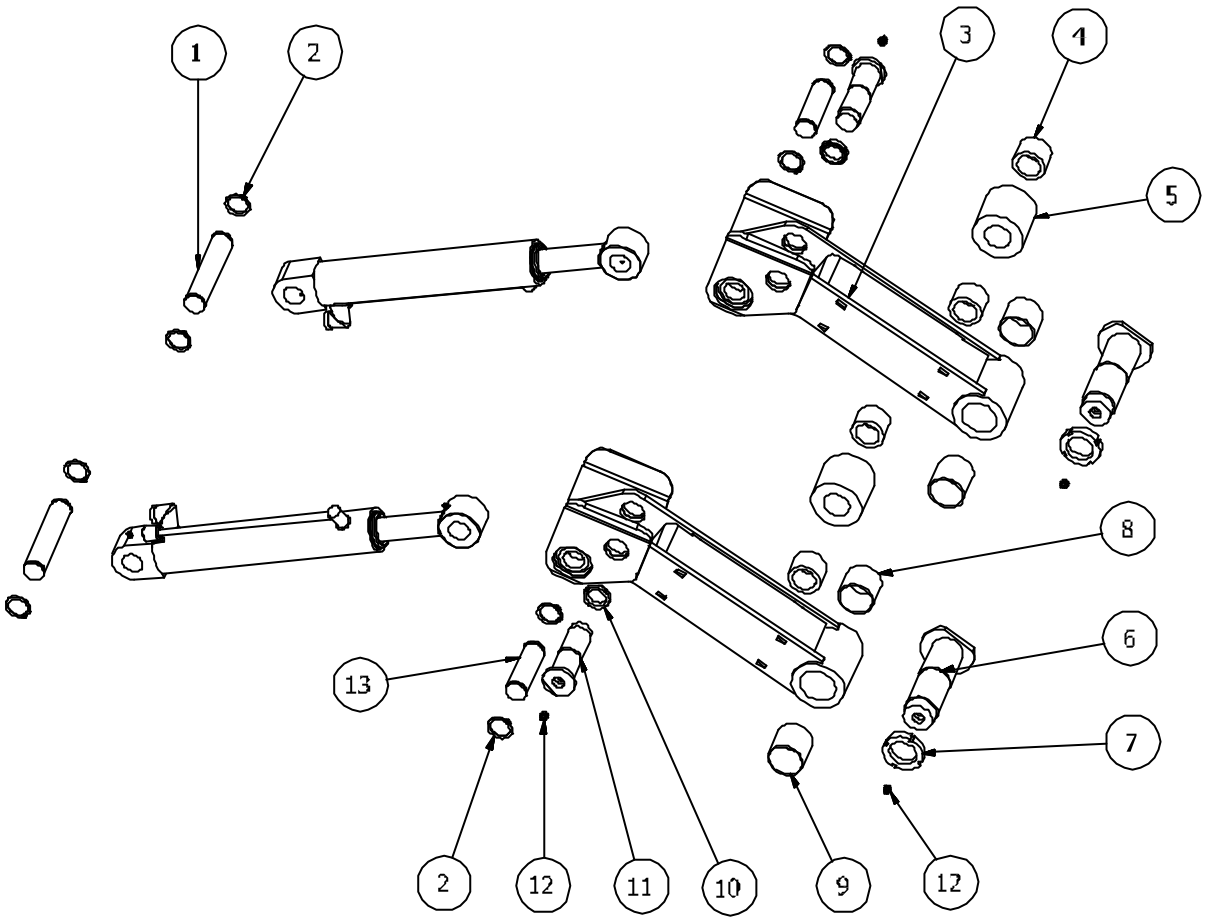
1
2
3
4
5
8
6
7
13
2
12
11
10
9
12

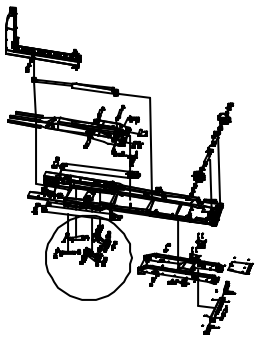

Pos Pos	Ant. qty	Art. Nr Part nr	Benämning Desciption	Anmärkning Remarks
1	2	90901-8	Axel/Axle	
2	8	4719	Seger säkring/Seeger circlip	
3	2	90966	Hävarm	
4	4	4717	Bussning/Bush	
5	2	70901-26	Hjul/Wheel	
6	2	90901-9	Axel/Axle	
7	2	4745	Låsmutter/Locking nut	
8	2	4879	Bussning/Bushing	
9	2	4718	Bussning/Bushing	
10	2	2894	Låsmutter/Locking nut	
11	2	70901-25	Axel/Axle	
12	4	3332	Smörjnippel/Lubricant nipple	
13	2	70901-20	Axel/Axle	

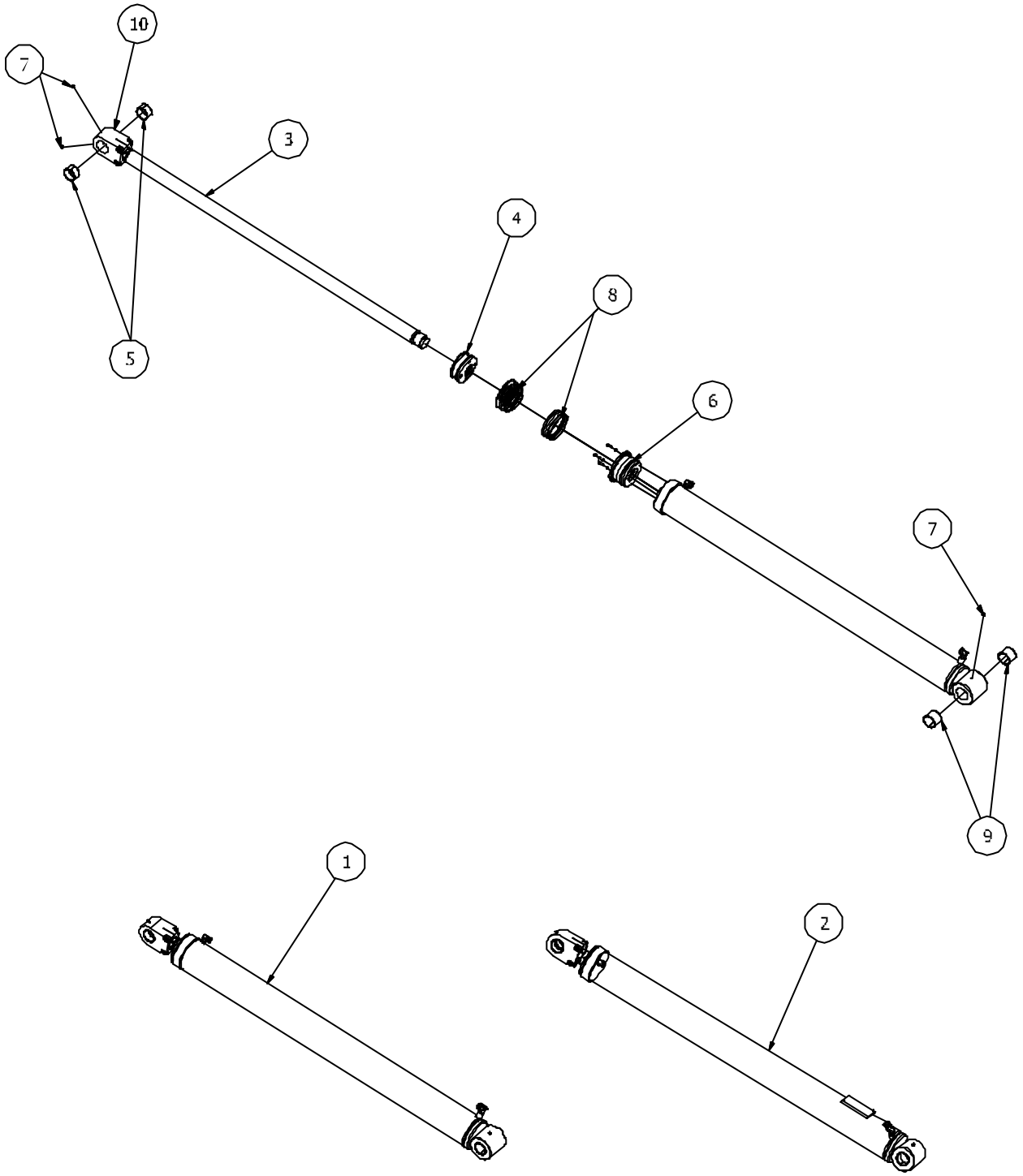
10
7
3
4
8
5
6
7
9
1
2

Pos Pos	Ant. qty	Art. Nr Part nr	Benämning Desciption	Anmärkning Remarks
1		40010h	Hydraulcylinder höger komplett/Hydraulic cylinder right complete	
2		40010v	Hydraulcylinder vänster komplett/Hydraulic cylinder left complete	
3	1		Kolvstång/Piston rod	
4	1		Kolv/Piston	
5	2		Bussning/Bush	
6	1		Styrningsblock/Piston rod guide	
7	3		Smörjnippel/Lubricant nipple	
8			Packningssats/Seal set complete	
9	2		Bussning/Bush	
10	1		Öra/Ear	

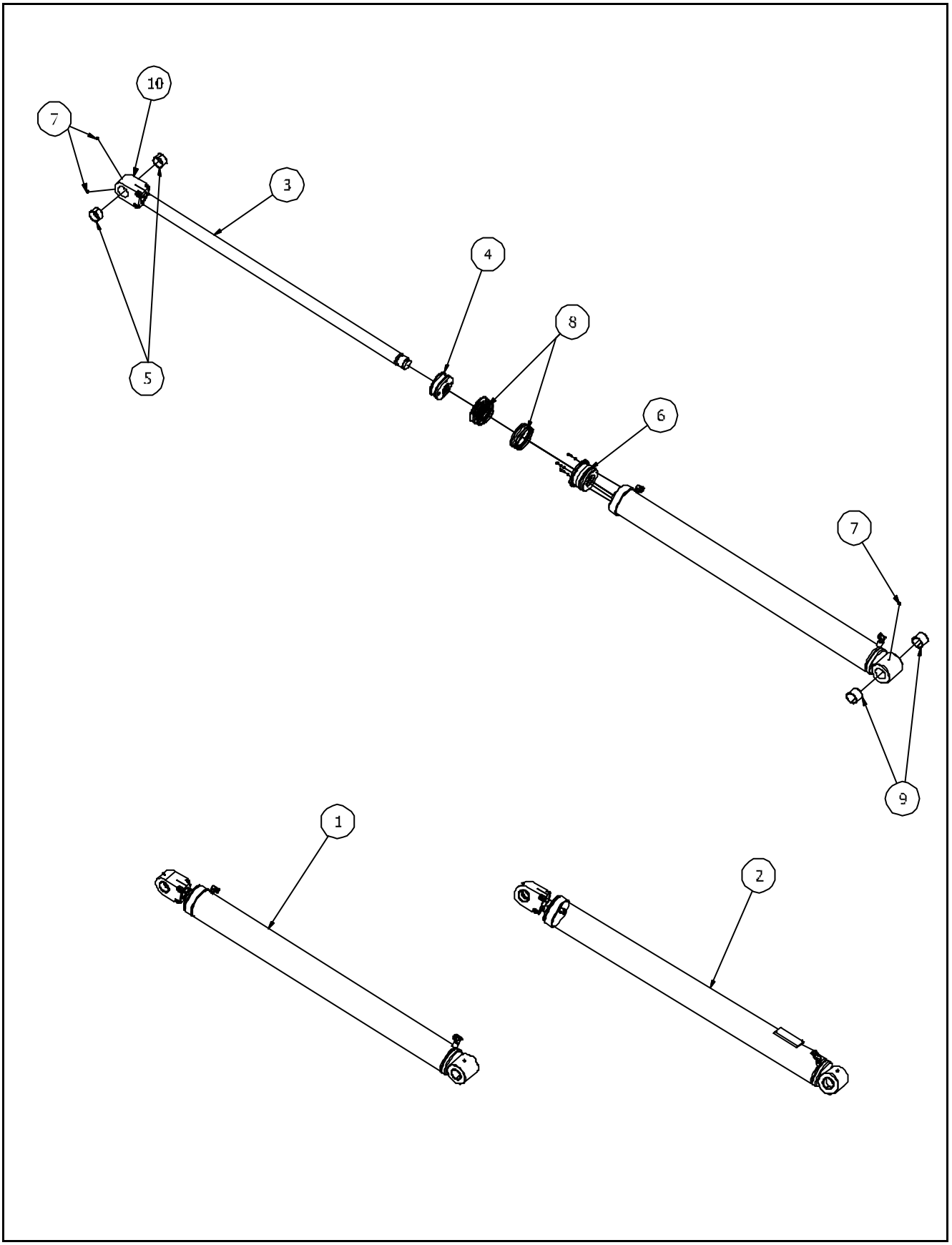
10
7
3
4
8
5
6
7
9
1
2

Pos Pos	Ant. qty	Art. Nr Part nr	Benämning Desciption	Anmärkning Remarks
1		70010h	Hydraulcylinder höger komplett/Hydraulic cylinder right complete	
2		70010v	Hydraulcylinder vänster komplett/Hydraulic cylinder left complete	
3	1	5879	Kolvstång/Piston rod	
4	1	5896-1	Kolv/Piston	
5	2	4763	Bussning/Bush	
6	1	5889	Styrningsblock/Piston rod guide	
7	3	4728	Smörjnippel/Lubricant nipple	
8		5866-1	Packningssats/Seal set complete	
9	2	4764	Bussning/Bush	
10	1	5880	Öra/Ear	

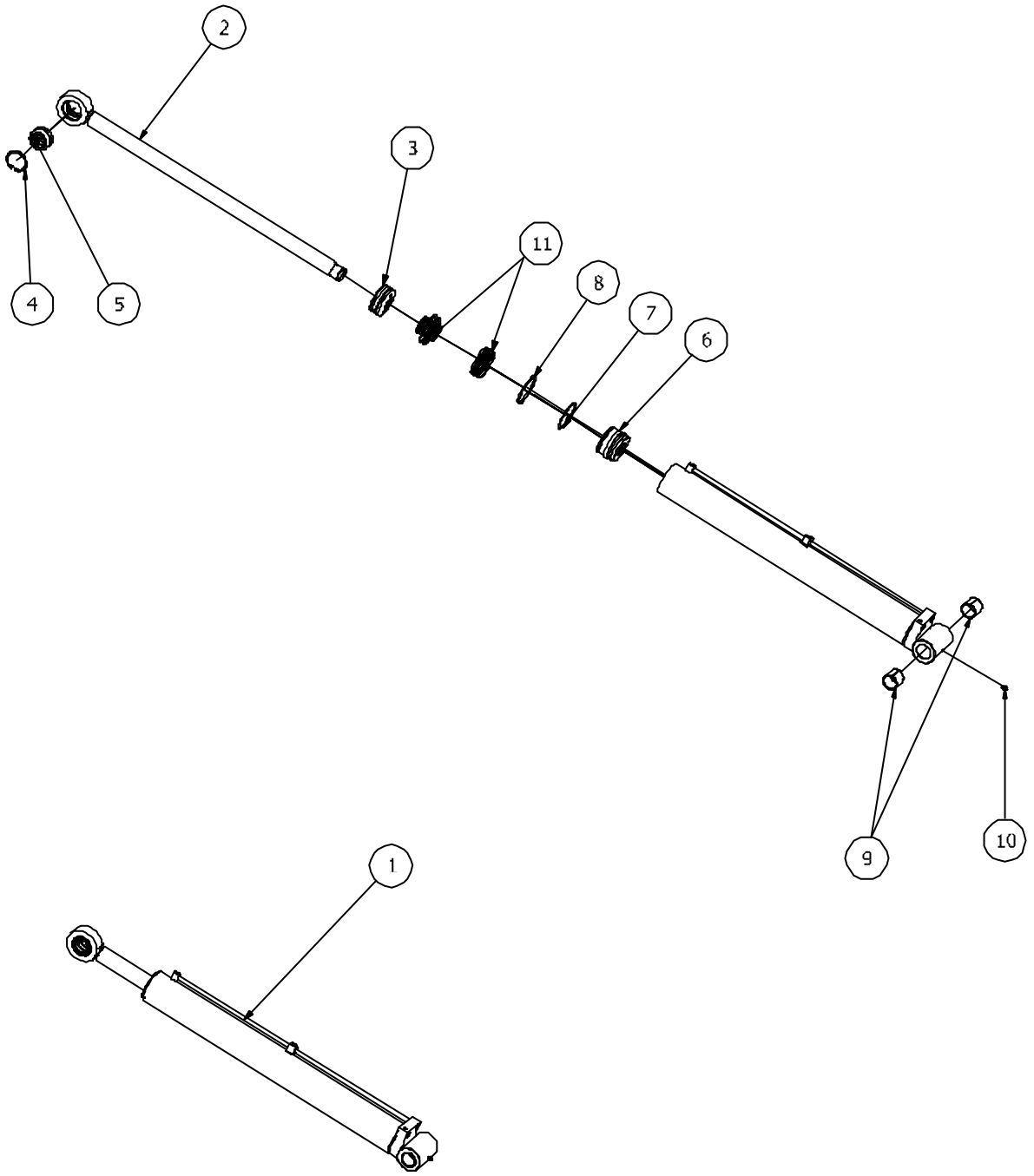
2
3
11
8
7
6
4
5
9
10
1

Pos Pos	Ant. qty	Art. Nr Part nr	Benämning Desciption	Anmärkning Remarks
1	1	70011	Hydraulcylinder komplett/Hydraulic cylinder complete	
2	1	5878	Kolvstång/Piston rod	
3	1	5895-1	Kolv/Piston	
4	1	1259-3	Segersäkring/Seeger circlip	
5	1	5888	Ledlager/Movable bearing	
6	1	5849	Styrningsblock/Piston rod guide	
7	1	5849	Låsring/Clampring	
8	1	5053	Segersäkring/Seeger Circlip	
9	2		Bussning/Bush	
10	1	4750	Smörjnippel/Lubricant nipple	
11		5865-1	Packningssats/Seal set complete	

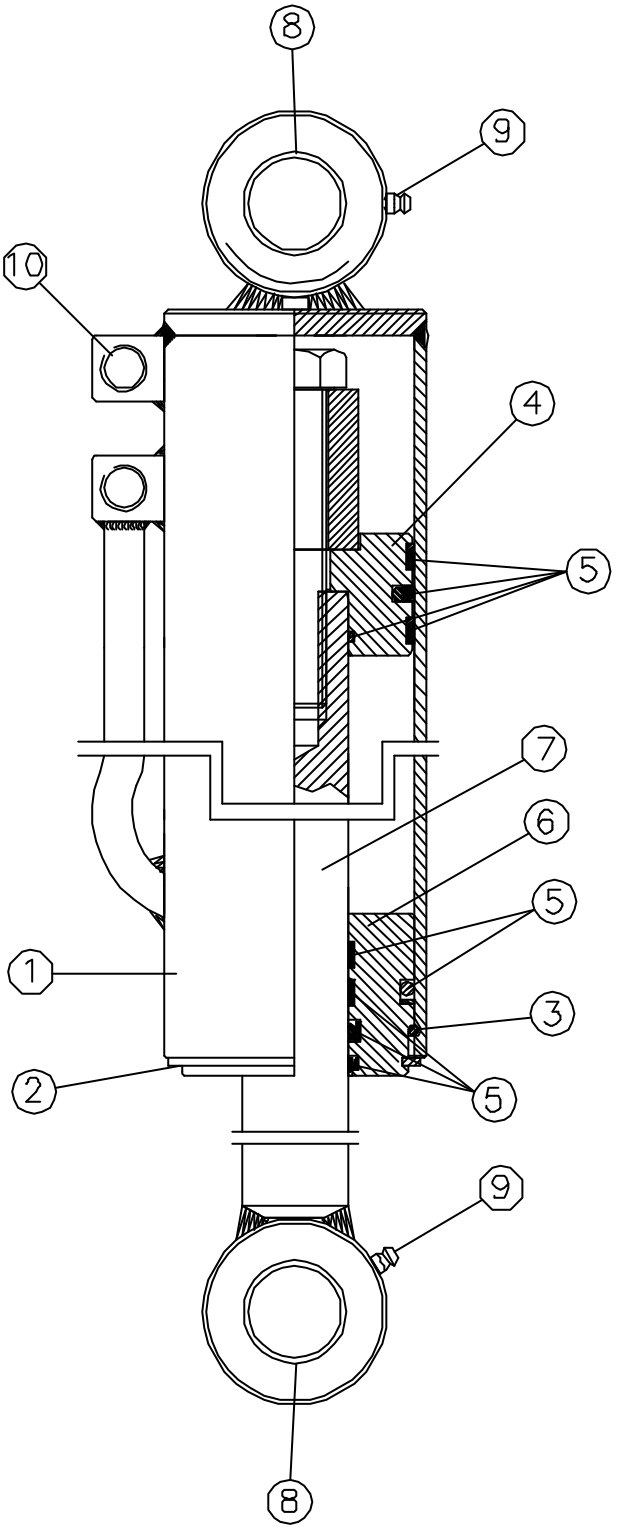
8
9
10
4
5
7
6
5
1
3
2
5
9
8

Pos **Pos**	**Ant.** **qty**	**Art. Nr** **Part nr**	**Benämning** **Desciption**	**Anmärkning** **Remarks**
1	2	40012	Cylinder komplett/Cylinder complete	
2	1	5048	Segersäkring/Seeger circlip	
3	1	5052	Låsring/Clampring	
4	1	5042	Kolv/Piston	
5	1	5867	Packningssats/Seal set complete	
6	1	5045	Styrningsblock/Piston rod guide	
7	1	5036	Kolvstång/Piston rod	
8	2	4881	Bussning/Bush	
9	2	4750	Smörjnippel/Lubricant nipple	
10	1		Plugg/Plug	

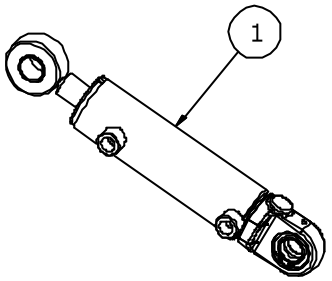
1

Pos Pos	Ant. qty	Art. Nr Part nr	Benämning Desciption	Anmärkning Remarks
1		80025	Cylinder komplett/Cylinder complete	
			Packningssats/Seal Set Complete	

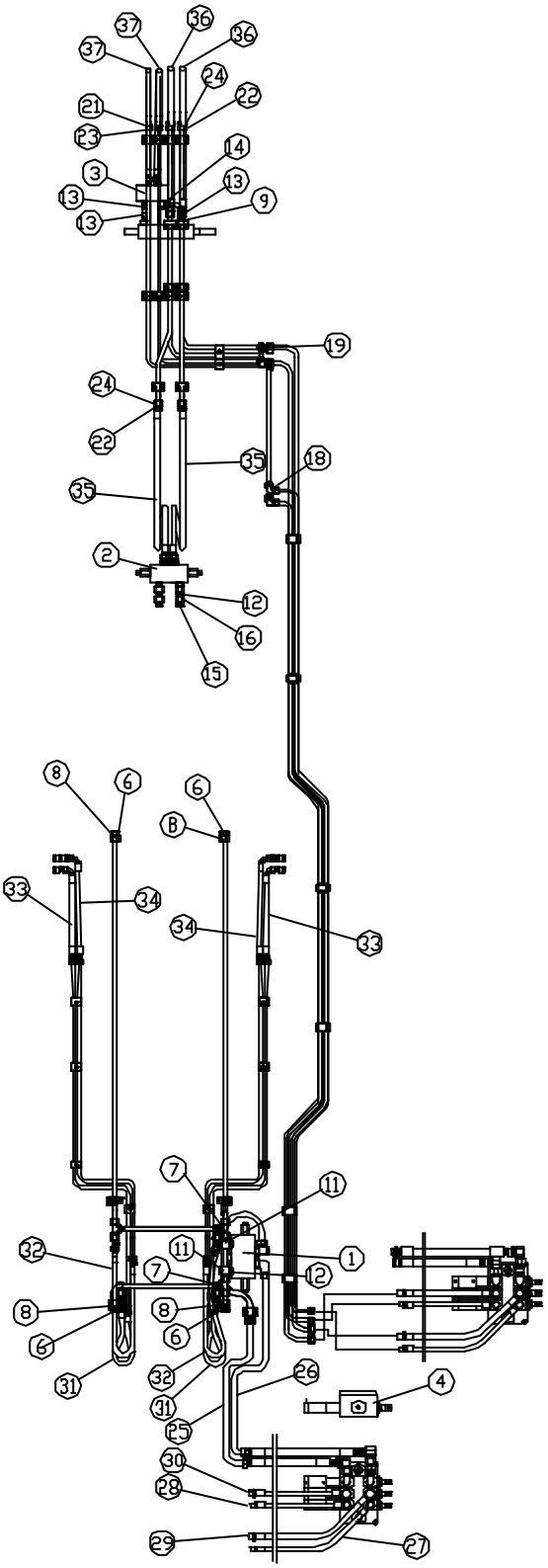
37
36
37
36
24
22
21
23
14
3
13
13
9
13
19
24
22
35
18
35
2
12
16
15
8
6
6
8
33
34
34
33
7
11
32
11
1
7
12
8
8
6
6
31
32
26
4
31
25
30
28
29
27

Pos Pos	Ant. qty	Art. Nr Part nr	Benämning Desciption	Anmärkning Remarks
1	1	4517	Overcenterventil/Overcentre valve	
2	1	4516	Overcenterventil/Overcentre valve	
3	1	4515	Overcenterventil/Overcentre valve	
4	1		Manöverventil/Control valve	
5	1	1162	Hydraulkoppling/Coupling	
6	6	3406	Tätningsbricka/Washer	
7	2	1770	Hydraulkoppling/Coupling	
8	4	1764	Hydraulkoppling/Coupling	
9	16	3040	Tätningsbricka/Washer	
10	2	1152	Hydraulkoppling/Coupling	
11	2	1706	Hydraulkoppling/Coupling	
12	1	3112	Hydraulkoppling/Coupling	
13	3	1678	Hydraulkoppling/Coupling	
14	3	1675	Hydraulkoppling/Coupling	
15	2	3405	Tätningsbricka/Washer	
16	4	1750	Hydraulkoppling/Coupling	
17	2	1710	Hydraulkoppling/Coupling	
18	4	1673	Hydraulkoppling/Coupling	
19	2	3109	Hydraulkoppling/Coupling	
20	2	3130	Hydraulkoppling/Coupling	
21	10	3429	Skärring/Clamp ring	
22	1	3115	Hydraulkoppling/Coupling	
23	10	1842	Mutter/Nut	
24	4	3851	Mutter/Nut	
25	1	5410	Hydraylslang/Hydraulic tube	71000, 76000 70000, 75000
26	1	5412	Hydraylslang/Hydraulic tube	78000 72000, 77000
27	1	5411	Hydraylslang/Hydraulic tube	71000, 76000 70000, 75000
28	1	5413	Hydraylslang/Hydraulic tube	78000 72000, 77000
29	1	5416	Hydraylslang/Hydraulic tube	71000, 76000 70000, 75000
30	1	5417	Hydraylslang/Hydraulic tube	78000 72000, 77000
31	1	5418	Hydraylslang/Hydraulic tube	71000, 76000 70000, 75000
32	1	5419	Hydraylslang/Hydraulic tube	78000 72000, 77000

Pos Pos	Ant. qty	Art. Nr Part nr	Benämning Desciption	Anmärkning Remarks
33	1	5420	Hydraylslang/Hydraulic tube	71000, 76000 70000, 75000
34	1	5421	Hydraylslang/Hydraulic tube	78000 72000, 77000
35	1	5422	Hydraylslang/Hydraulic tube	71000, 76000 70000, 75000
36	1	5423	Hydraylslang/Hydraulic tube	78000 72000, 77000
37	2	5424	Hydraylslang/Hydraulic tube	
38	2	5425	Hydraylslang/Hydraulic tube	
39	2	5426	Hydraylslang/Hydraulic tube	
40	2	5427	Hydraylslang/Hydraulic tube	
41	2	5428	Hydraylslang/Hydraulic tube	71000, 76000 70000, 75000
42	2	5429	Hydraylslang/Hydraulic tube	78000 72000, 77000
43	2	5430	Hydraylslang/Hydraulic tube	
44	2	5431	Hydraylslang/Hydraulic tube	71000, 76000 70000, 75000
45	2	5432	Hydraylslang/Hydraulic tube	78000 72000, 77000

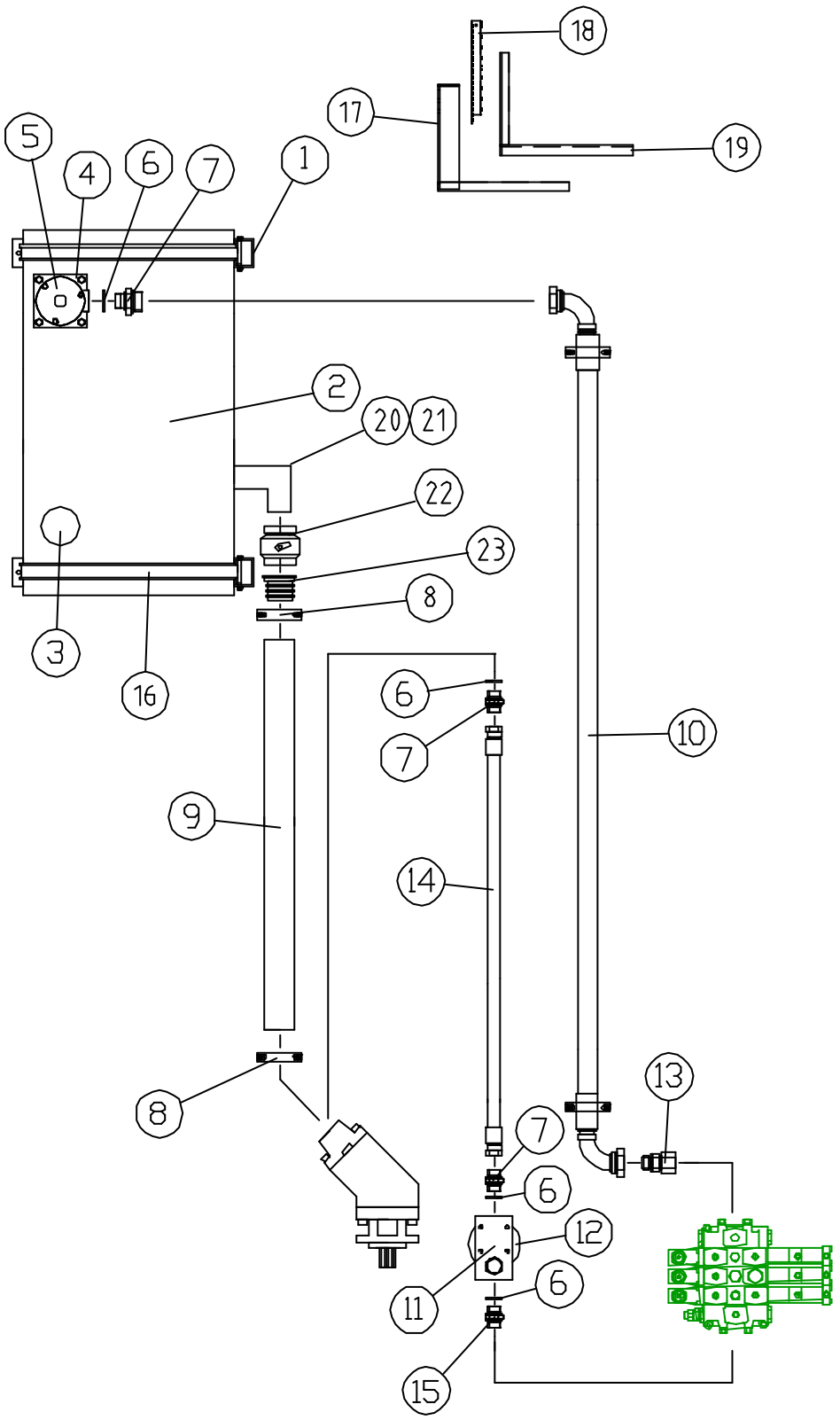
18
17
19
5
4
6
7
1
2
20
21
22
23
8
3
16
6
7
10
9
14
13
8
7
6
12
11
6
15

Pos Pos	Ant. qty	Art. Nr Part nr	Benämning Desciption	Anmärkning Remarks
1	2		Tankkonsol/Tank mounting	
2	1	1501	Hydrauloljetank 130l/Hydraulic oil tank 130l	
3	1	4650	Luftfilter/Breathing filter	
4	1	1631	Returoljefilter kompl./Oil return filter complete	
5	1	1651	Filterinsats/Filter insert	
6	4	3044	Bricka/Washer	
7	5	1169	Adapter/Adapter	
8	2	1398	Slangklämma/Hose clamp	
9	1	3236	Sugslang/Suction hose	Längd varierar/ Variable length
10	1	3234	Returoljeslang/Return hose	Längd varierar/ Variable length
11	1	3852	Högtrycksfilter komplett/High pressure filter complete	
12	1	1640	Filterinsats/Filter insert	Min 10 micron
13	1	3145	Koppling/Coupling	
14	1		Tryckslang/Pressure hose	Längd varierar/ Variable length
15	1	4640	Koppling/Coupling	
16	1	1481	Tankband/	
17	2	1470	Konsol ram/	
18	2	1473	Konsol/	
19	2	1471	Konsol/	
20	1	5309	Låsmutter/Locking nut	
21	1	5308	Rörkrok/Pipe	
22	1	4173	Kulventil/Valve	
23	1	5307	Adapter/Adapter	

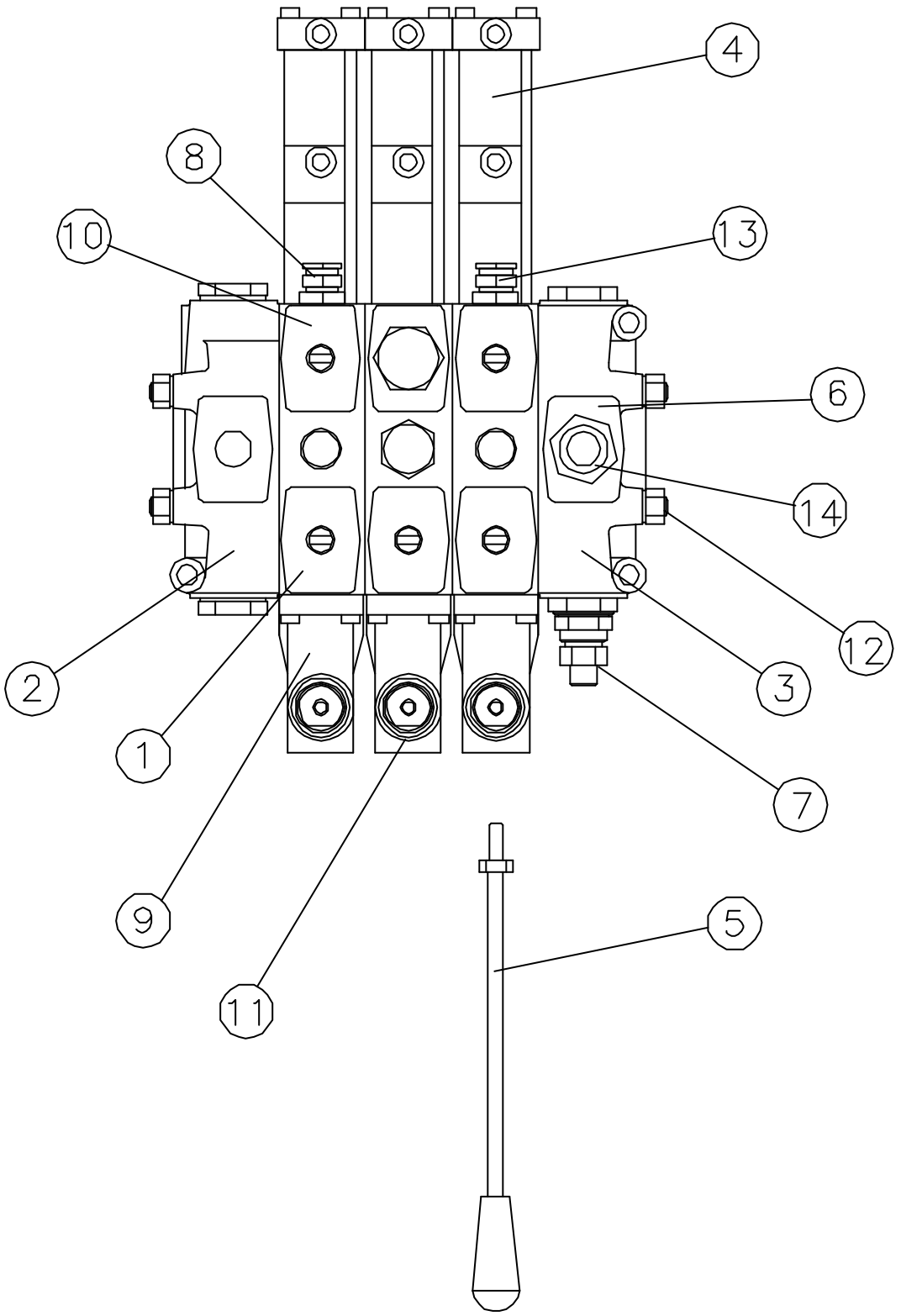
4
8
10
13
6
14
12
2
3
1
7
9
5
11

Pos **Pos**	**Ant.** **qty**	**Art. Nr** **Part nr**	**Benämning** **Desciption**	**Anmärkning** **Remarks**
1	3	5820	Motorslid/Working section	
2	1	5818	Utgående sektion/Outlet section	
3	1	5817	Ingående sektion/Outlet section	
4	3	5812	Lyft Cylinder/Lift Cylinder	
5	3	5813	Spak/Lever	
6	1	4044	Mätuttag/	
7	1	5828	Huvudtryckbegr/	
8		5814	Chockventil/Chock	
9	3	5810	Spak konsol/Lever Consol	
10		2090	Motor slid/Working section	
10		2092	Dubbelverkande/Double working	
10		2091	Enkelverkande/One way working	
11		5810-1	Gummidamask spakkonsol/	
12		5819	Sektion Dubbelverkande slid/Section double slide	
12		5821	Sektion enkelverkande slid/Section one way slide	
12		5827	Dragstång för 1 sektion	
12		5826	Dragstång för 2 sektion	
12		5822	Dragstång för 3 sektion	
12		5823	Dragstång för 4 sektion	
12		5824	Dragstång för 5 sektion	
12		5825	Dragstång för 6 sektion	
13		5815	Chock plugg/Chock plug	
13		5816	Packningssats ventilsektion/Seal set valve section	
14		1145	Adapter	

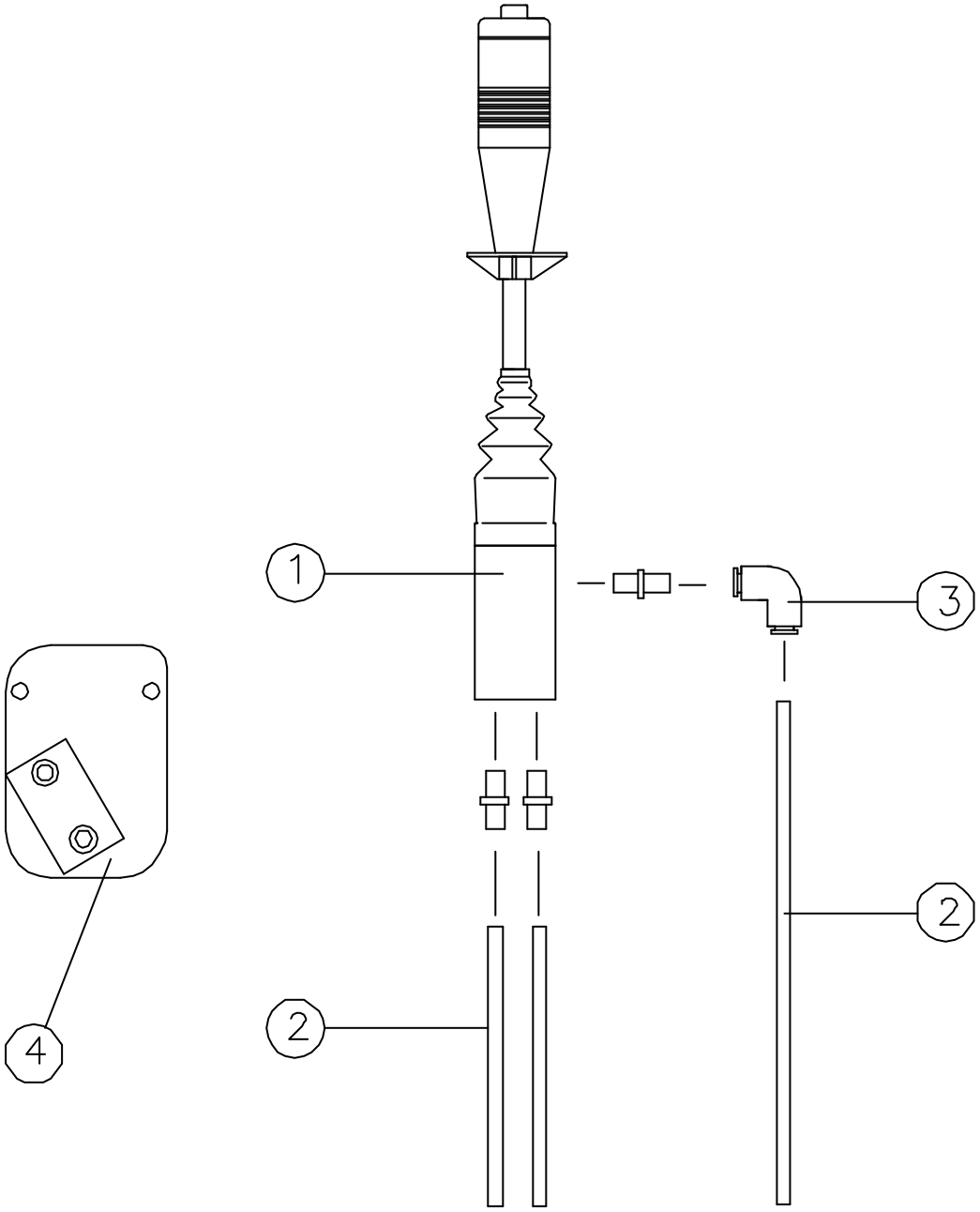
1
3
2
2
4

Pos Pos	Ant. qty	Art. Nr Part nr	Benämning Desciption	Anmärkning Remarks
1	1	4126	Manöverdon/Control lever	
2	3	4038	Slang/Hose	Längd varierar/ Variable length
3	1	6728	Luftanslutning/Air connection	
4	1	1446	Konsol/Consol	

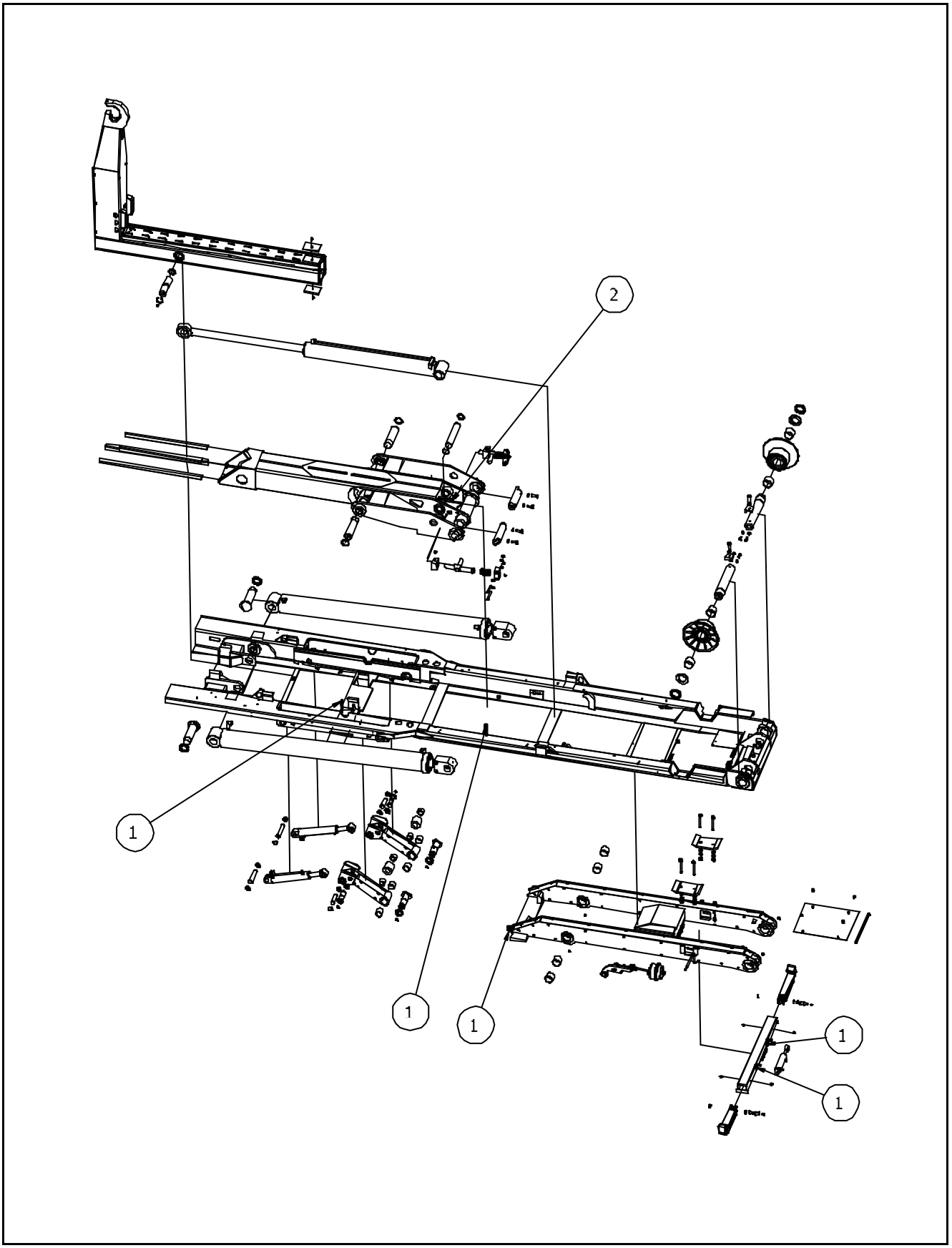
2
1
1
1
1
1

Pos Pos	Ant. qty	Art. Nr Part nr	Benämning Desciption	Anmärkning Remarks
1	5	4205	Induktiv givare Ø30 mm/Proximity switch Ø30 mm	
2	1	4201	Induktiv givare Ø18 mm/Proximity switch Ø18 mm	